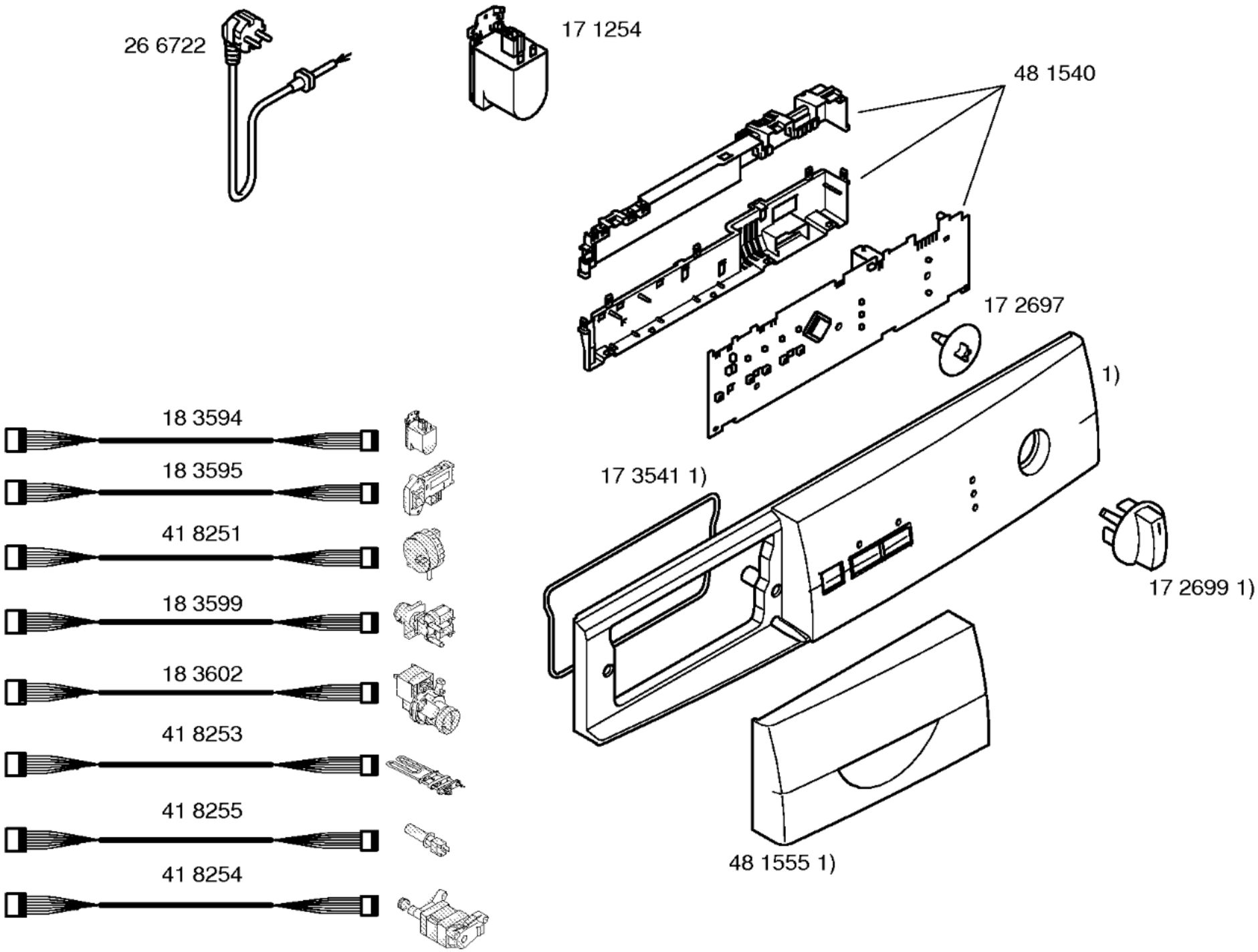

Ident – Nummern – Konstante
3740 . . . . . .

Gebrauchsanweisung
58 7068
en

Programmtabelle
42 1090
en

1) 43 5232 – V01,V03
43 5231 – V02,V04

Ident – Nummern – Konstante
3740 . . . . . .
Metalabdeckung–VDE
21 5174

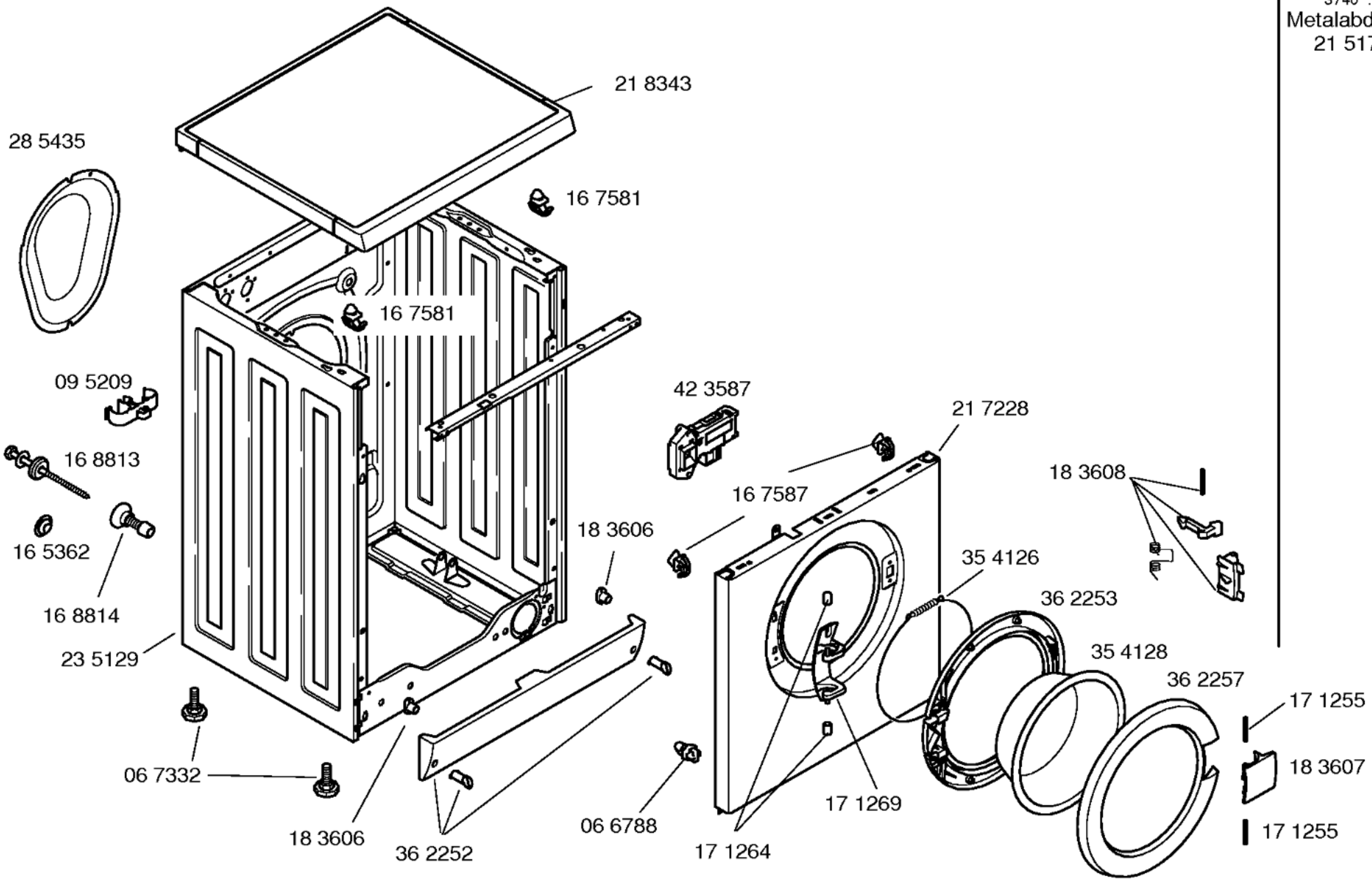

Ident – Nummern – Konstante
3740 . . . . . .

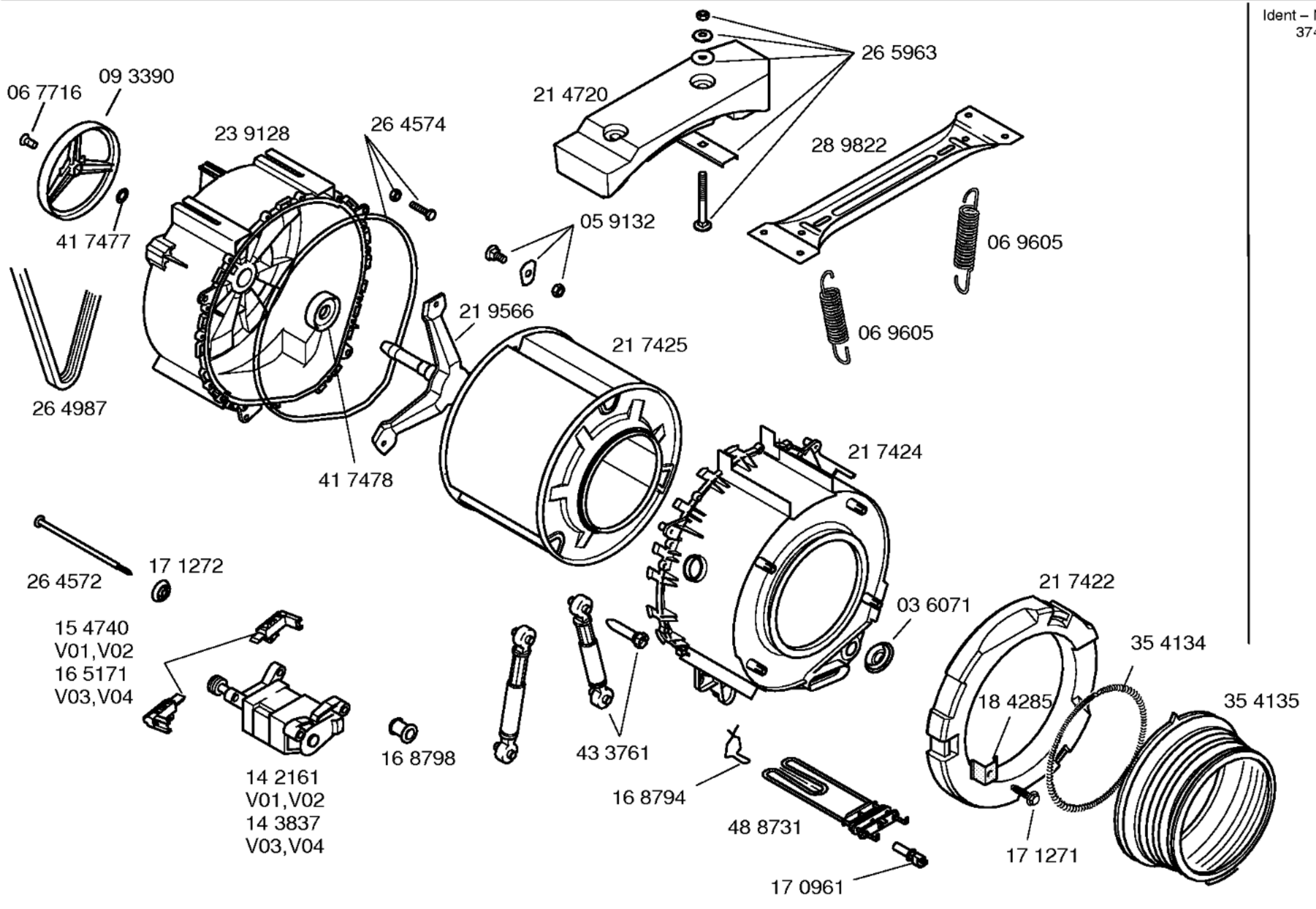

Ident – Nummern – Konstante
3740 . . . . . .

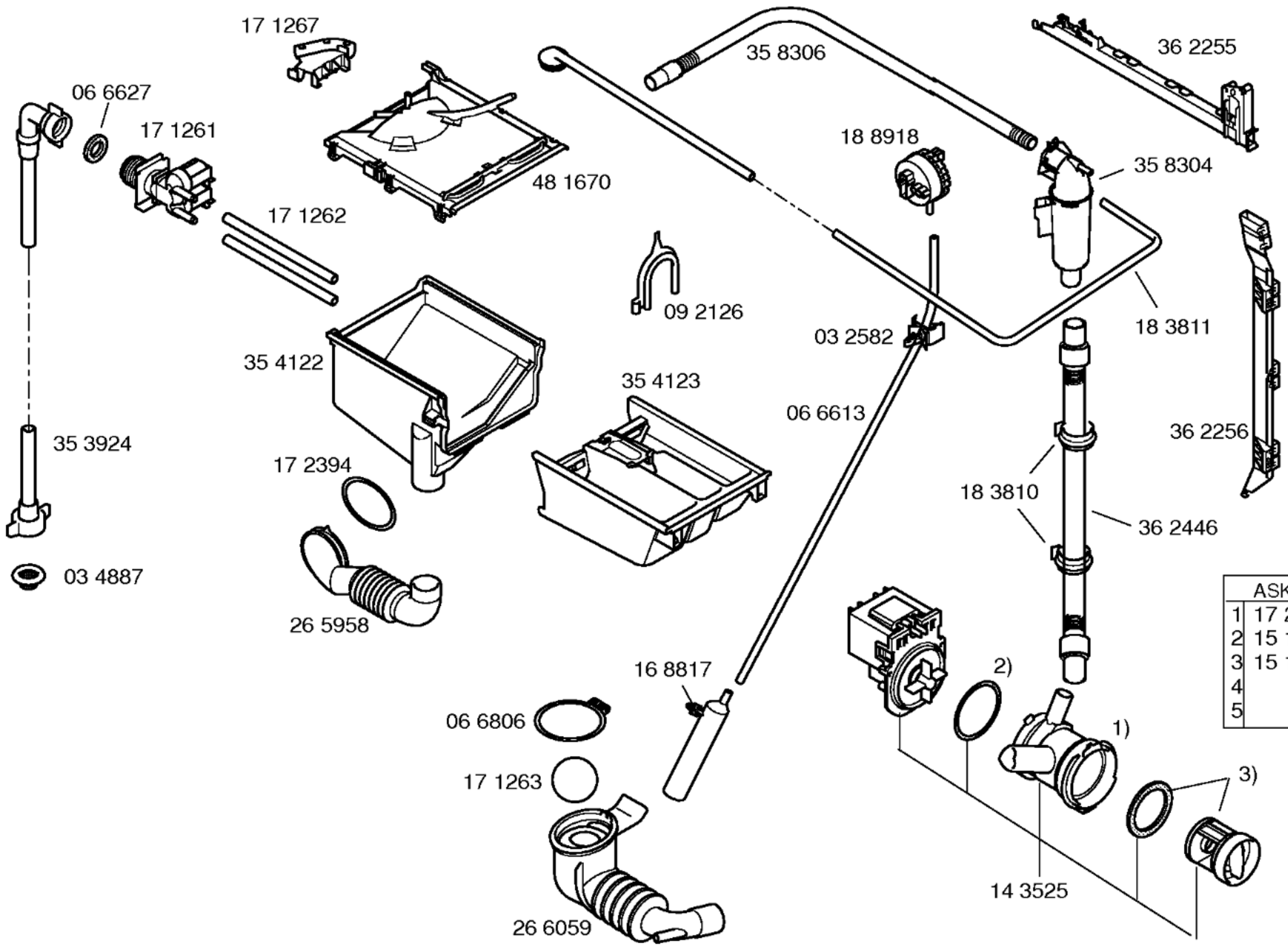

	ASKOLL	COPRECI
1	17 2340	17 2337
2	15 1408	15 4358
3	15 1409	172339
4		
5		