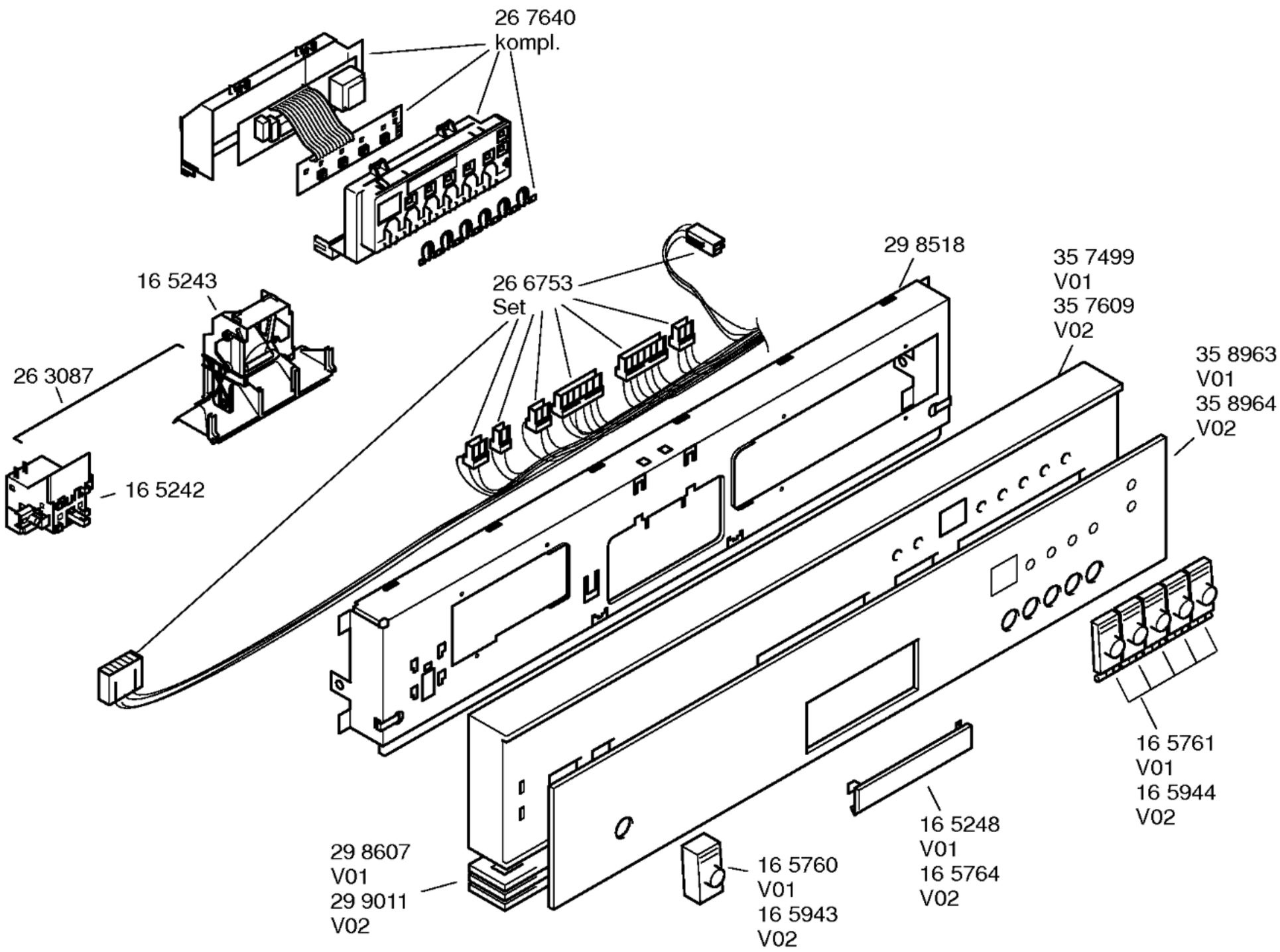

Gebrauchsanweisung
52 5219
(de,en,fr,nl)

Montage– / Aufstell–
anweisung
52 5958

Zubehör

Entkalker
46 0038

Verlängerung
Aqua–Stop
Kunstoffrohr 2,2 m
Ablaufschl. 1,95 m
SZ 72010

Messerkas.–Backbl.–
SZ 72000

Kupferrohr
∅ 10mm / 1,5m
WX459700

Silberbesteckkassette
WF57810

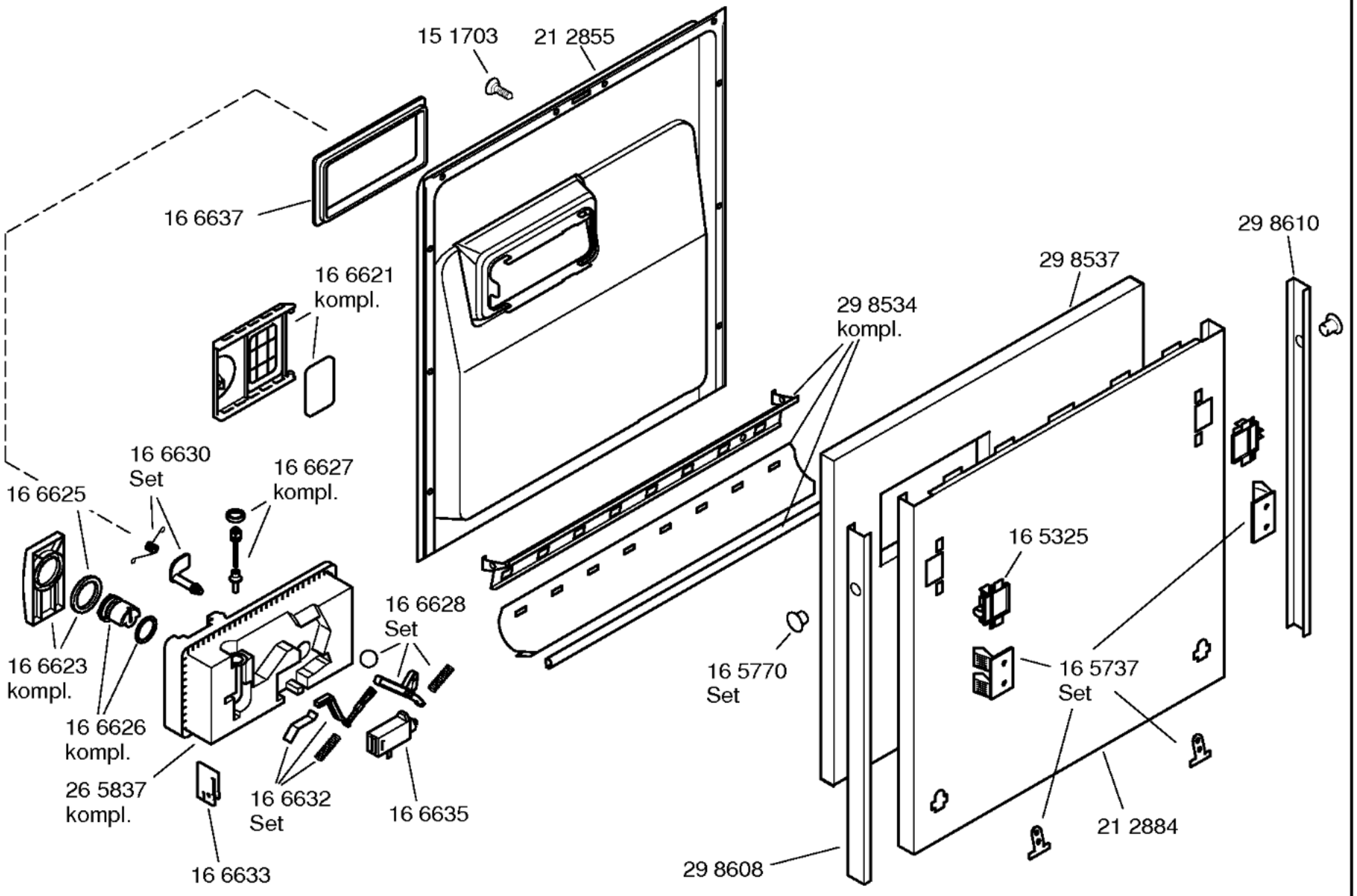
15 1703
21 2855
16 6637
16 6621
kompl.
29 8610
29 8537
29 8534
kompl.
16 6630
Set
16 6627
kompl.
16 6625
16 5325
16 6628
Set
16 6623
kompl.
16 5770
Set
16 5737
Set
16 6626
kompl.
26 5837
kompl.
16 6632
Set
16 6635
21 2884
16 6633
29 8608

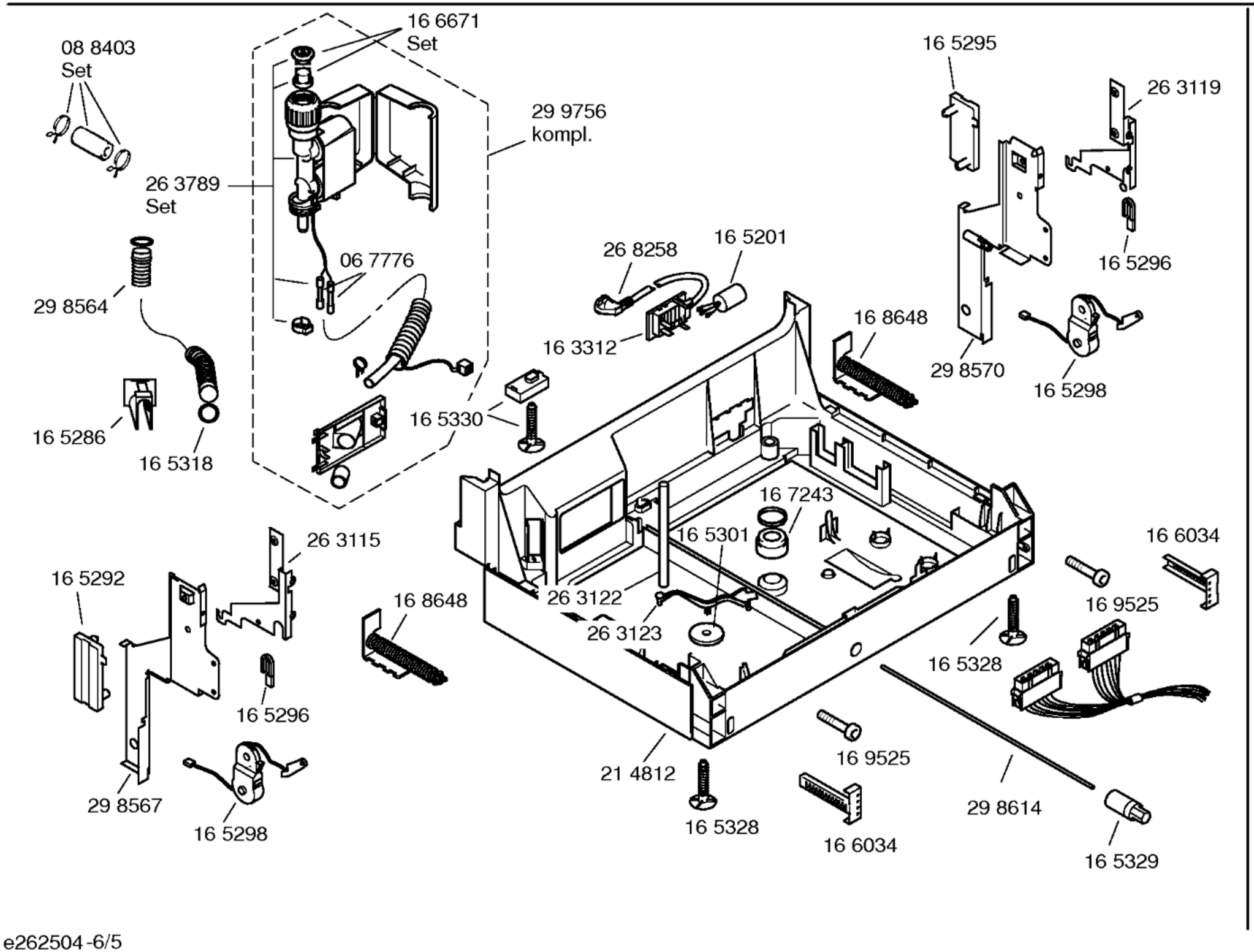
16 6671
Set
08 8403
Set
29 9756
kompl.
26 3789
Set
06 7776
29 8564
16 5286
16 5318
16 5330
26 8258
16 5201
16 3312
16 8648
16 5295
26 3119
16 5296
29 8570
16 5298
16 7243
16 5301
26 3115
16 5292
16 8648
26 3122
26 3123
16 6034
16 9525
16 5328
16 5296
29 8567
16 5298
21 4812
16 5328
16 9525
16 6034
29 8614
16 5329

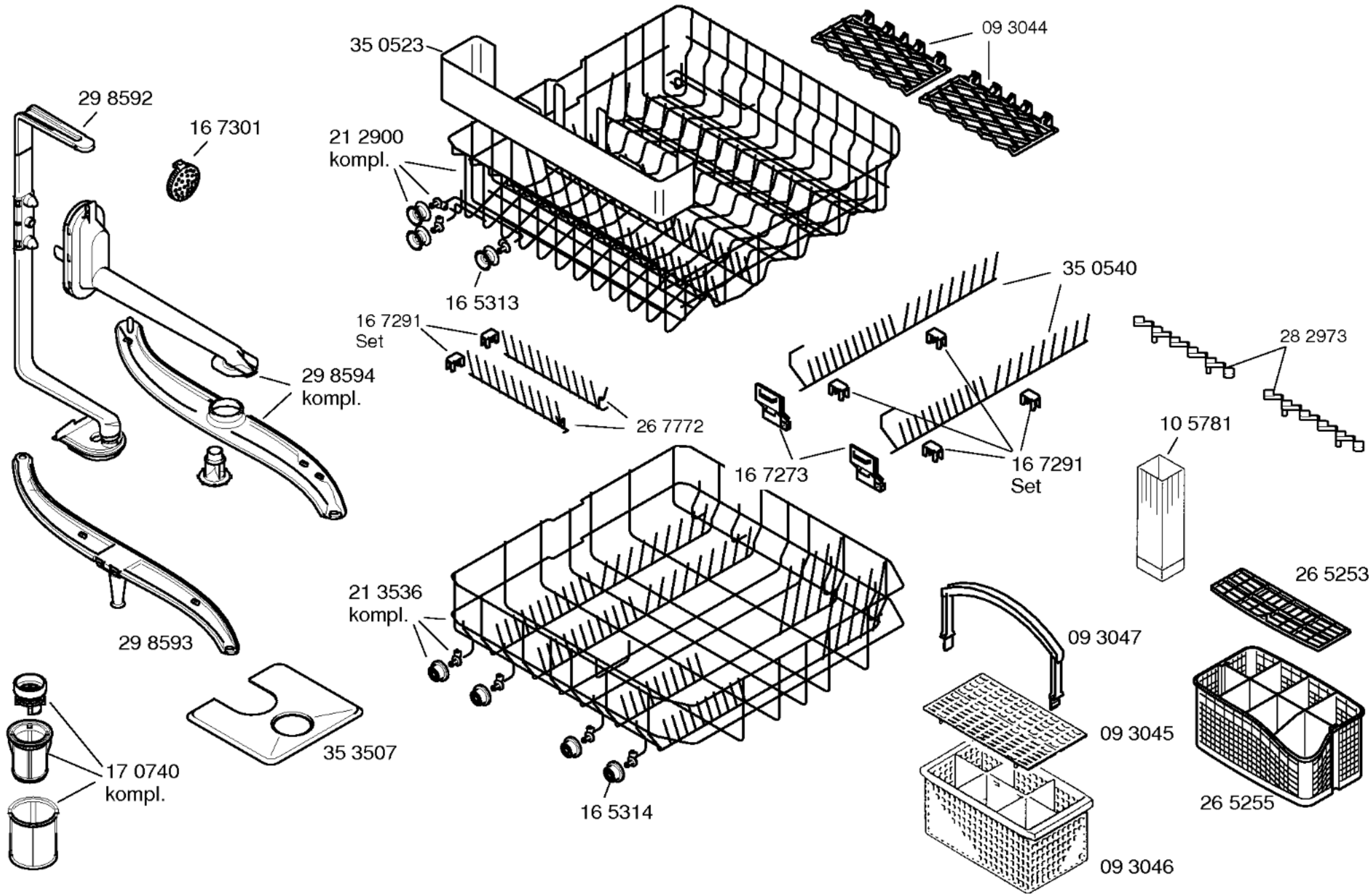
35 0523
09 3044
29 8592
16 7301
21 2900
kompl.
16 5313
35 0540
16 7291
Set
28 2973
29 8594
kompl.
26 7772
10 5781
16 7273
16 7291
Set
21 3536
kompl.
26 5253
29 8593
09 3047
09 3045
35 3507
17 0740
kompl.
26 5255
16 5314
09 3046

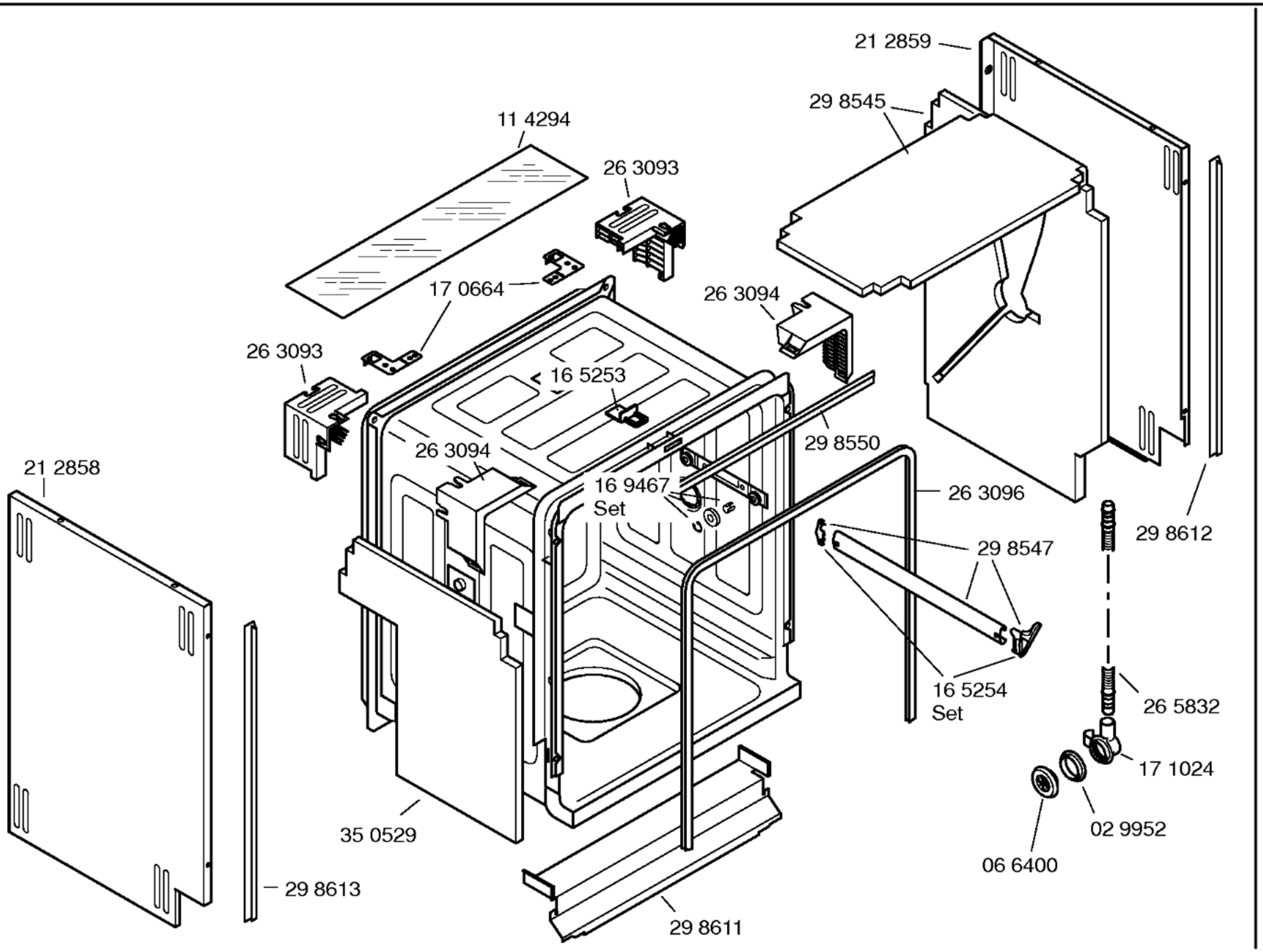
21 2859
29 8545
11 4294
26 3093
17 0664
26 3094
26 3093
16 5253
26 3094
29 8550
16 9467
Set
26 3096
29 8612
29 8547
16 5254
Set
26 5832
17 1024
02 9952
06 6400
21 2858
35 0529
29 8613
29 8611

e262504-6/3

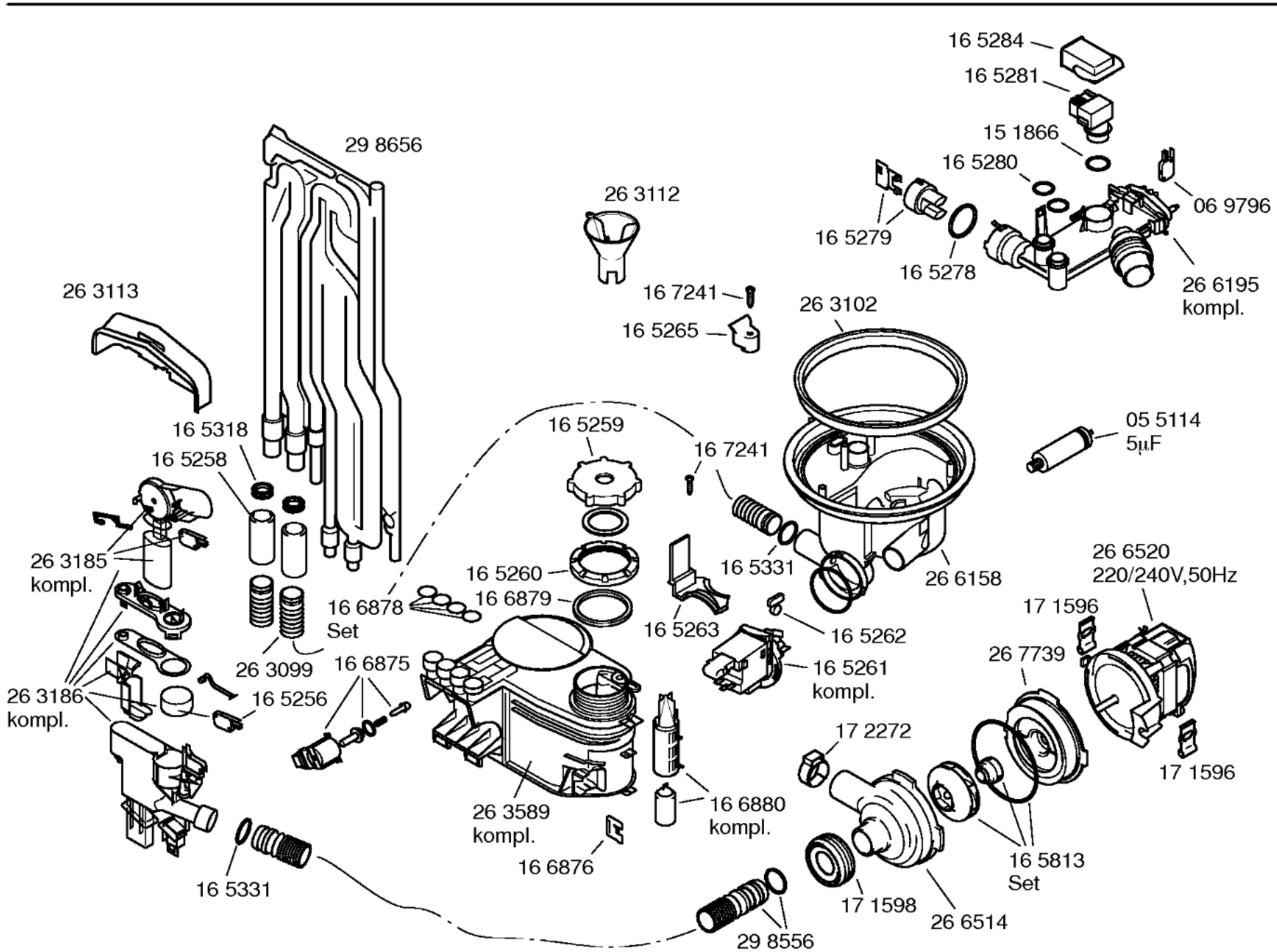
16 5284
16 5281
15 1866
16 5280
06 9796
29 8656
26 3112
16 5279
16 5278
26 6195
kompl.
26 3113
16 7241
16 5265
26 3102
05 5114
5µF
16 5318
16 5258
16 5259
16 7241
26 3185
kompl.
16 5260
16 5331
26 6158
26 6520
220/240V,50Hz
16 6878
Set
16 6879
16 5263
16 5262
17 1596
26 3099
16 6875
16 5261
kompl.
26 7739
26 3186
kompl.
16 5256
17 2272
17 1596
26 3589
kompl.
16 6880
kompl.
16 6876
16 5813
Set
16 5331
17 1598
26 6514
29 8556

e262504-6/4