0199

0198

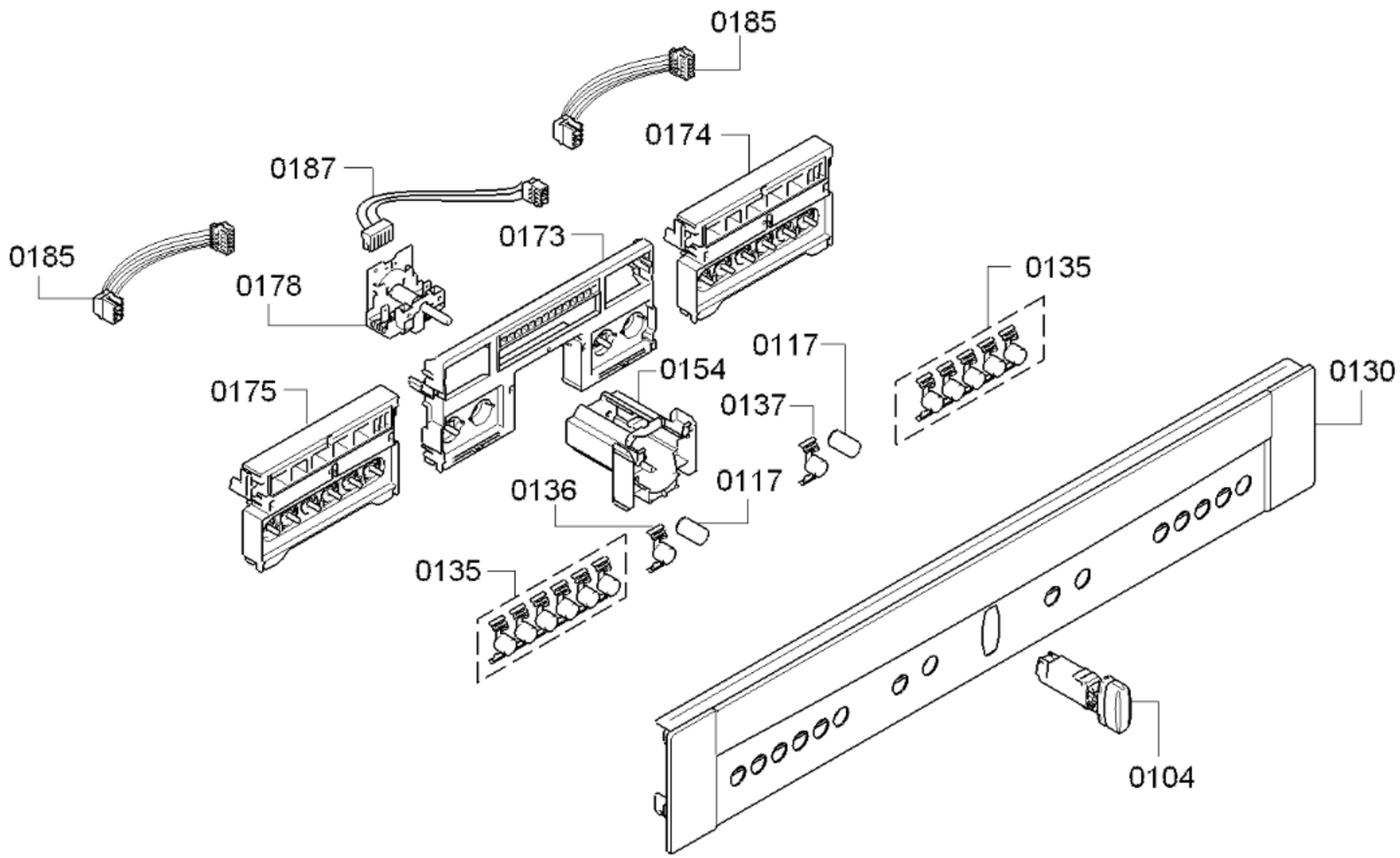
0185
0174
0187
0173
0185
0178
0135
0117
0154
0175
0137
0130
0136
0117
0135
0104

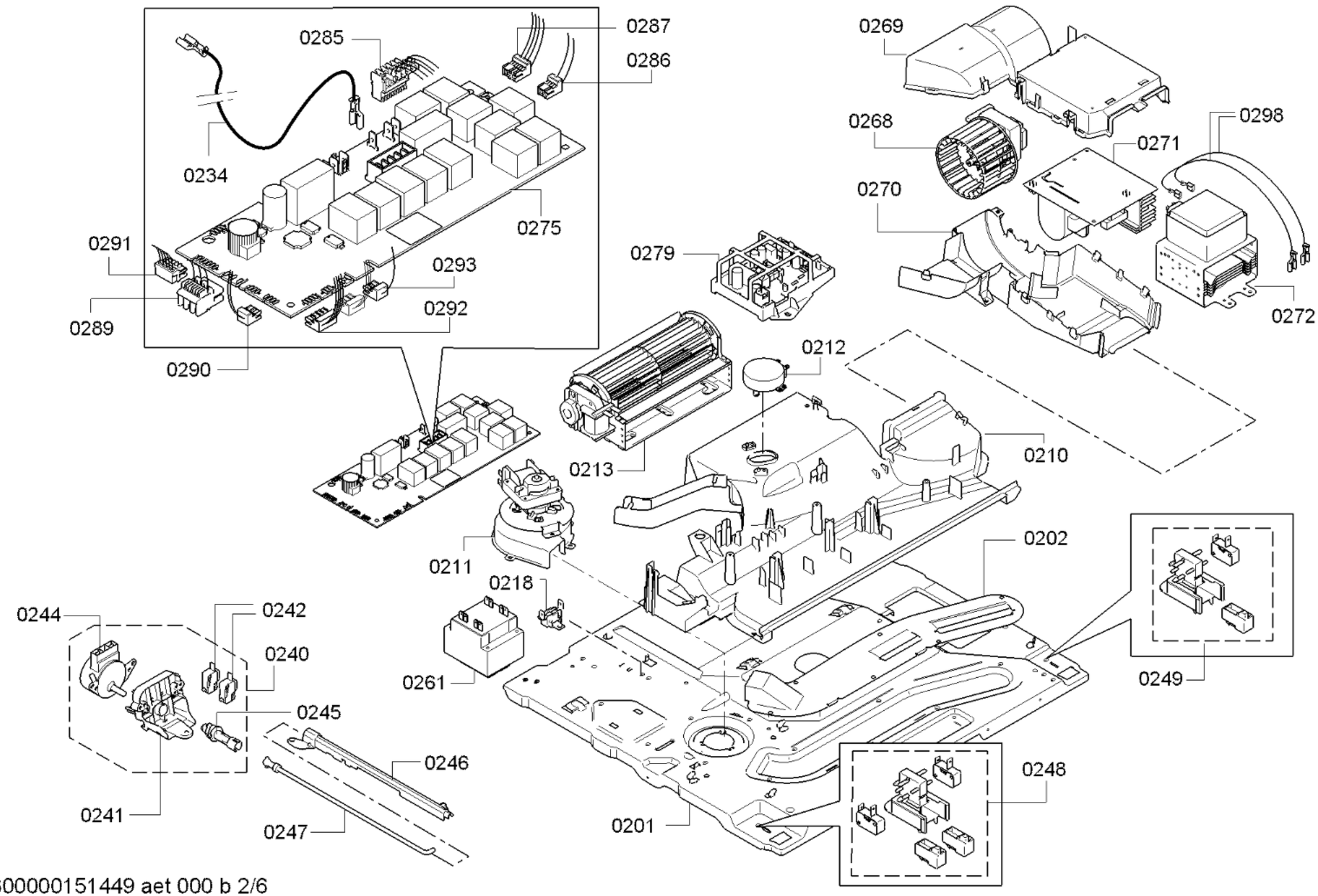

58300000151449 aet 000 b 2/6

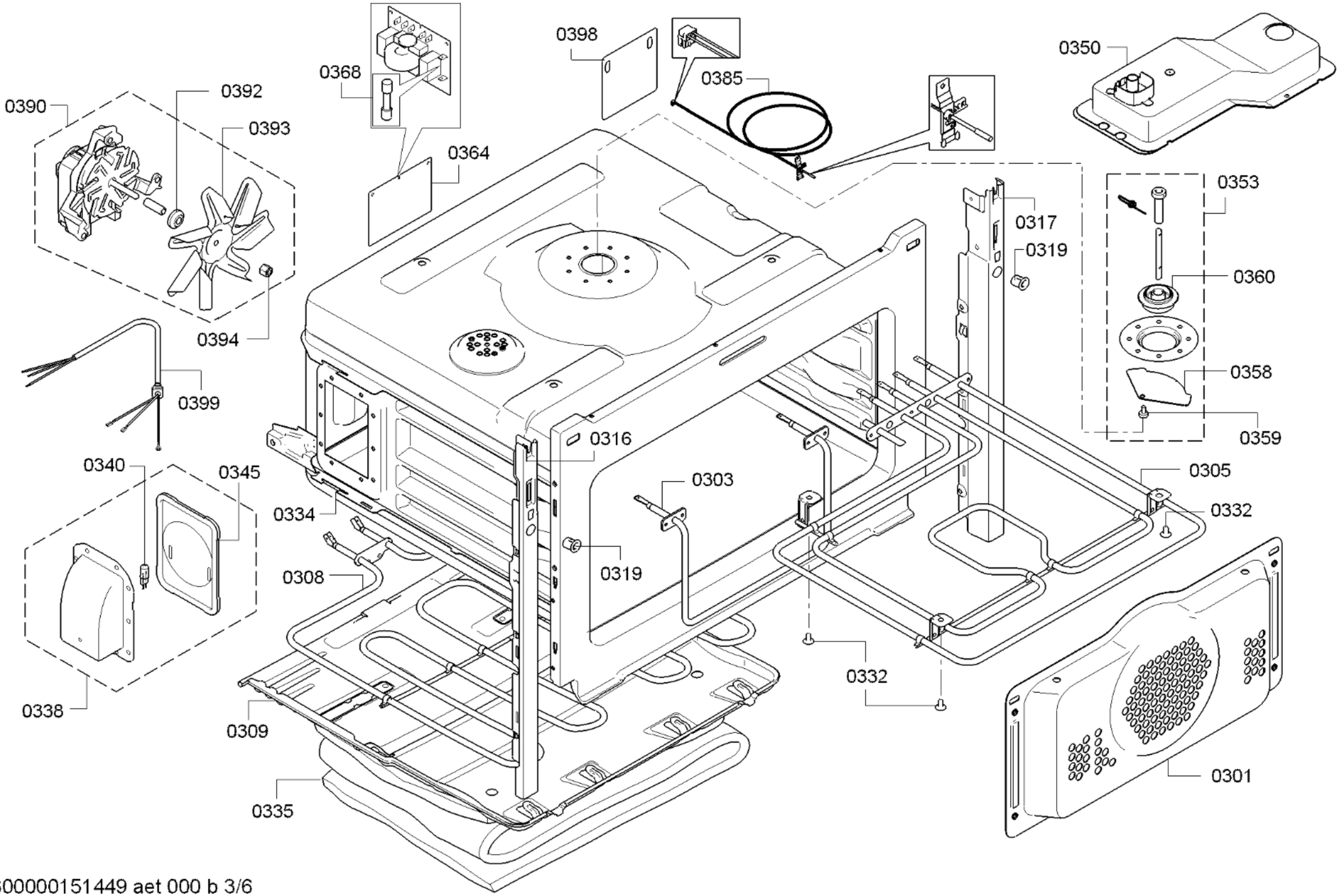
0390
0392
0393
0394
0399
0340
0345
0338
0368
0364
0398
0385
0350
0353
0360
0358
0359
0317
0319
0316
0303
0305
0332
0334
0308
0309
0335
0301

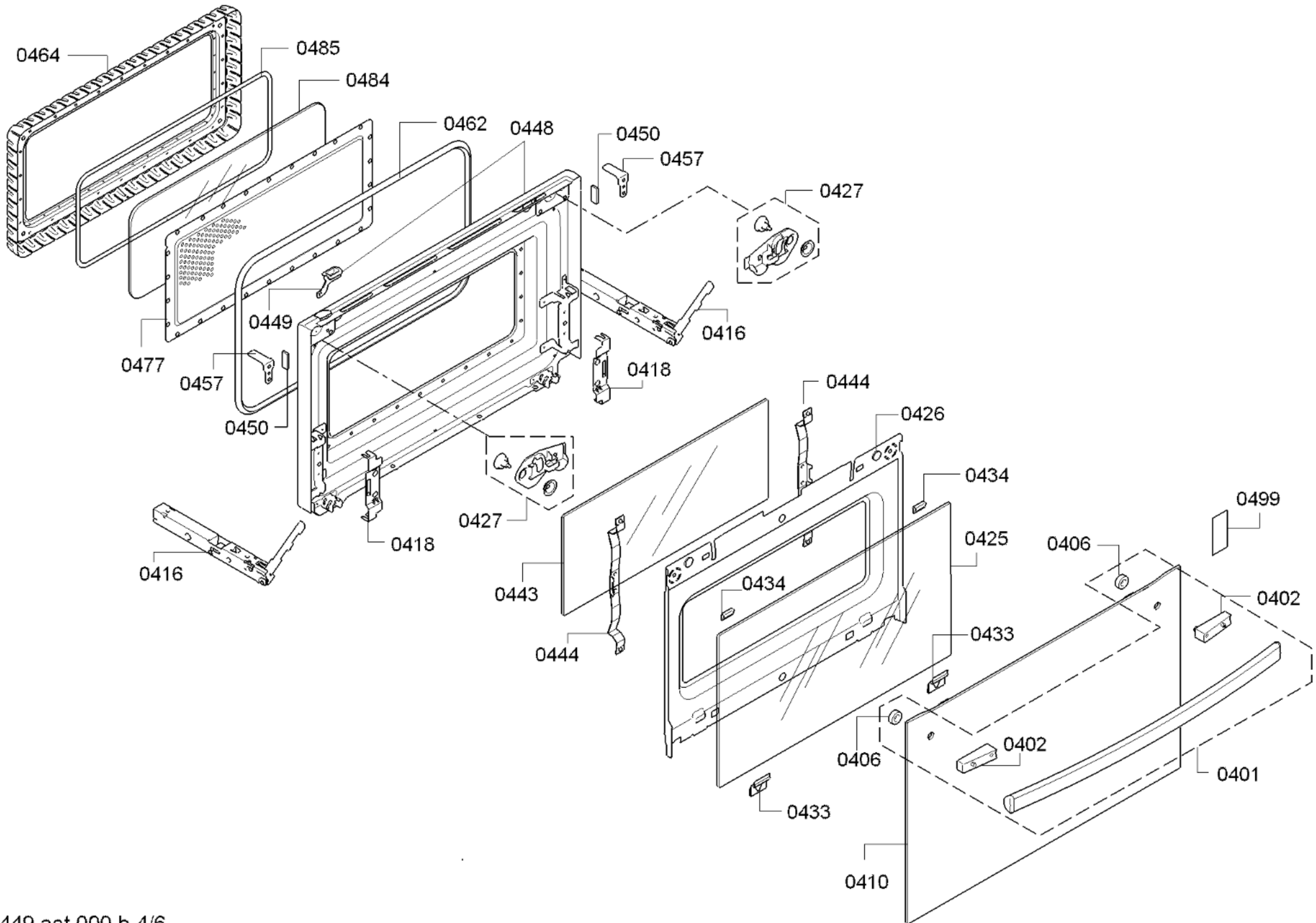
0464
0485
0484
0462
0448
0450
0457
0427
0449
0416
0477
0457
0418
0450
0444
0426
0434
0499
0427
0418
0425
0406
0416
0443
0434
0402
0444
0433
0406
0402
0401
0433
0410

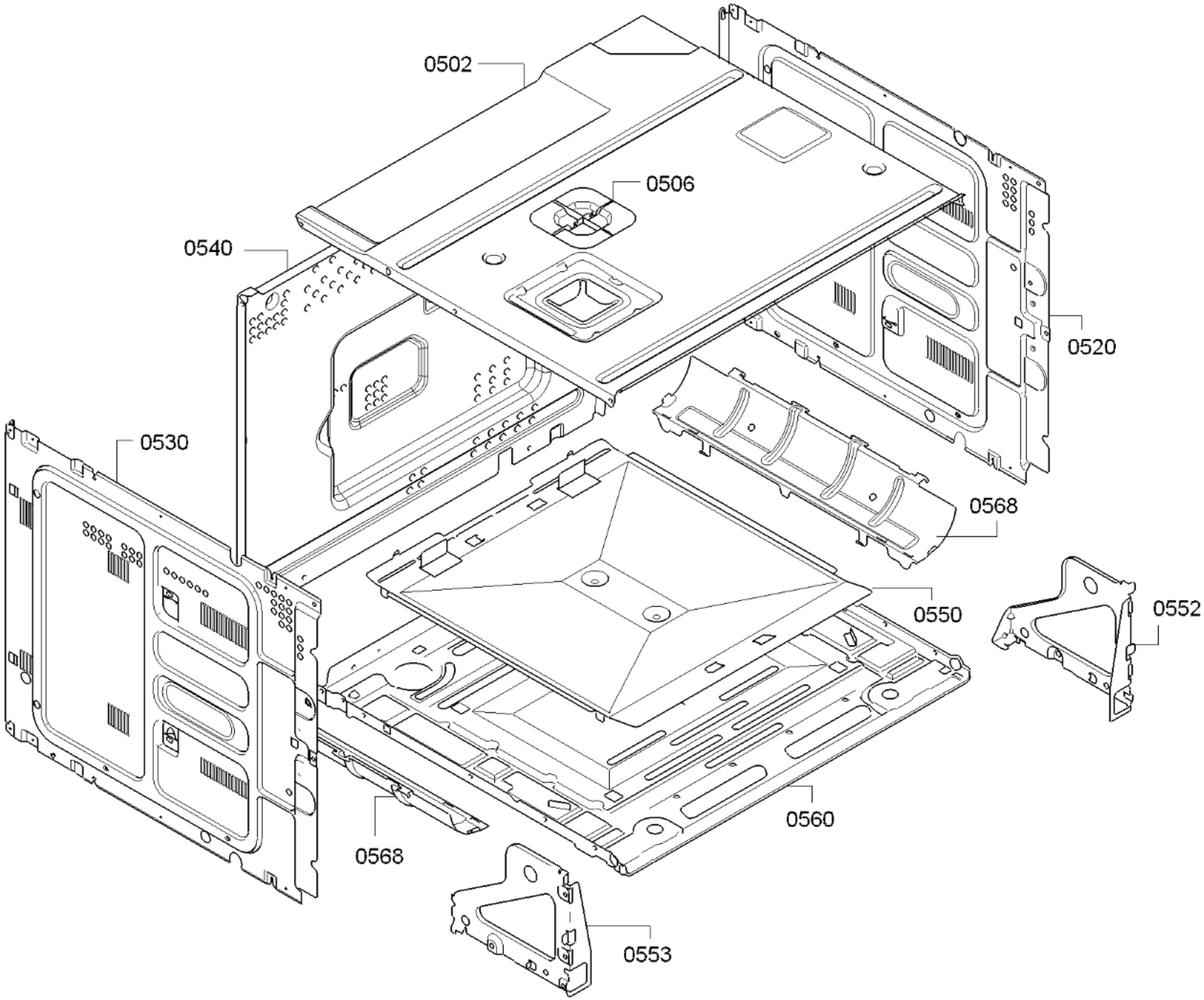

58300000151449 aet 000 b 5/6

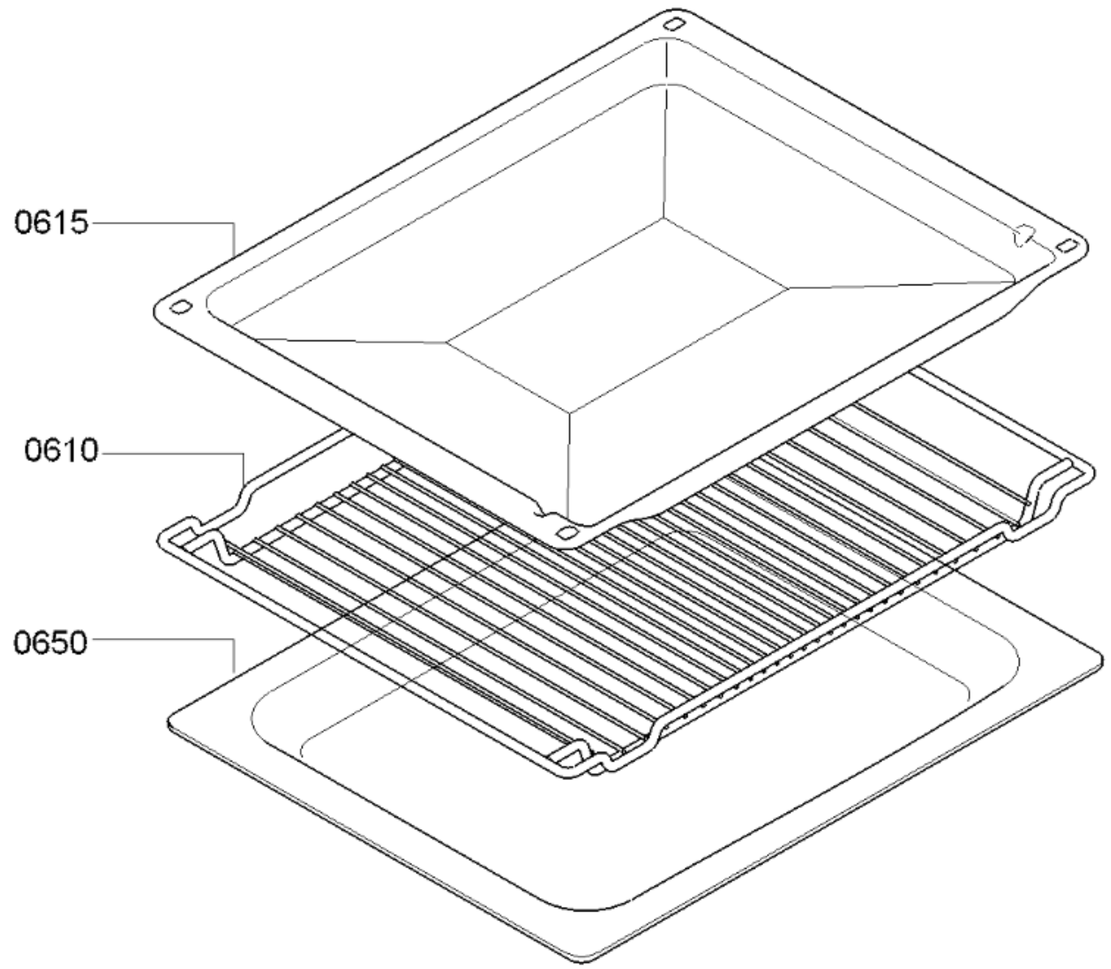
0615
0610
0650