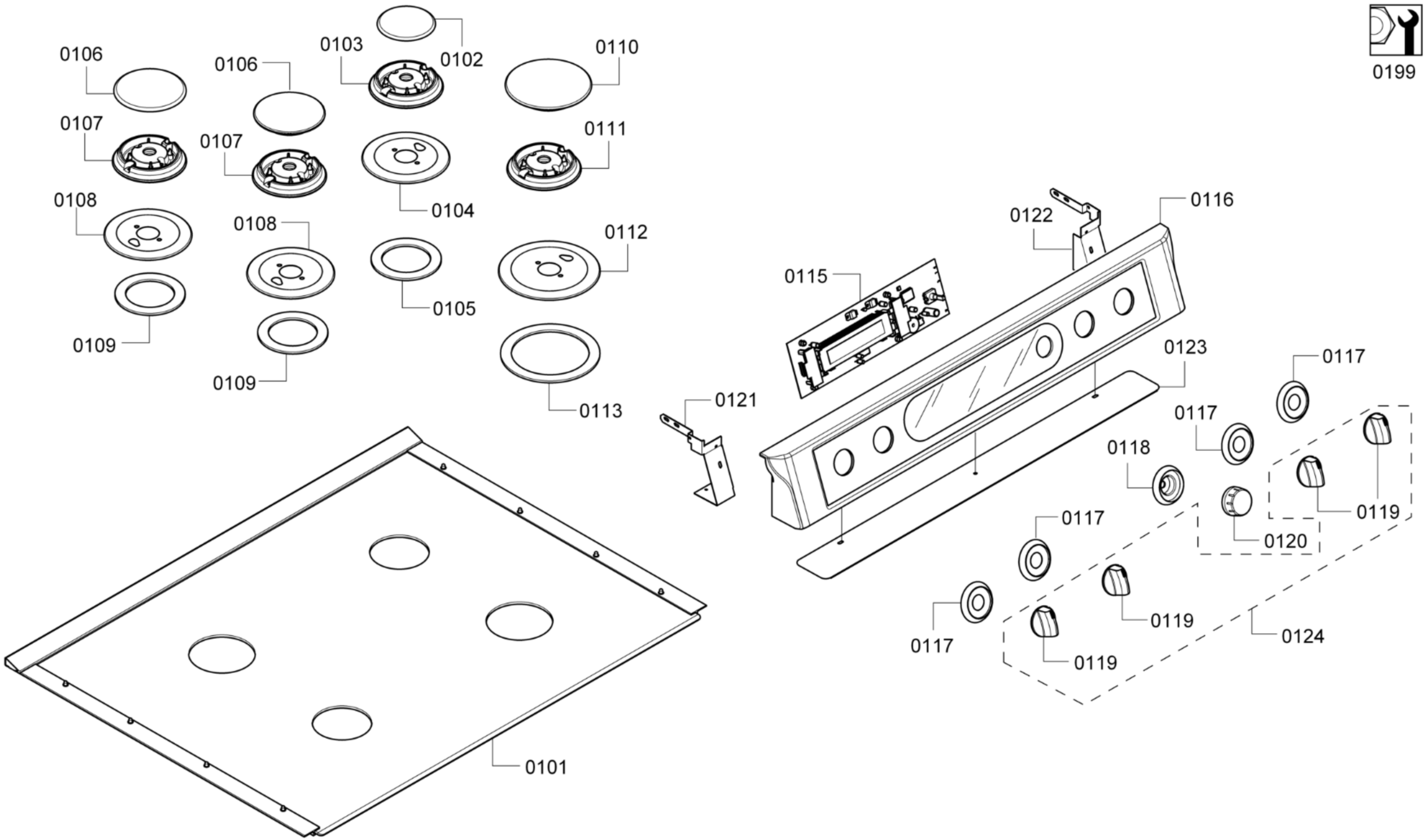
0199
0106
0106
0103
0102
0110
0107
0107
0111
0108
0104
0108
0112
0105
0109
0109
0113
0121
0122
0116
0115
0123
0117
0117
0118
0119
0117
0120
0119
0117
0119
0124
0101

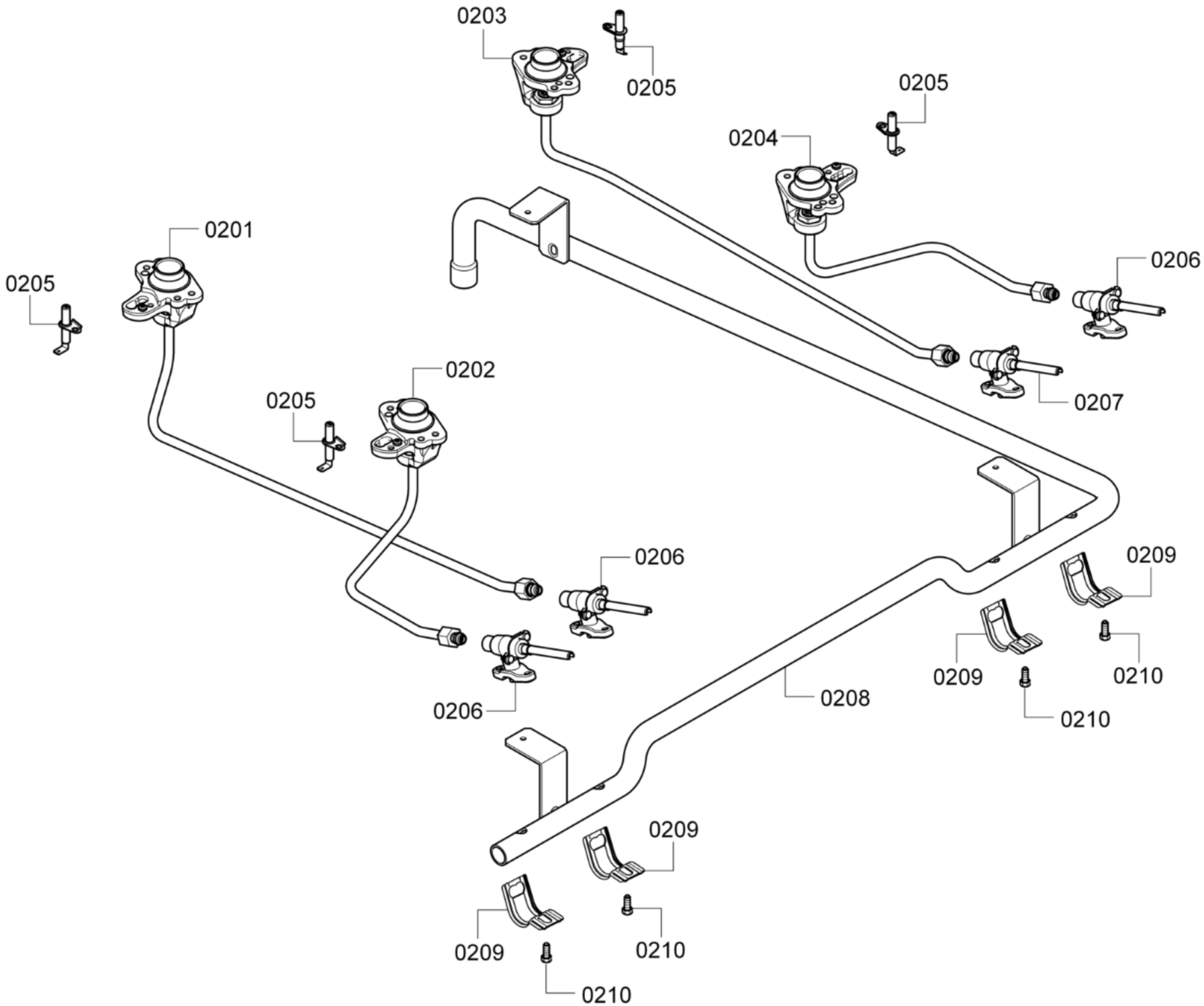

0296

58300000157142 aet 000 e 2/7

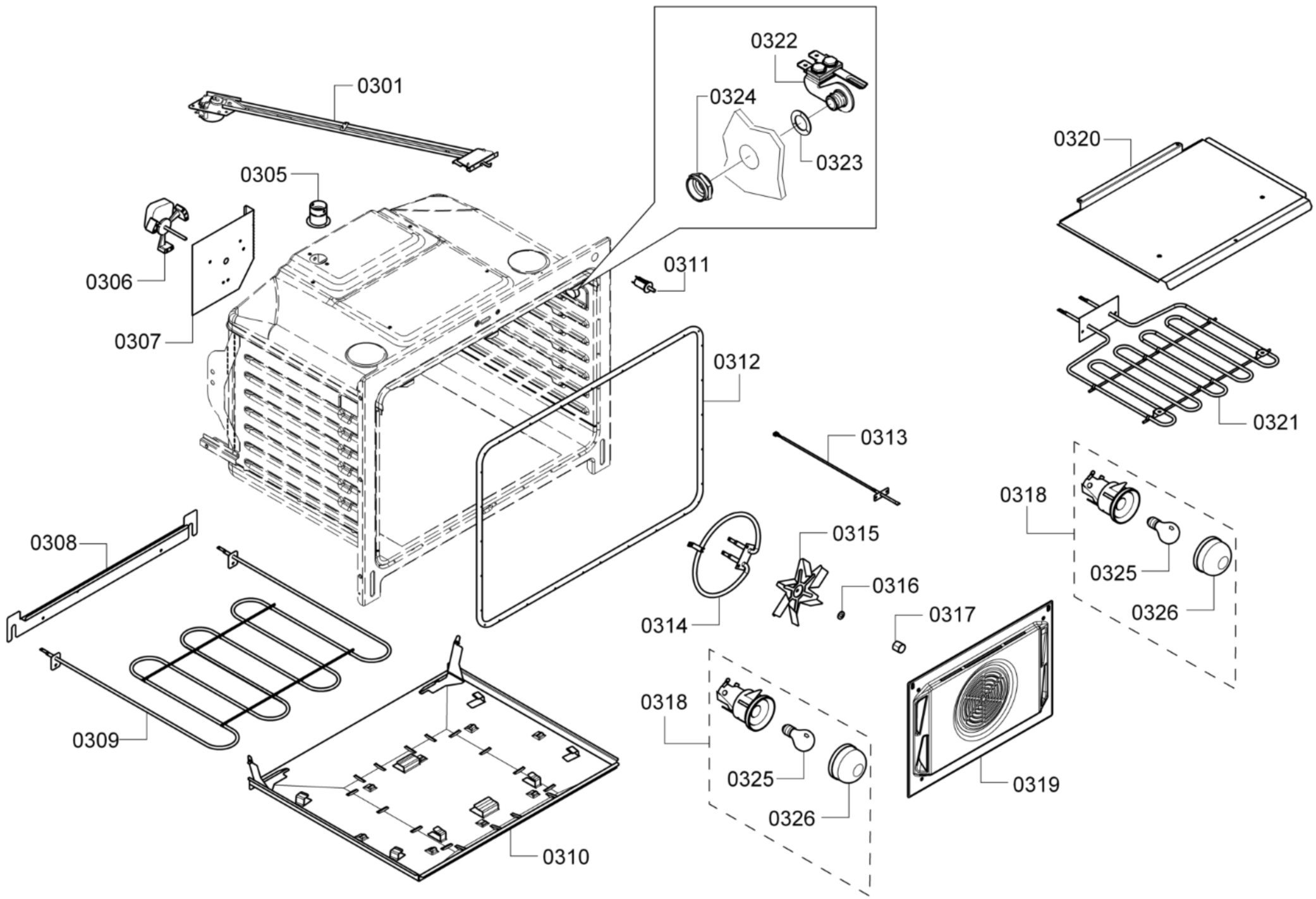
0322
0324
0323
0301
0320
0305
0306
0307
0311
0312
0321
0313
0318
0308
0315
0325
0316
0326
0314
0317
0318
0325
0319
0326
0309
0310

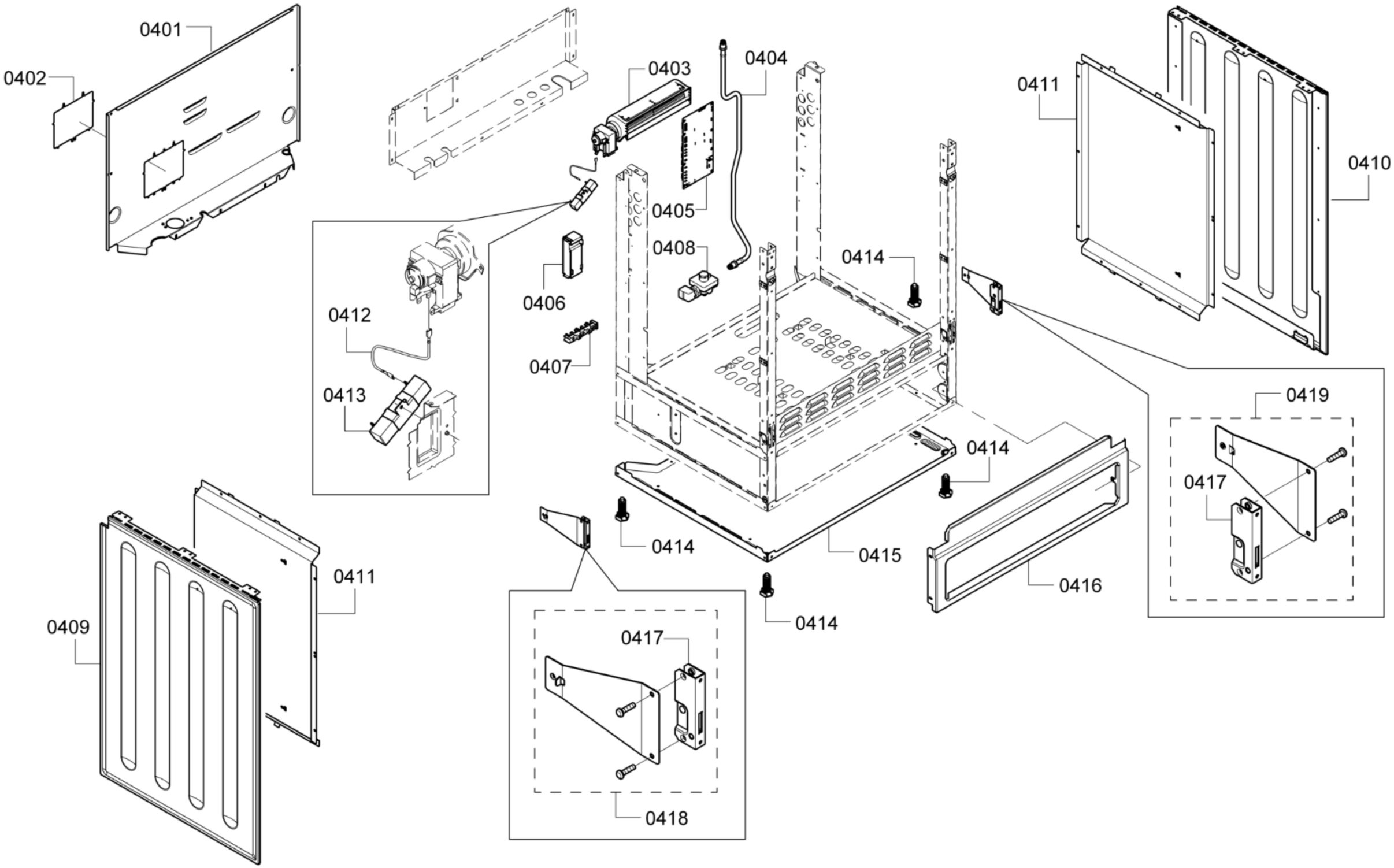

58300000157142 aet 000 e 4/7

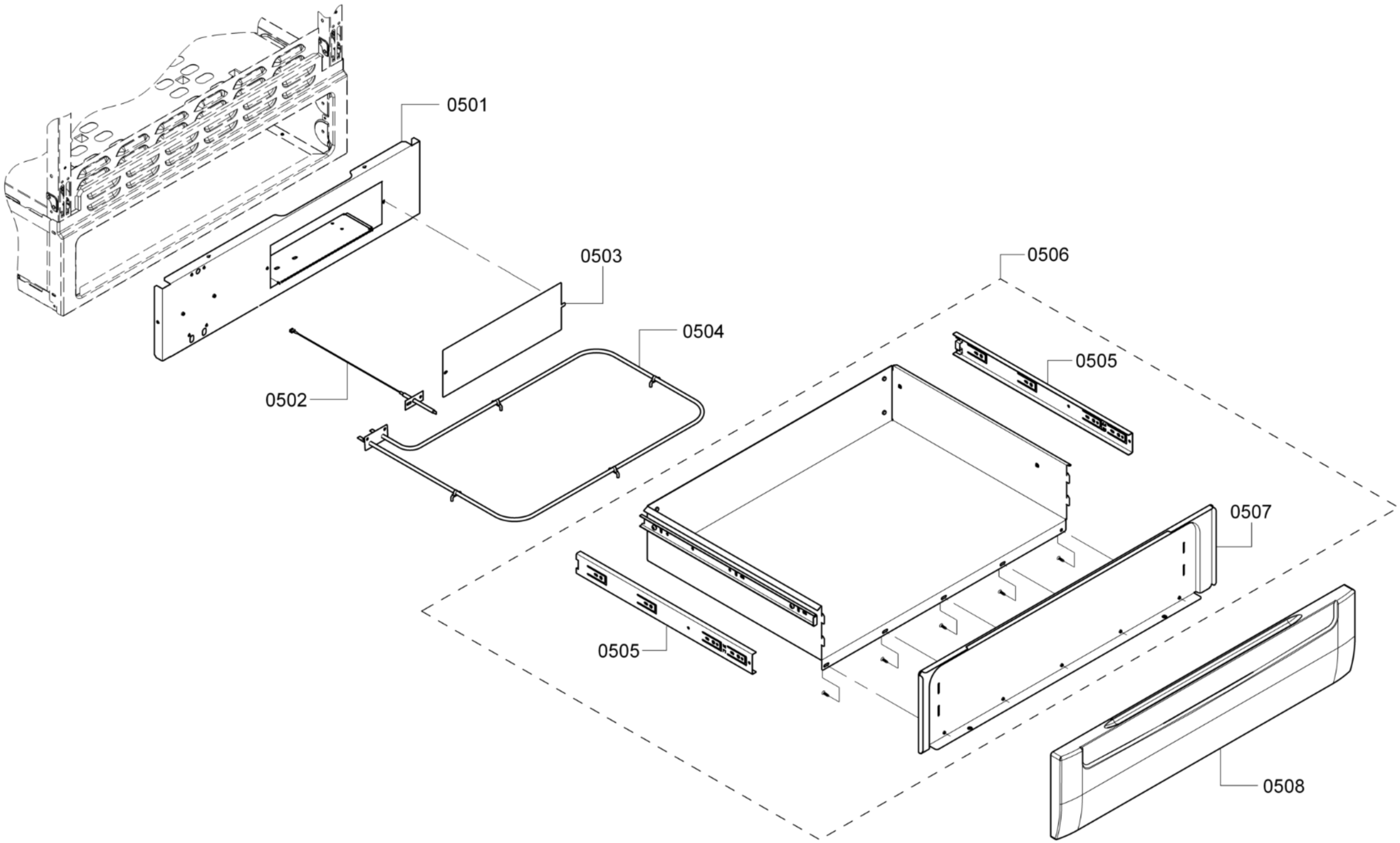

58300000157142 aet 000 e 5/7

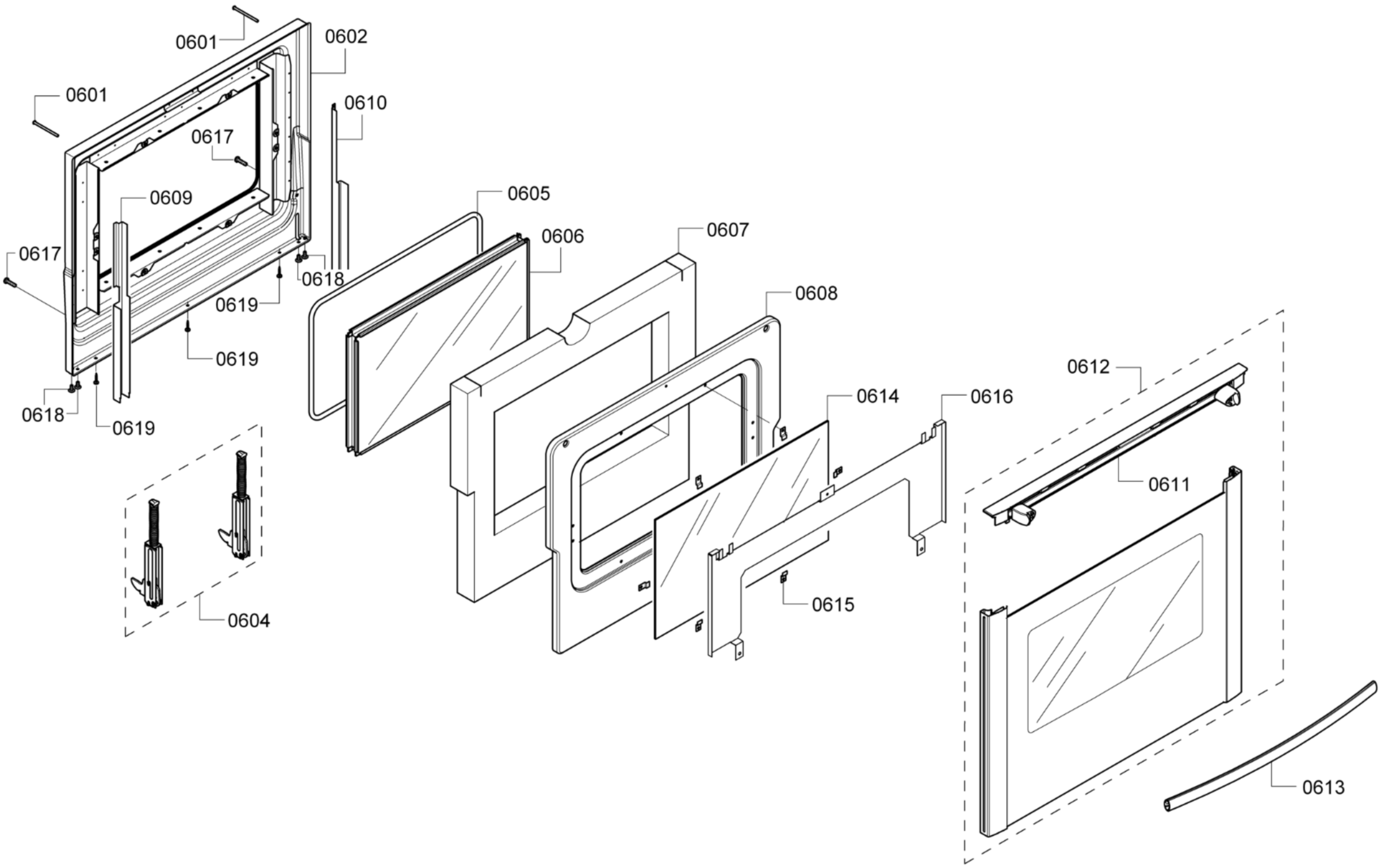

58300000157142 aet 000 e 6/7

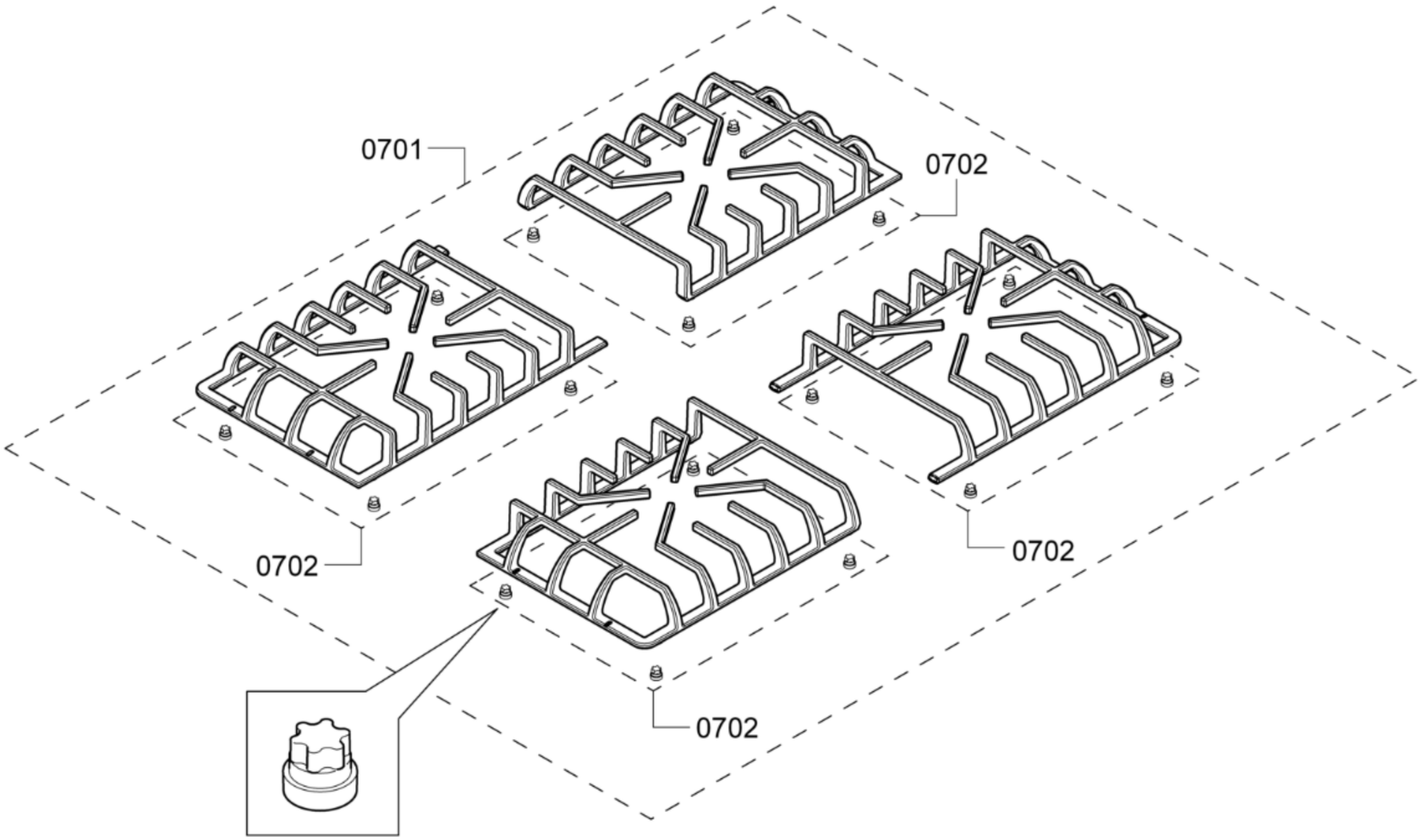
0701
0702
0702
0702
0702

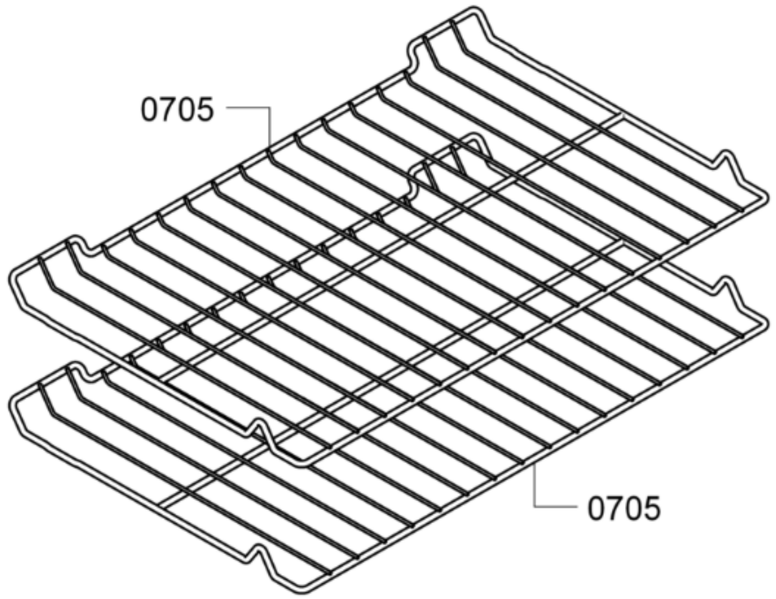
0705
0705

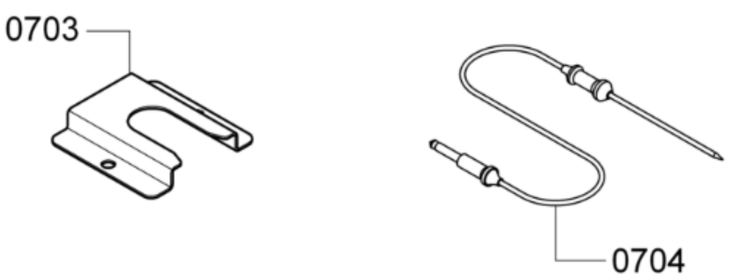
0703
0704

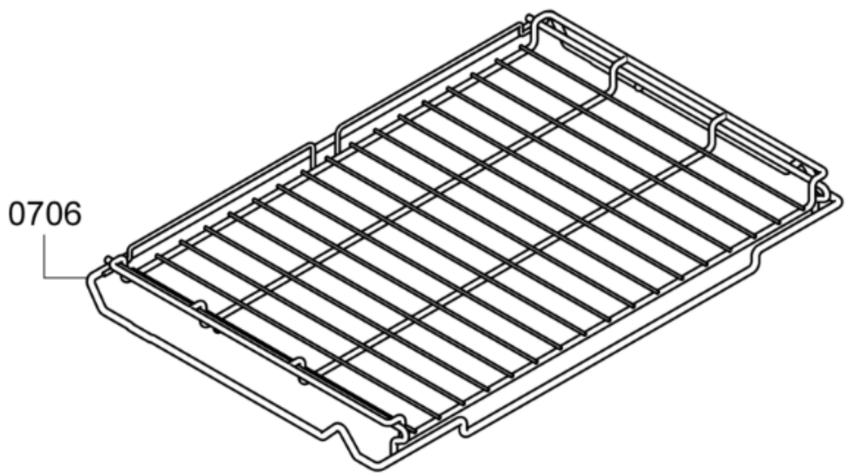
0706