0199

0198

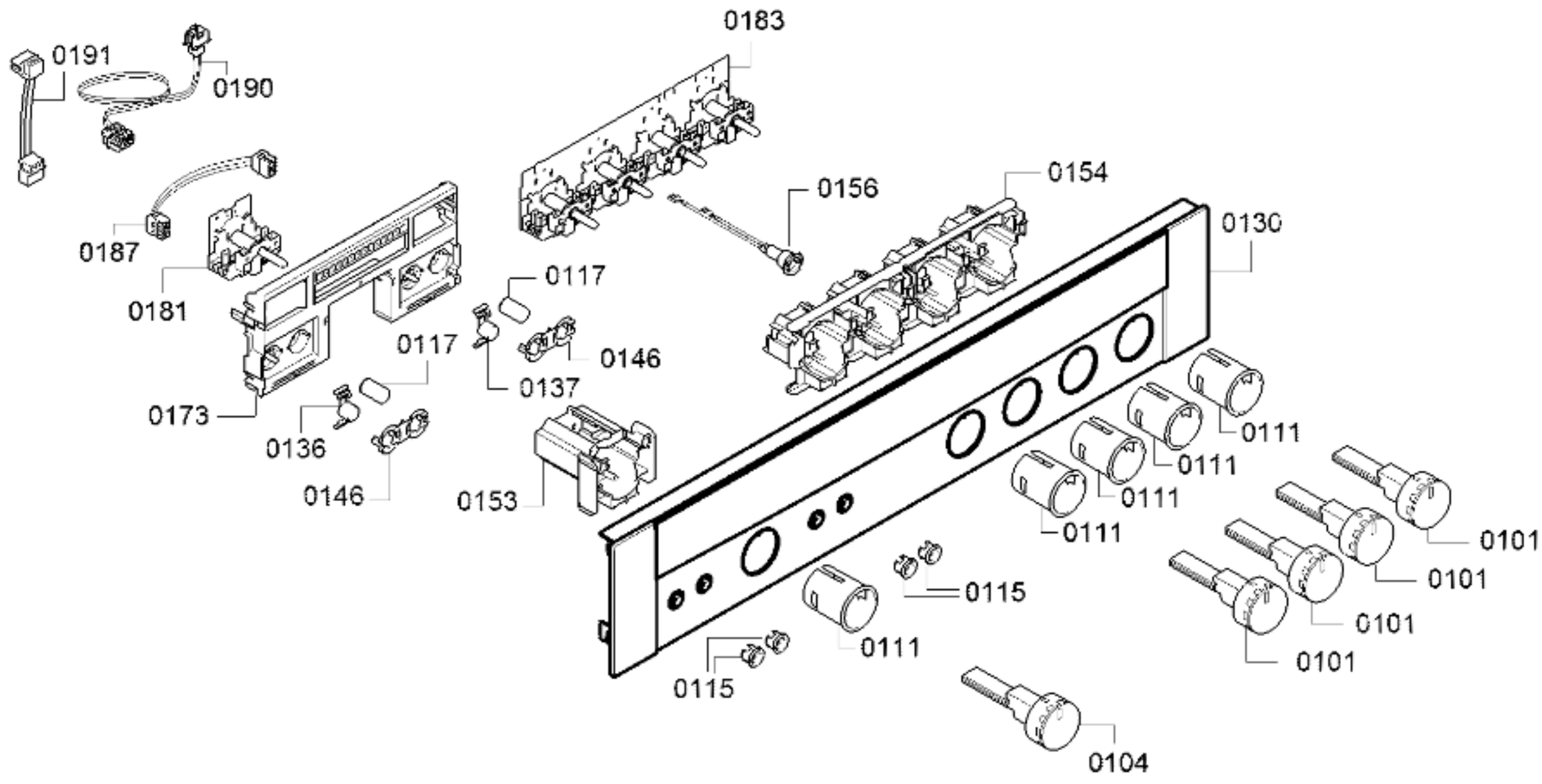
0191
0190
0183
0187
0181
0156
0154
0130
0117
0117
0146
0137
0173
0136
0146
0153
0111
0111
0111
0111
0101
0101
0101
0101
0115
0115
0111
0104

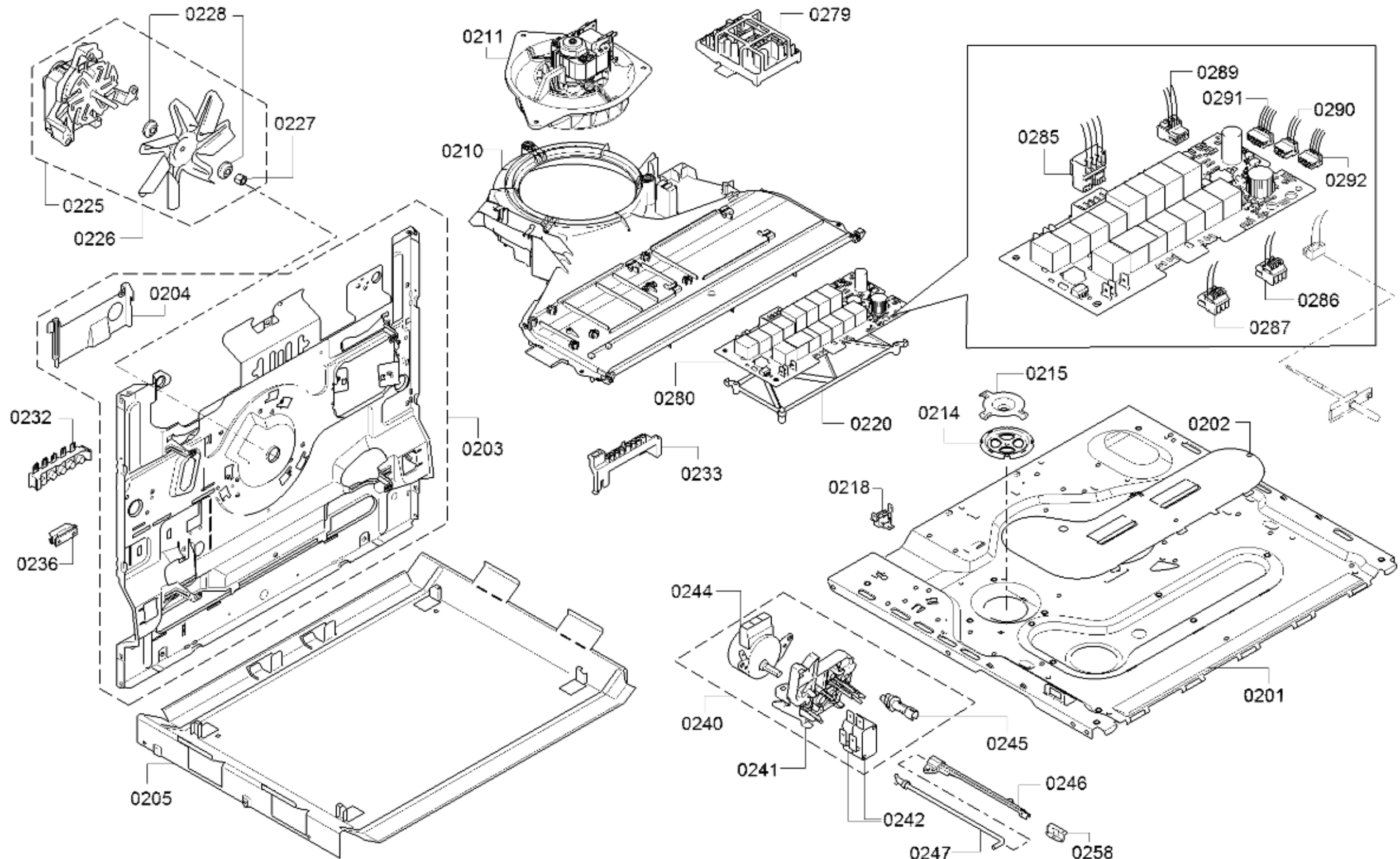

58300000193798 aet 000 a 2/6

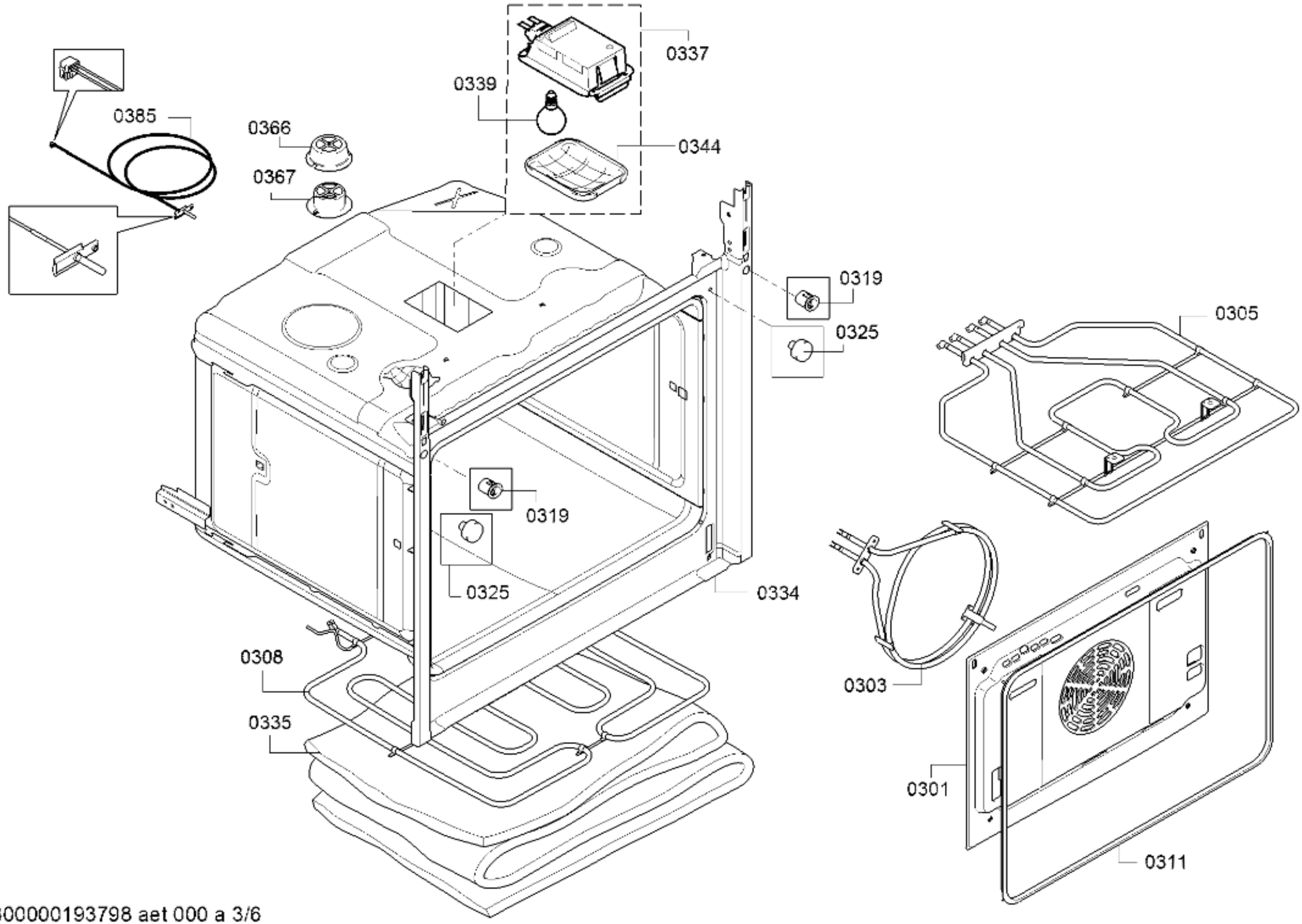

58300000193798 aet 000 a 3/6

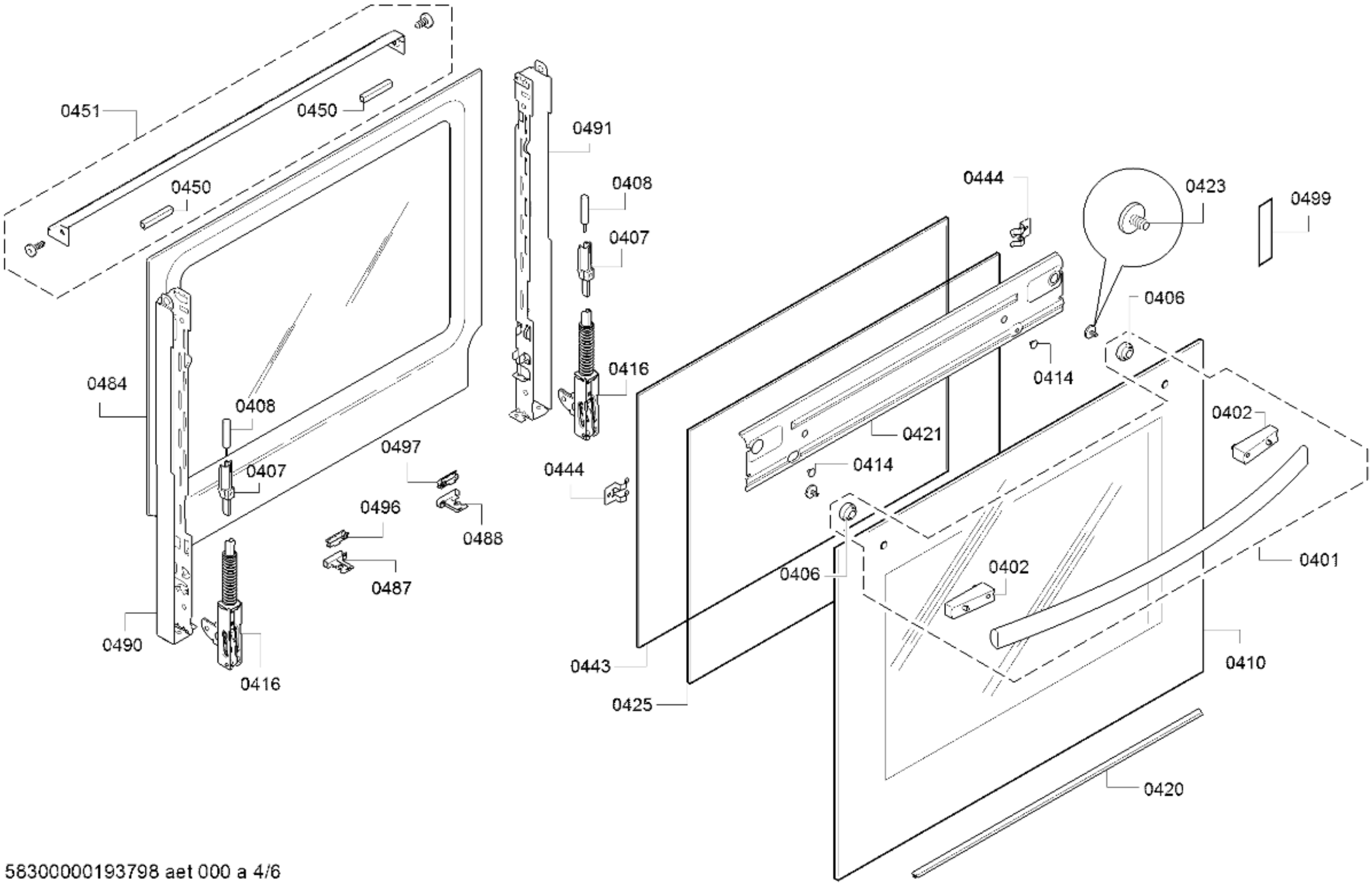

58300000193798 aet 000 a 4/6

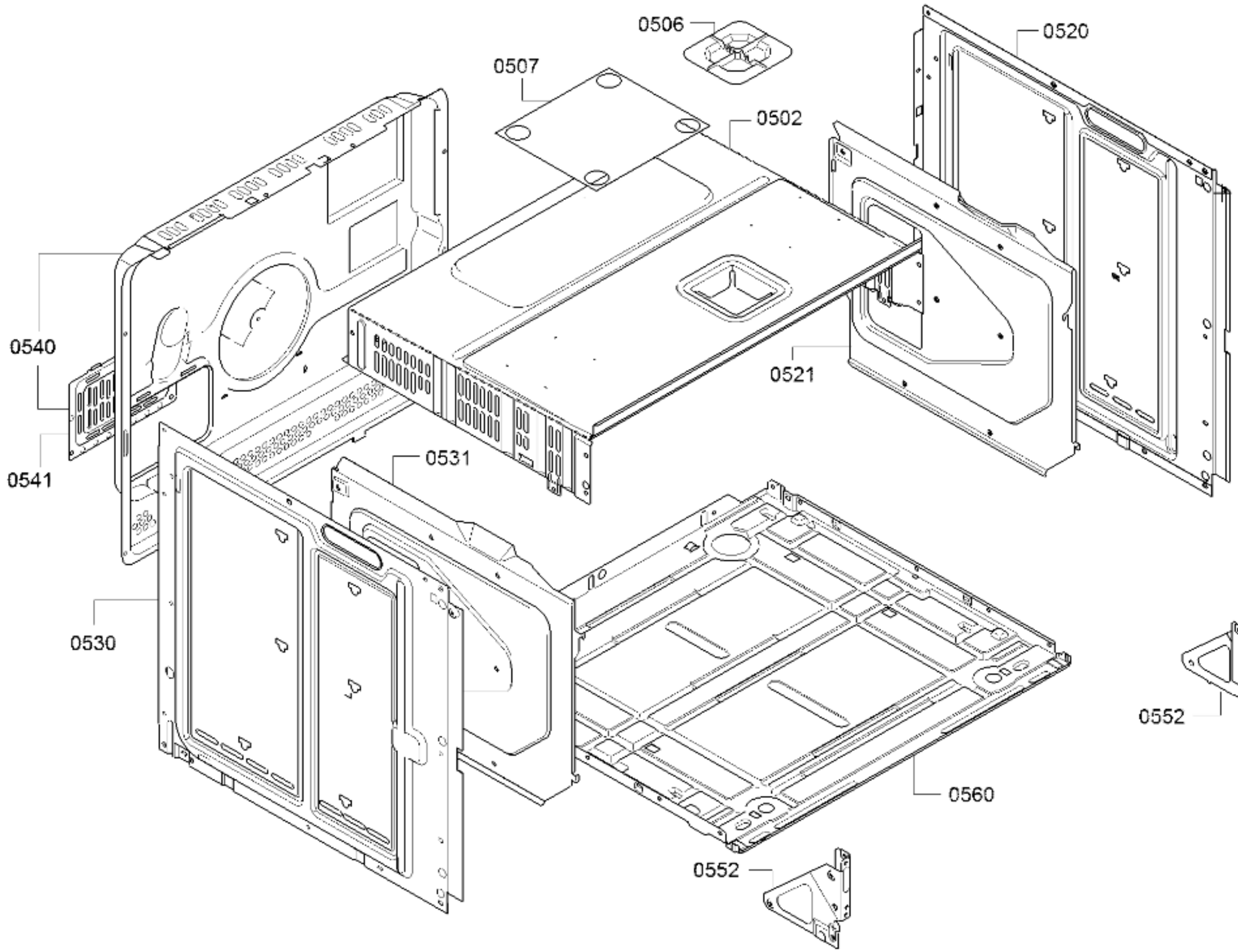

58300000193798 aet 000 a 5/6

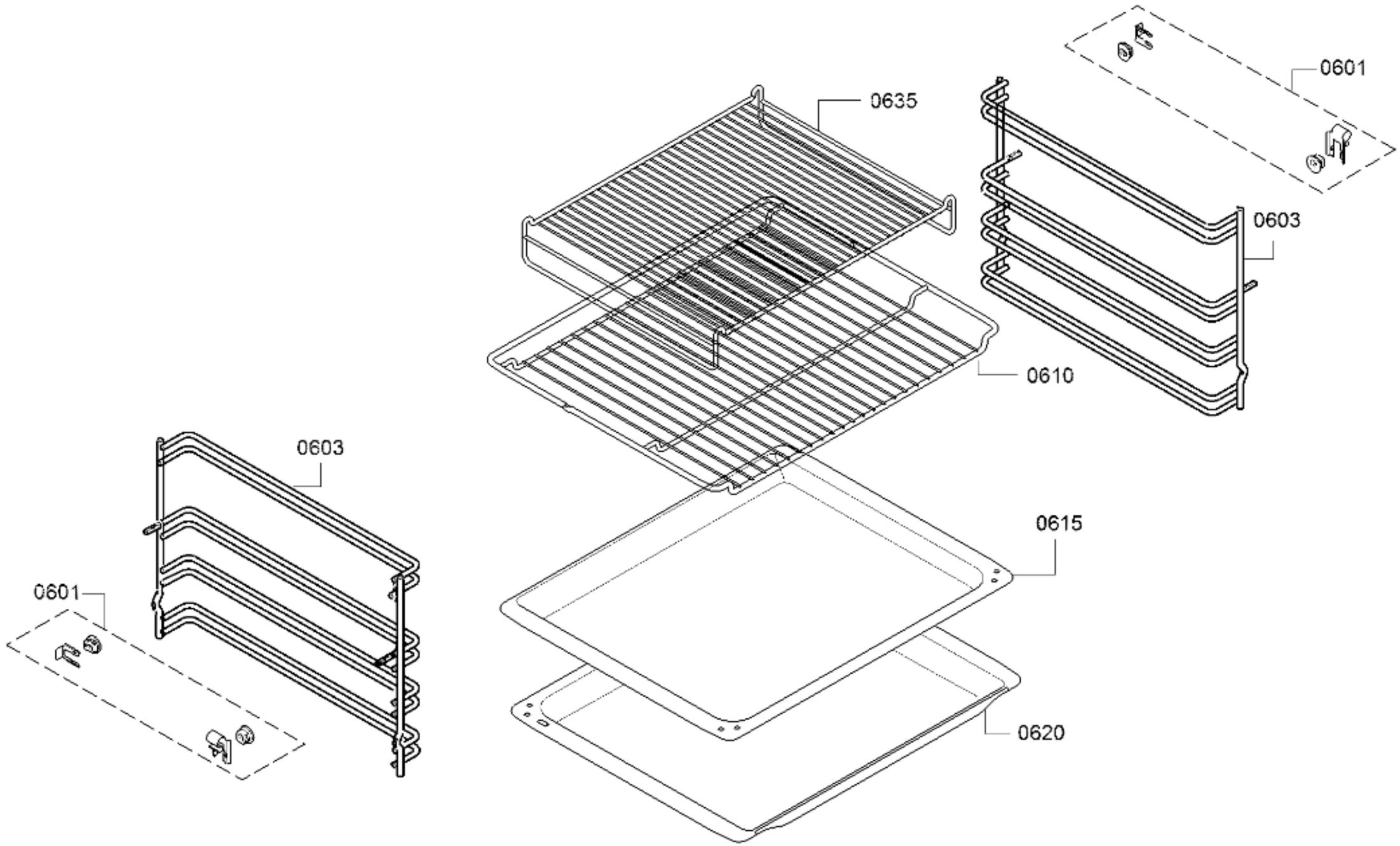
0601
0635
0603
0610
0603
0615
0601
0620