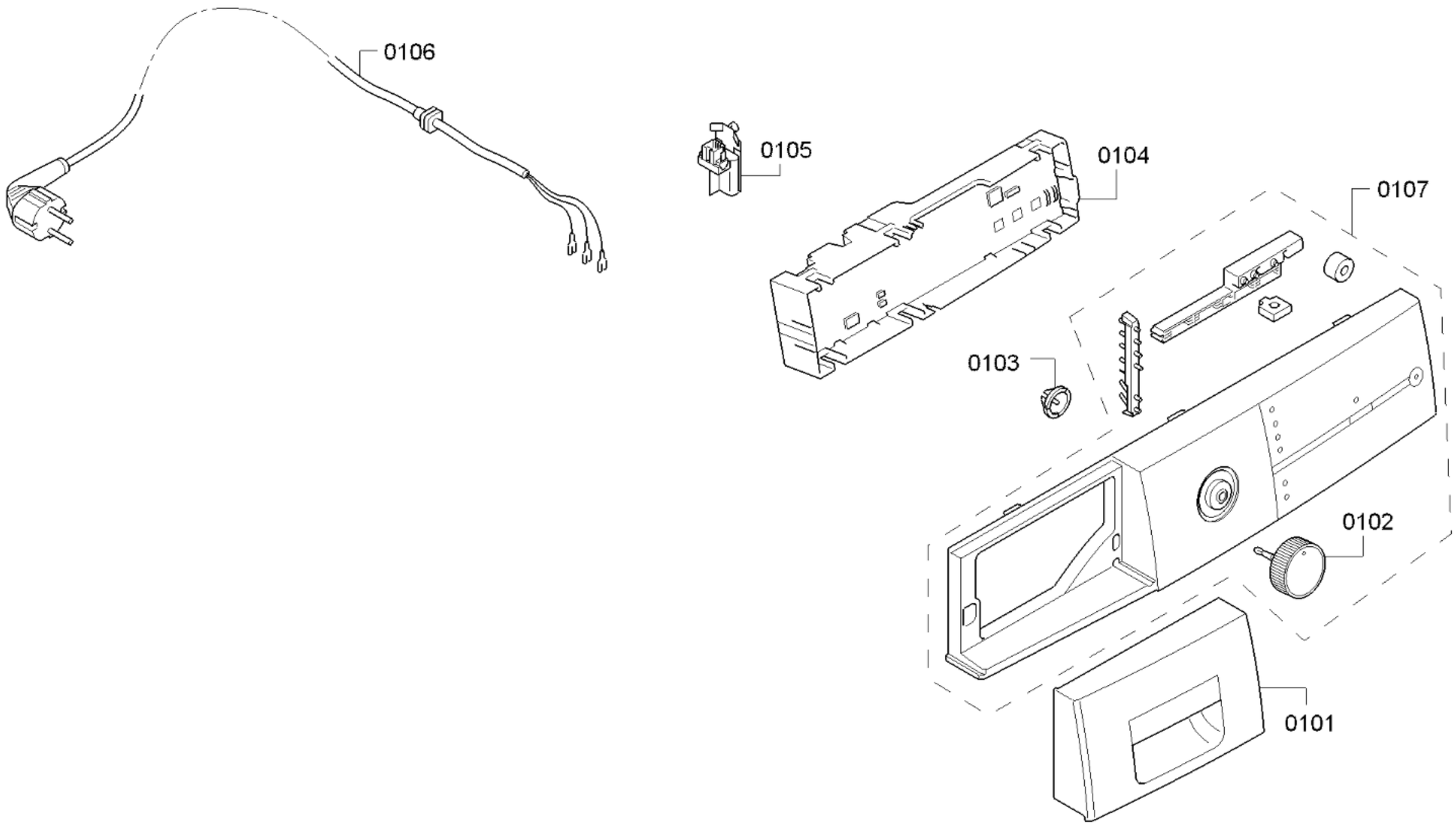
0106
0105
0104
0107
0103
0102
0101

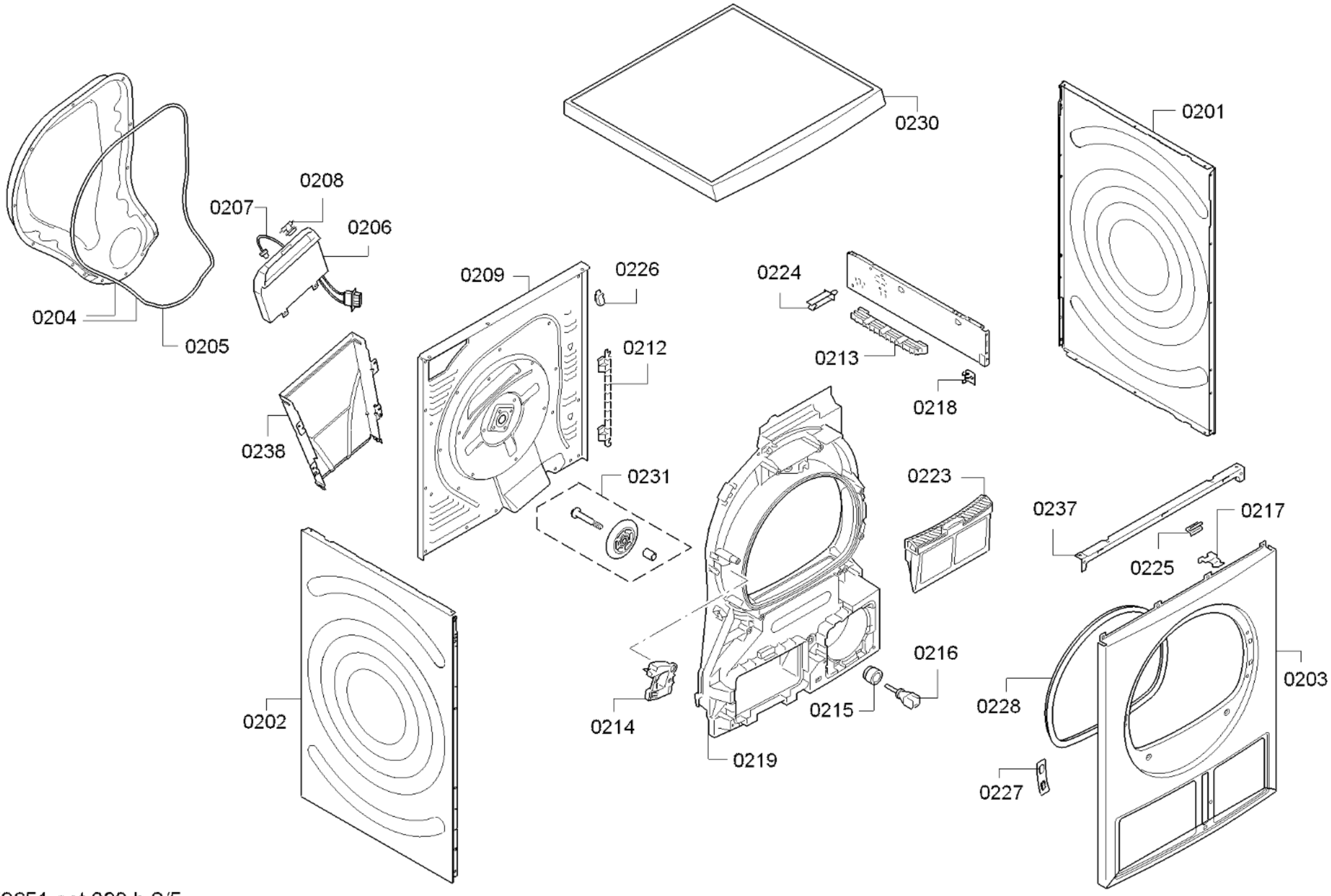
0230
0201
0208
0207
0206
0204
0205
0209
0226
0224
0212
0213
0218
0238
0231
0223
0237
0217
0225
0216
0203
0228
0202
0214
0215
0219
0227

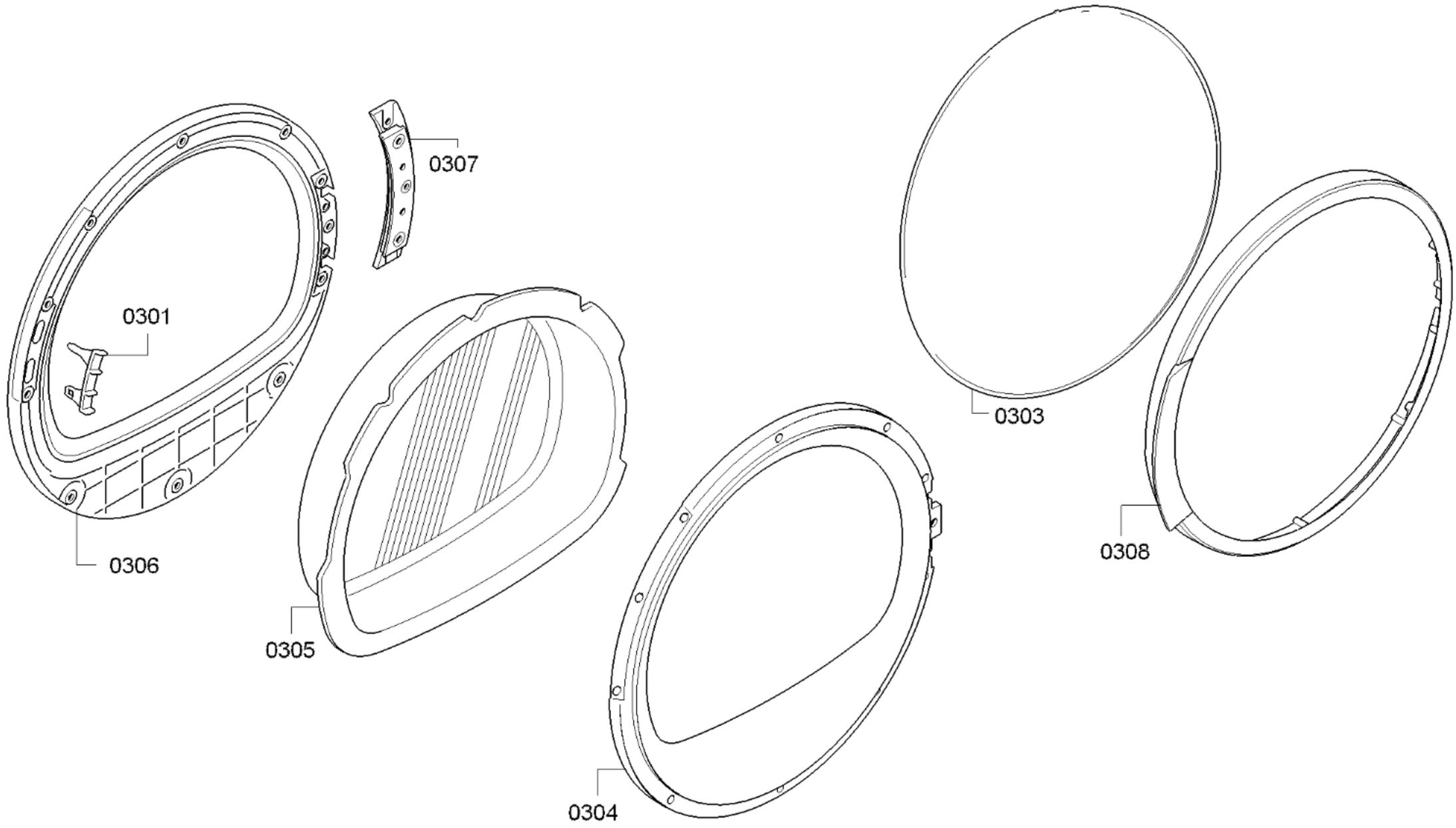
0307
0301
0306
0305
0304
0303
0308

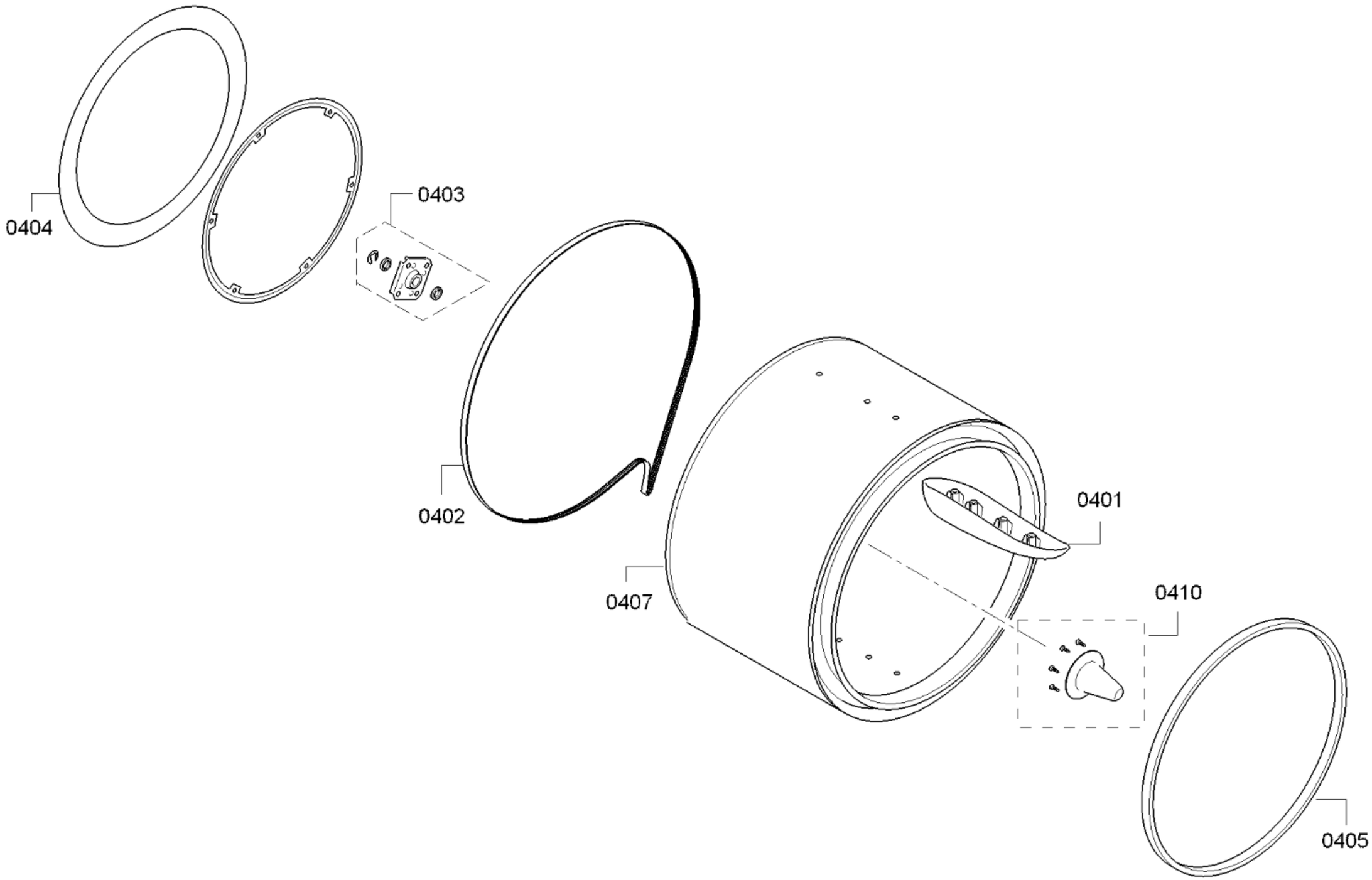
0404
0403
0402
0401
0407
0410
0405

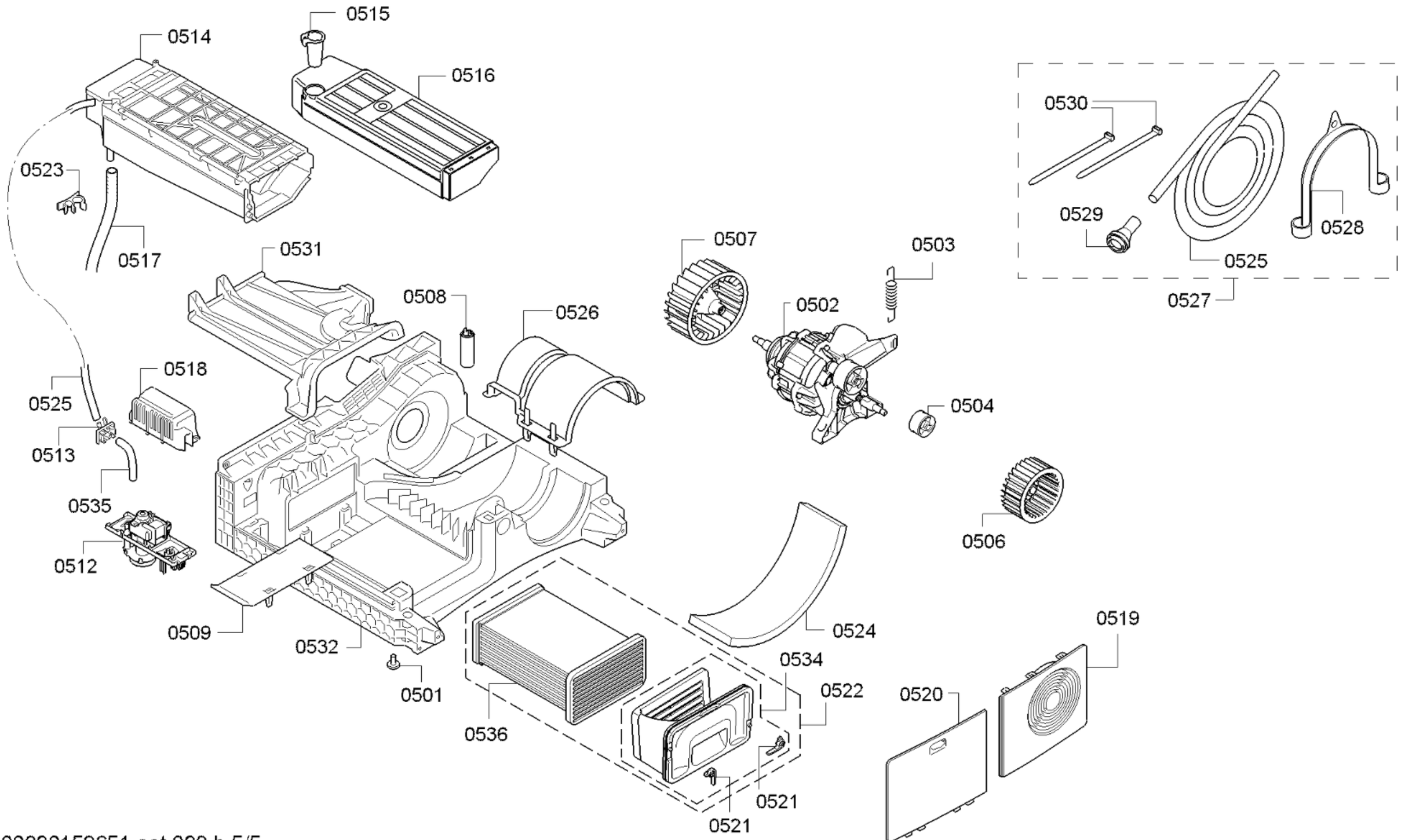

58300000159651 aet 000 b 5/5