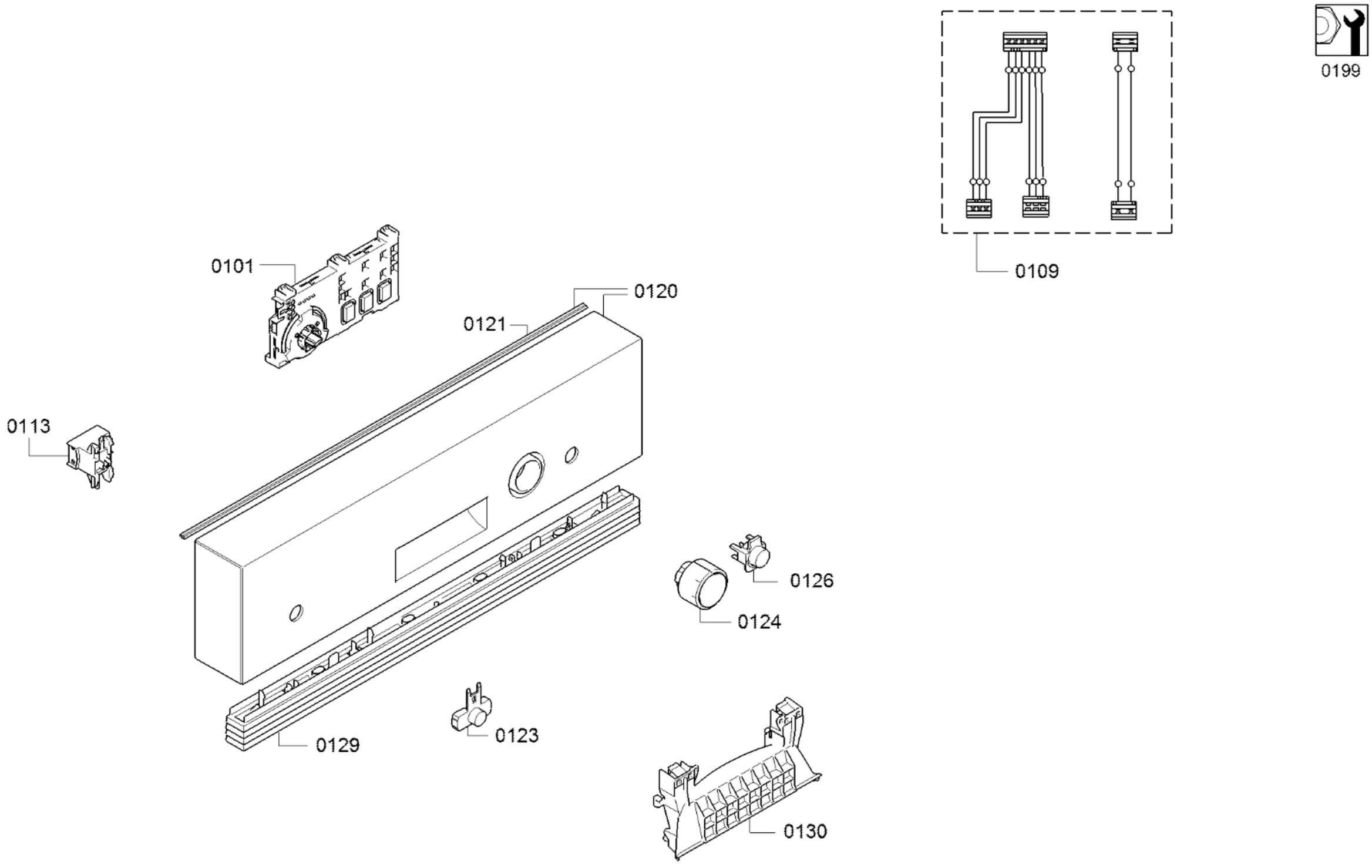
0199
0109
0101
0120
0121
0113
0126
0124
0123
0129
0130

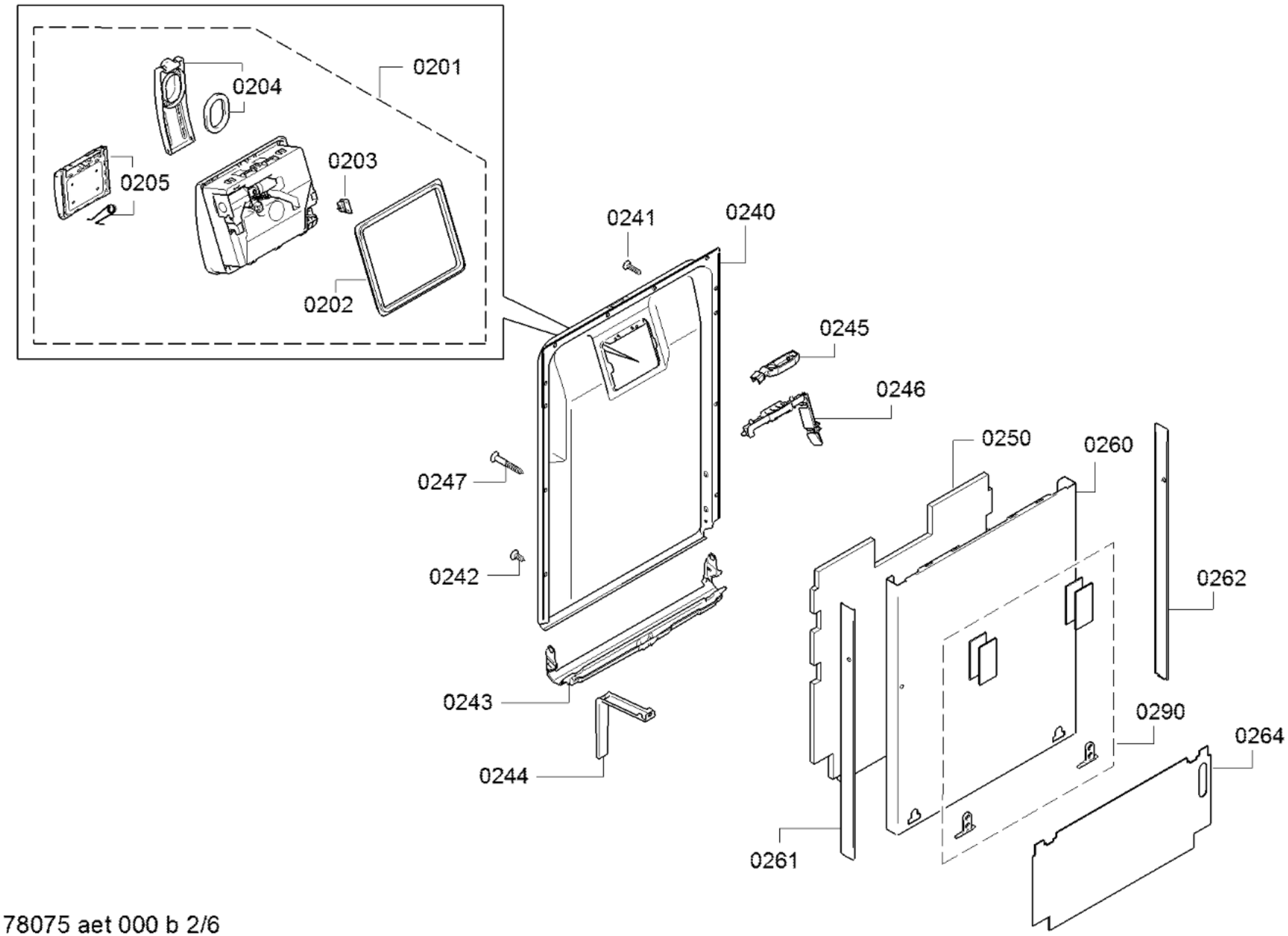

58300000178075 aet 000 b 2/6

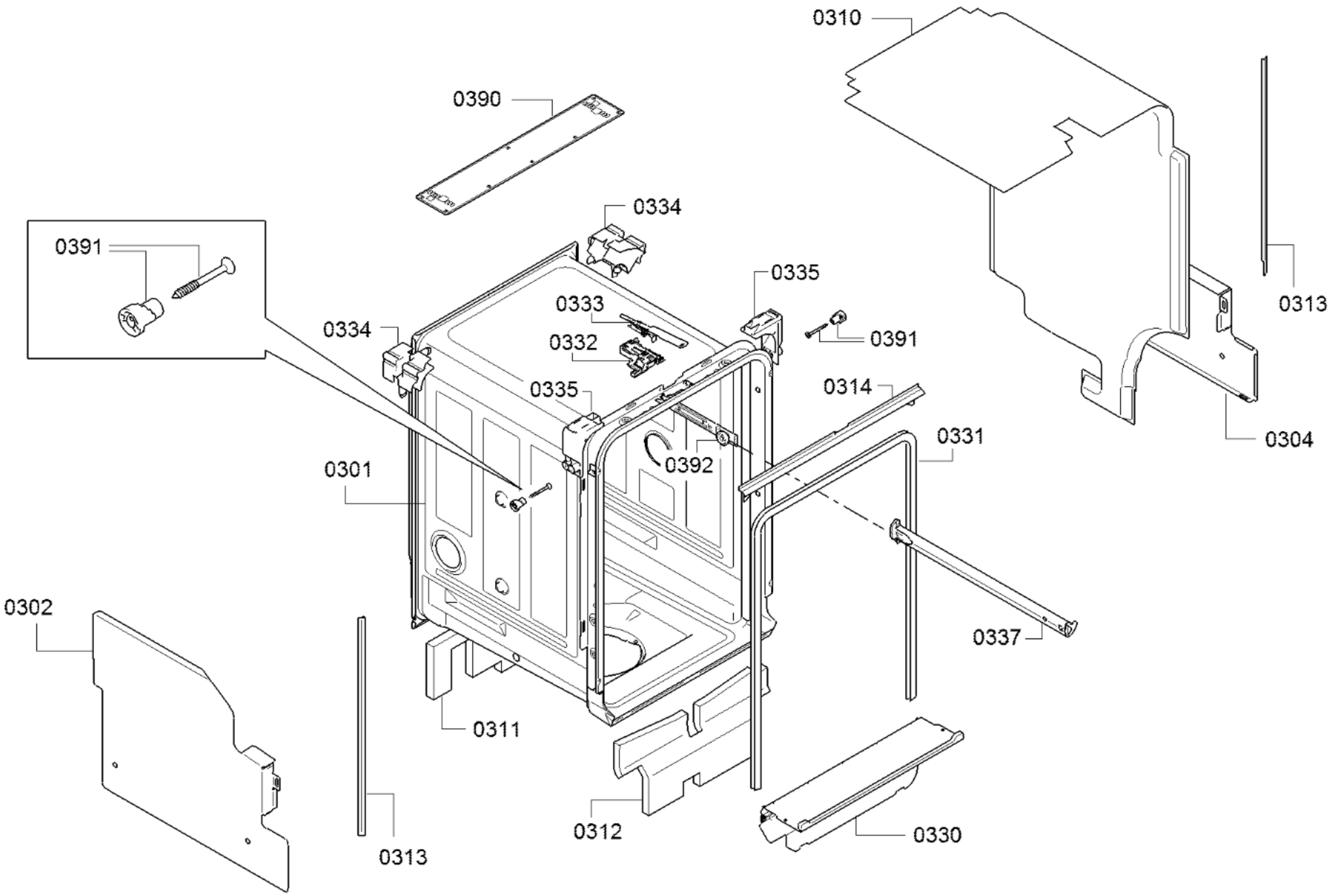

58300000178075 aet 000 b 3/6

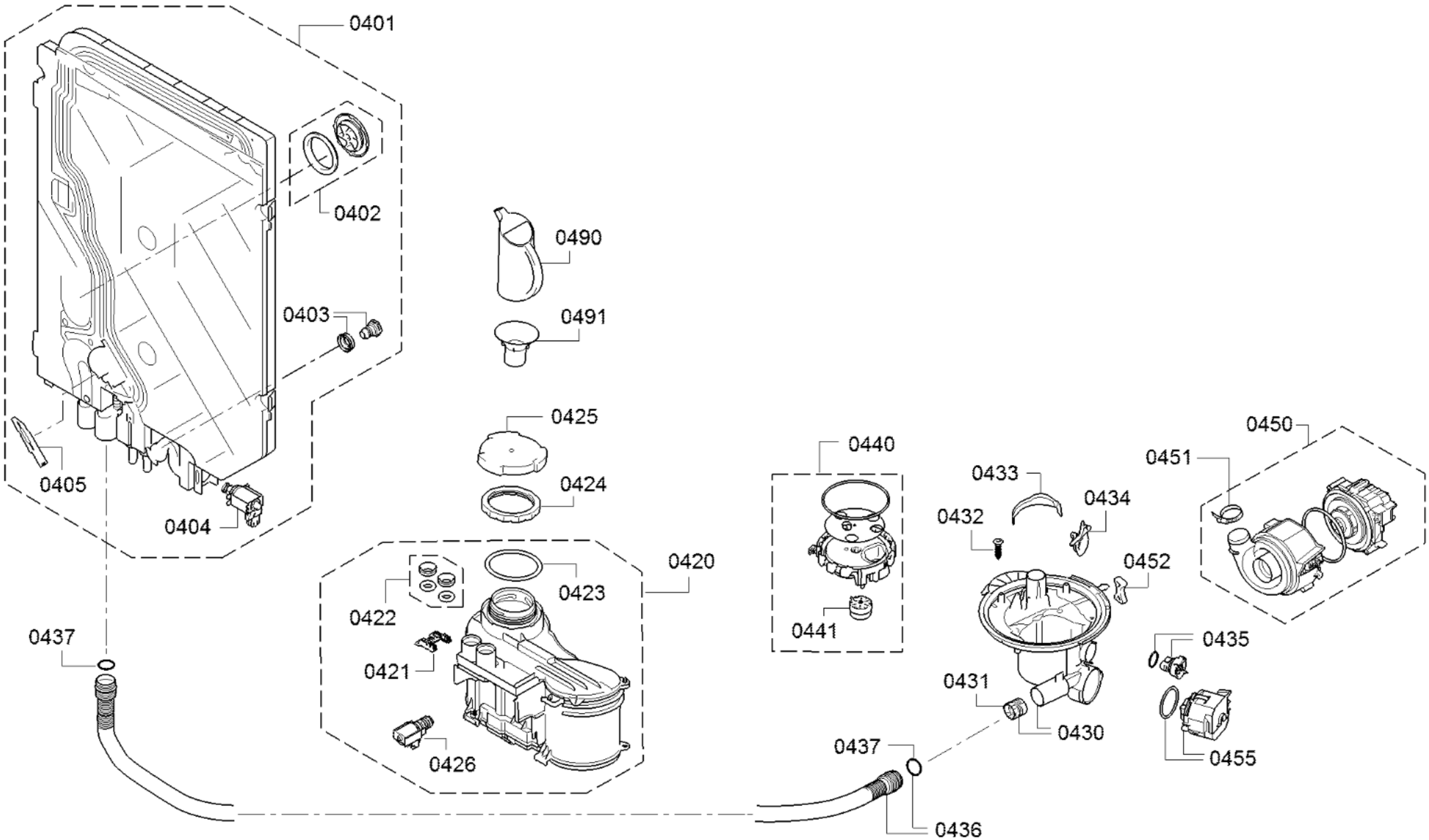
0401
0402
0403
0404
0405
0490
0491
0425
0424
0420
0423
0422
0421
0426
0437
0440
0441
0433
0434
0432
0452
0431
0430
0437
0436
0450
0451
0435
0455

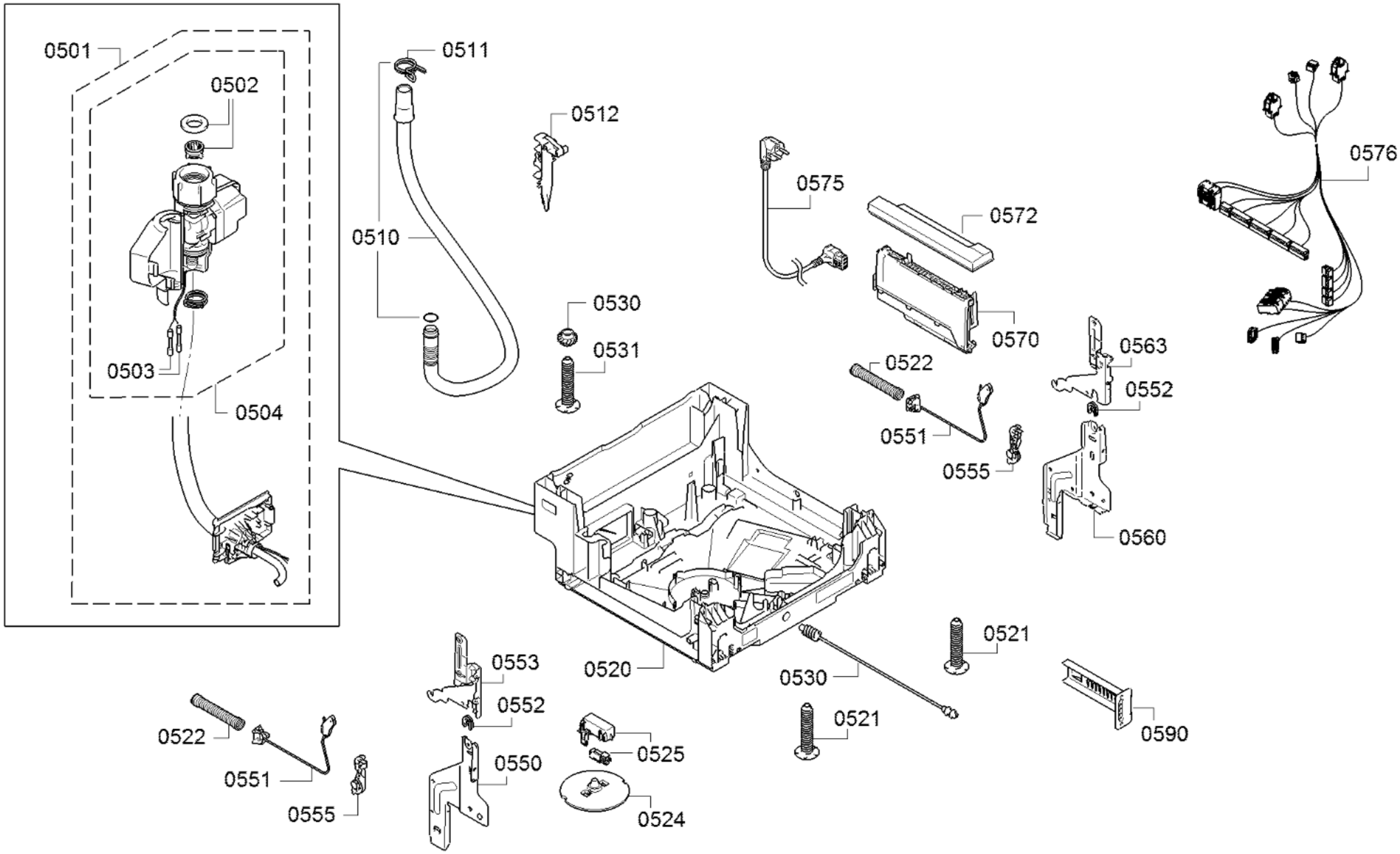
0501
0502
0503
0504
0511
0512
0510
0530
0531
0575
0572
0570
0576
0522
0563
0552
0551
0555
0560
0521
0553
0520
0530
0552
0522
0525
0521
0590
0550
0551
0555
0524

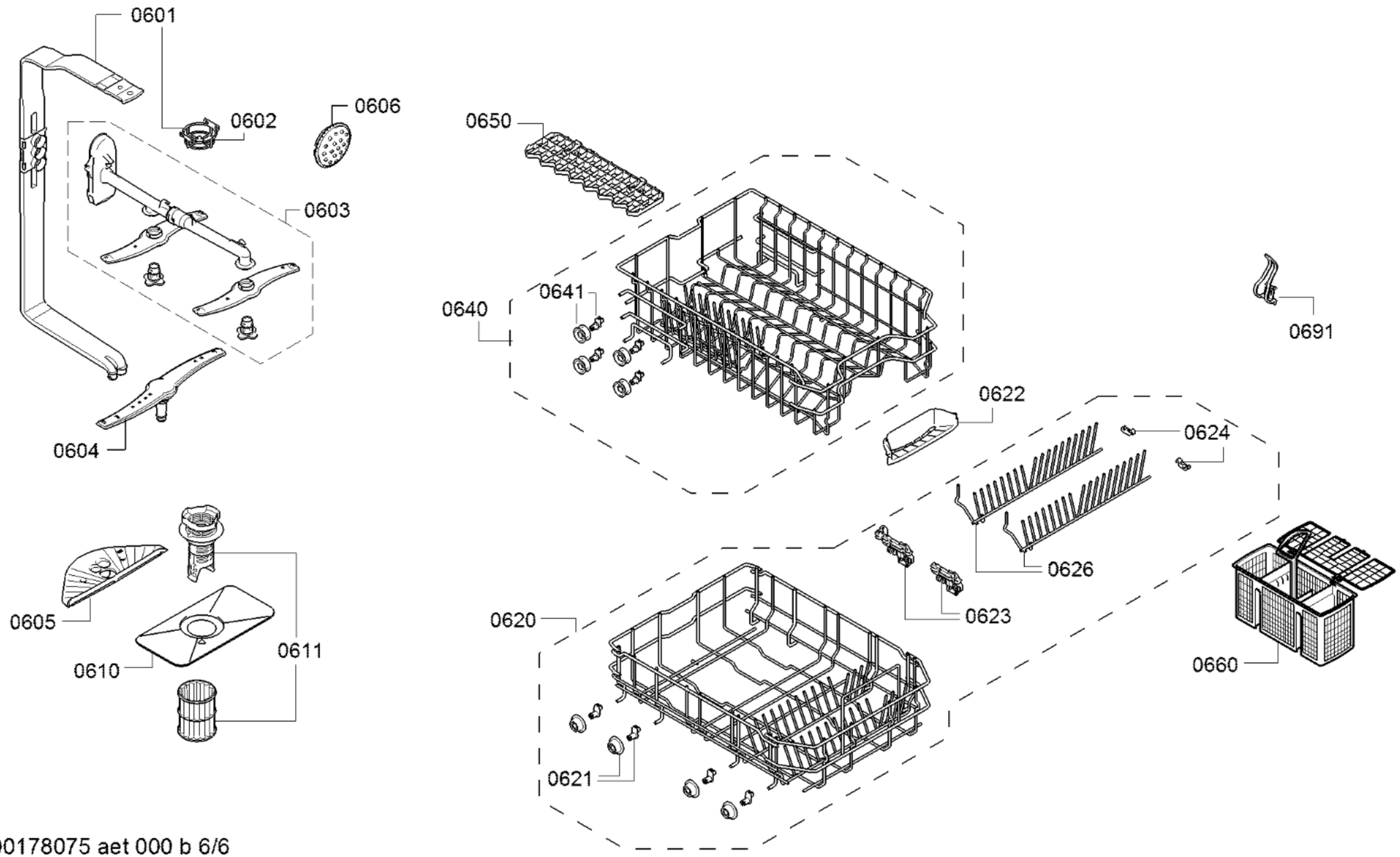

58300000178075 aet 000 b 6/6