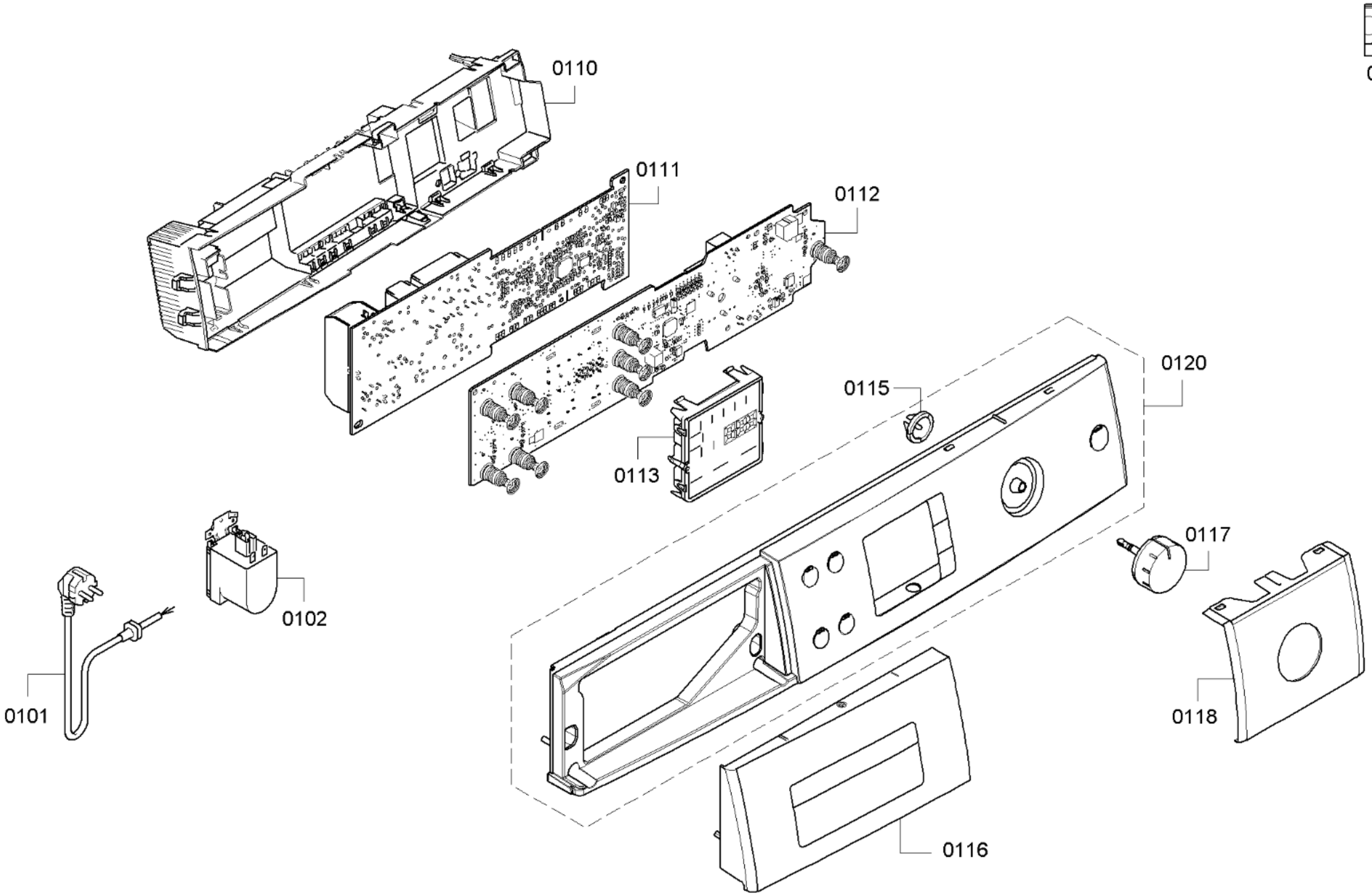

58300000160083 aet 000 a 1/5

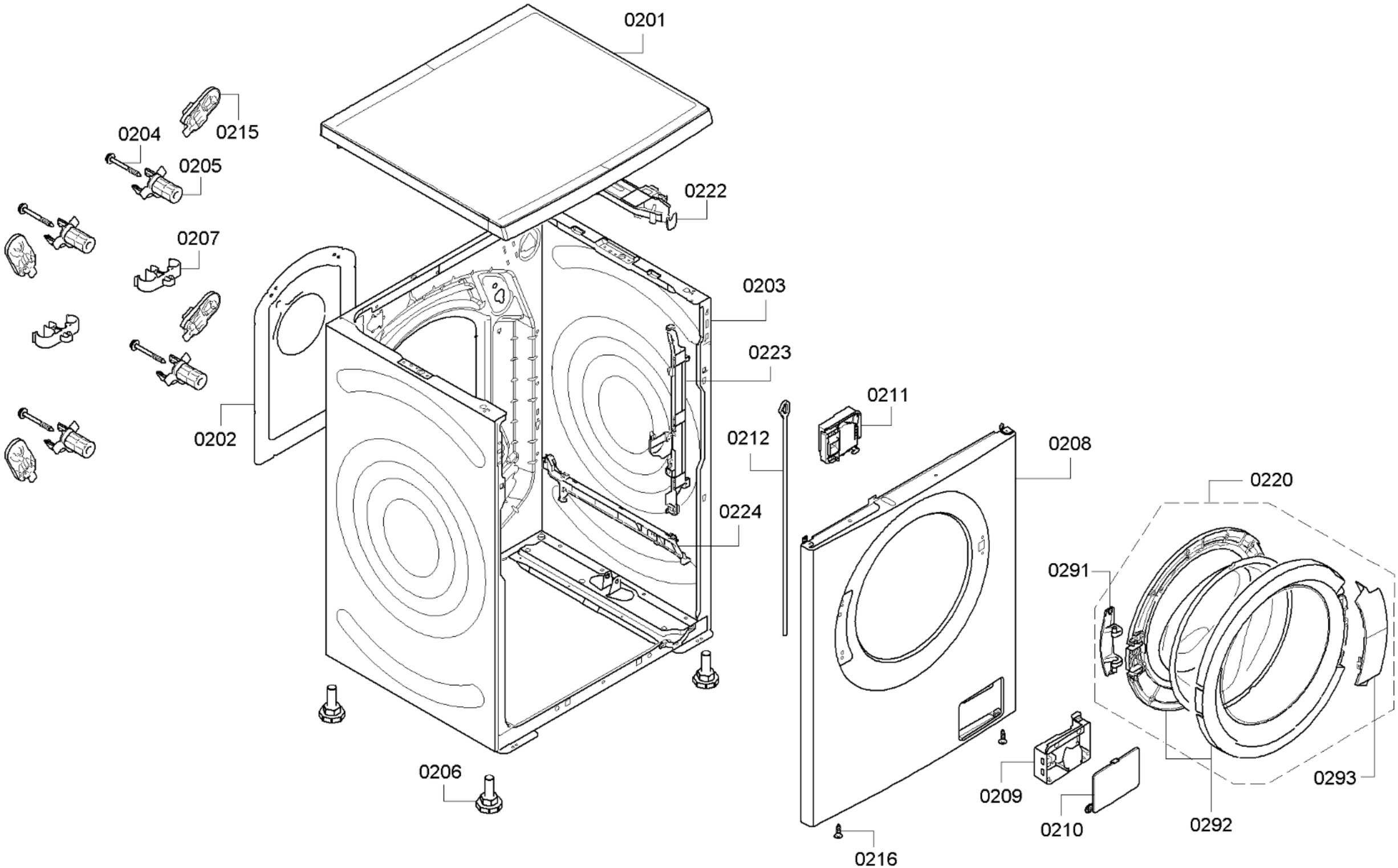

58300000160083 aet 000 a 2/5

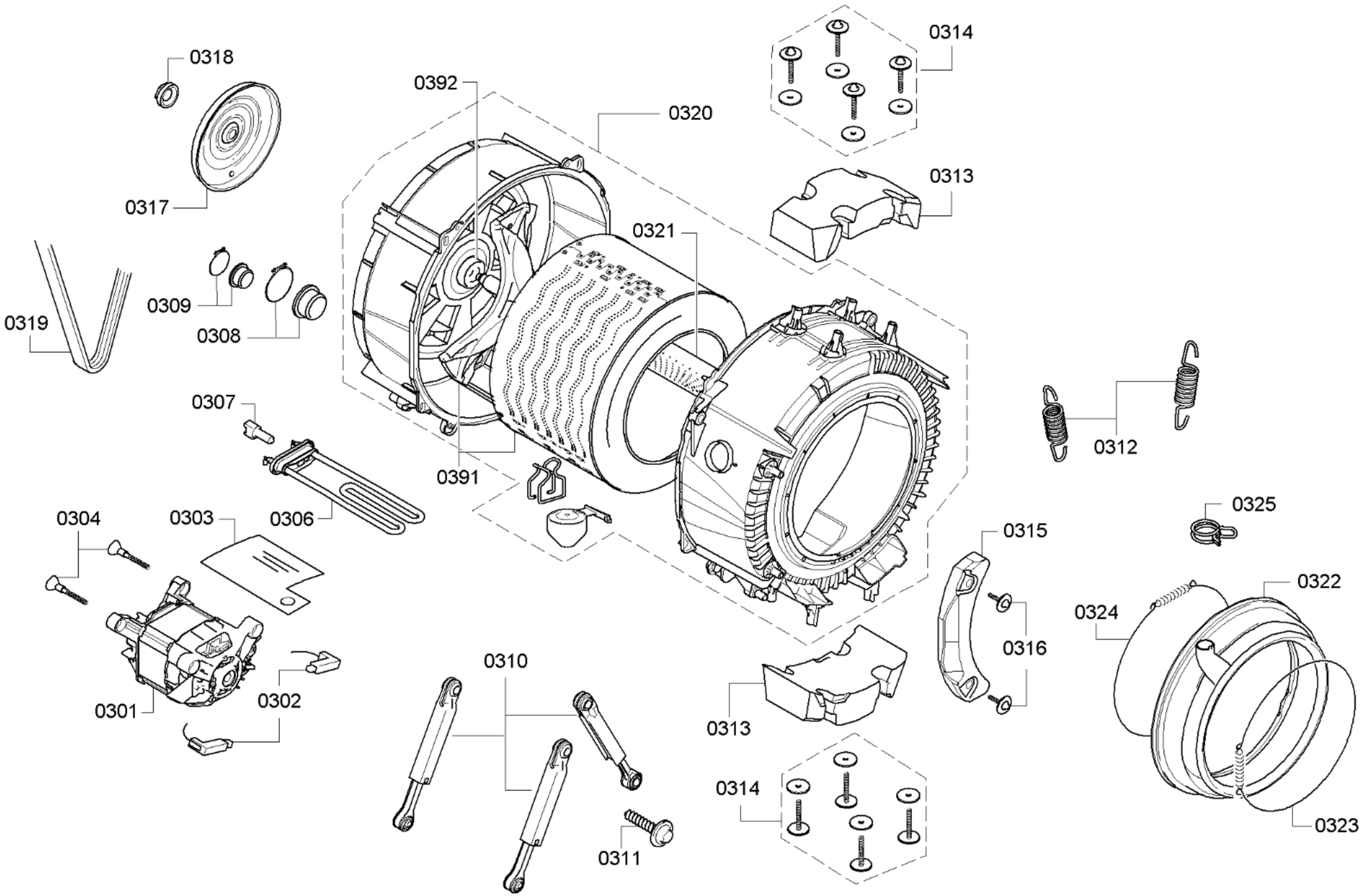

58300000160083 aet 000 a 3/5

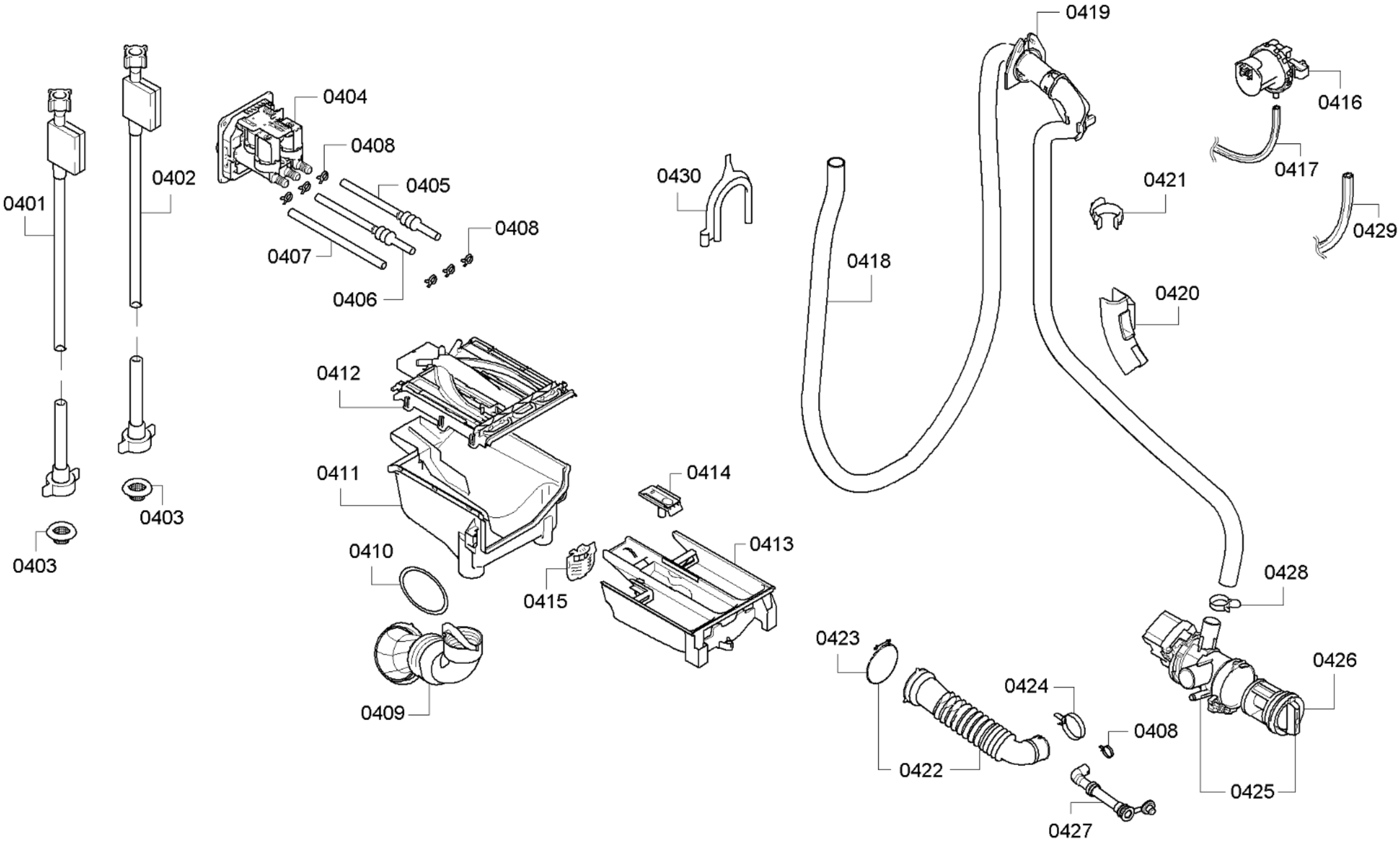
0401
0402
0404
0408
0405
0408
0407
0406
0403
0403
0412
0411
0410
0409
0414
0415
0413
0430
0418
0419
0416
0417
0421
0429
0420
0428
0423
0426
0424
0408
0422
0425
0427

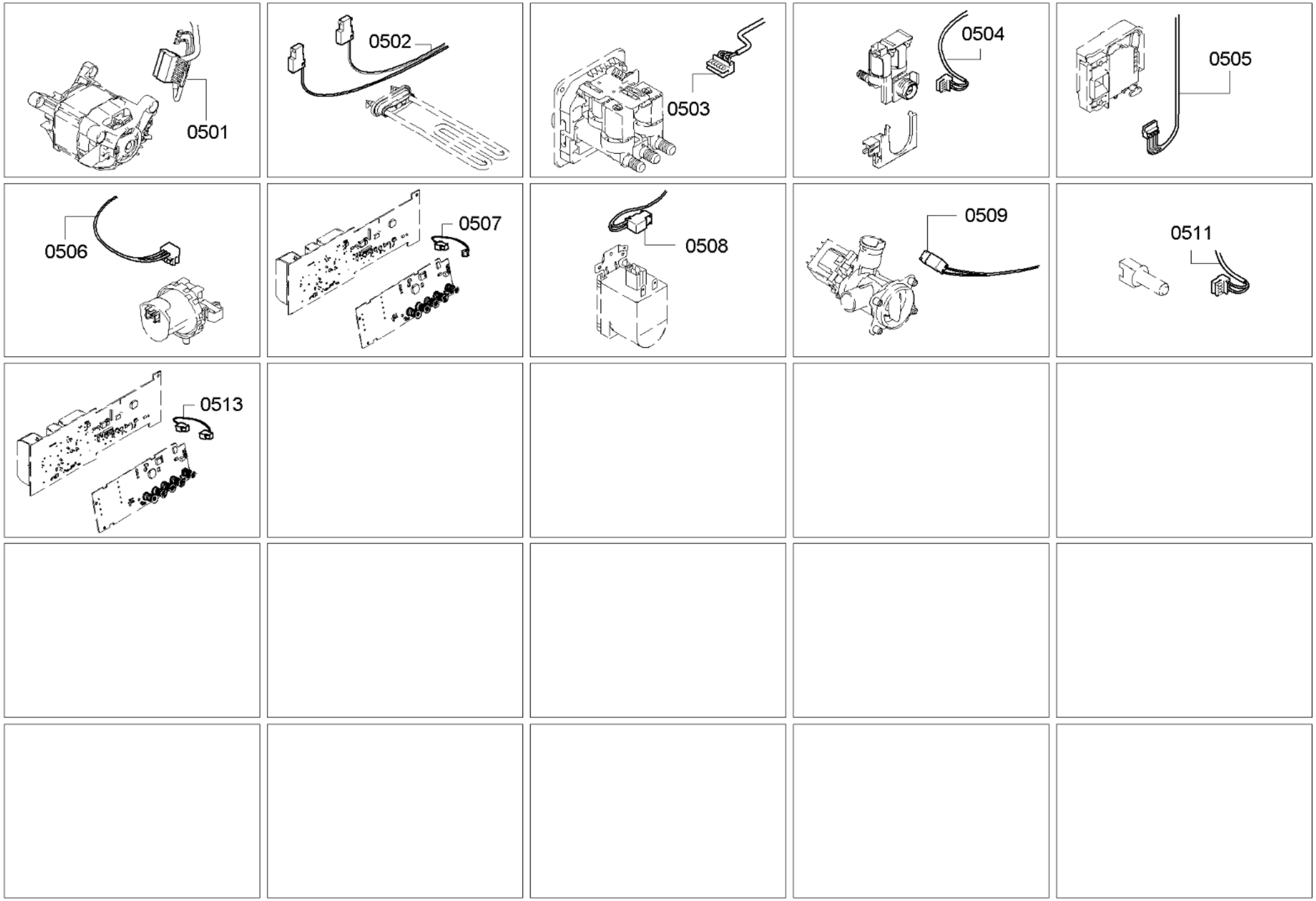
0501
0502
0503
0504
0505
0506
0507
0508
0509
0511
0513