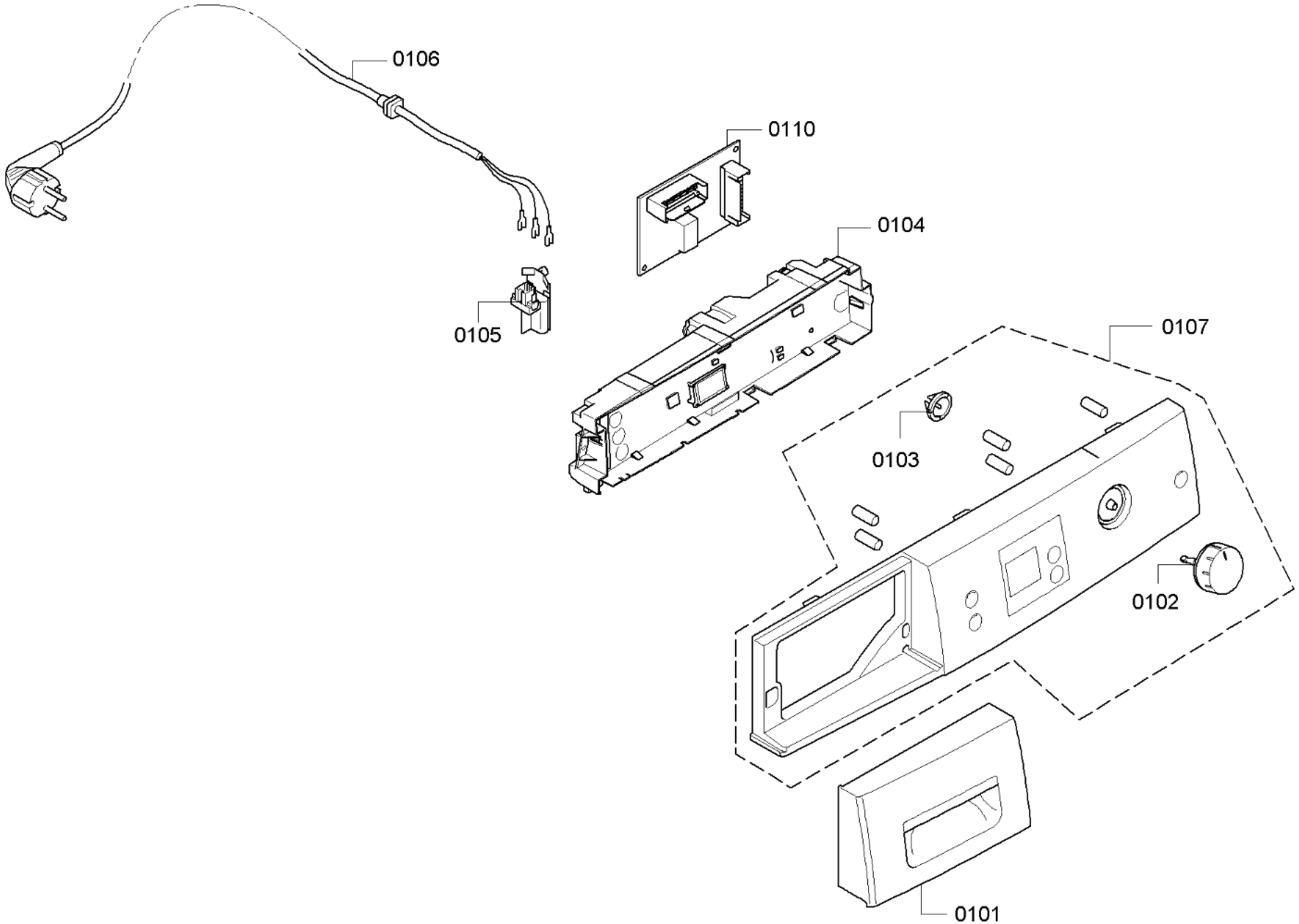
0199
0106
0110
0104
0105
0107
0103
0102
0101

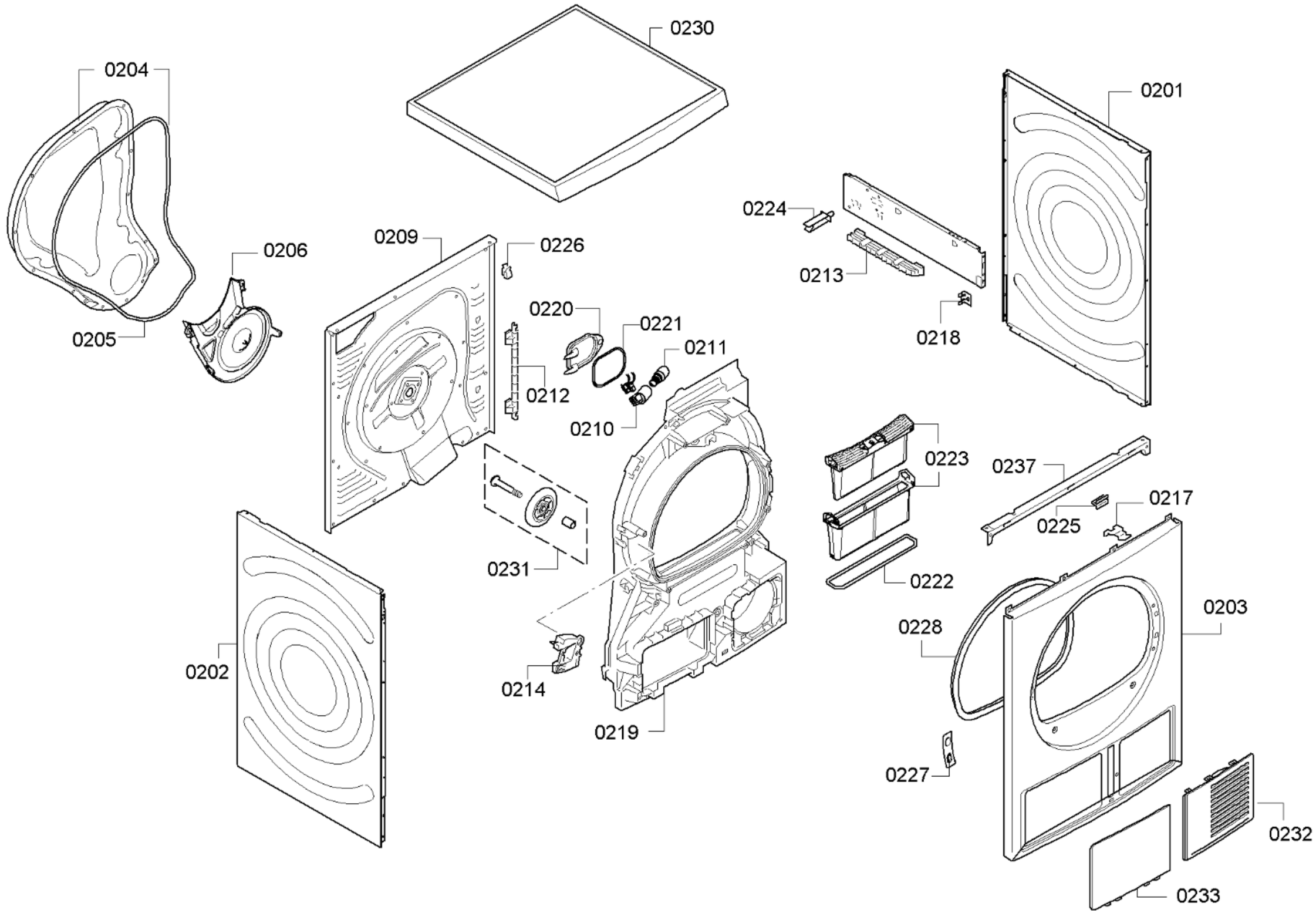
0230
0204
0201
0224
0206
0209
0226
0213
0205
0220
0221
0211
0218
0212
0210
0223
0237
0217
0225
0231
0222
0203
0228
0202
0214
0219
0227
0232
0233

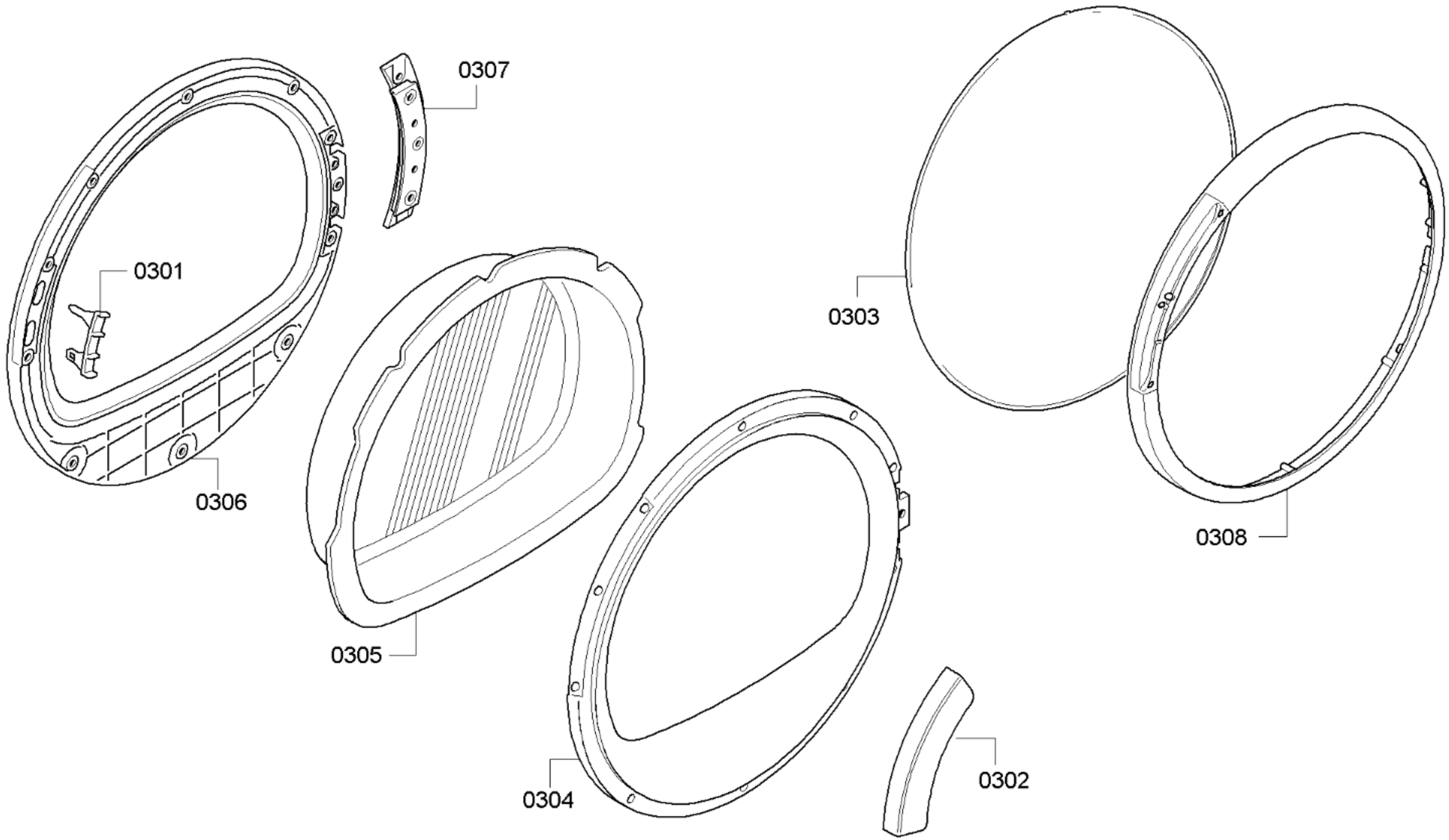

58300000162673 aet 000 a 3/6

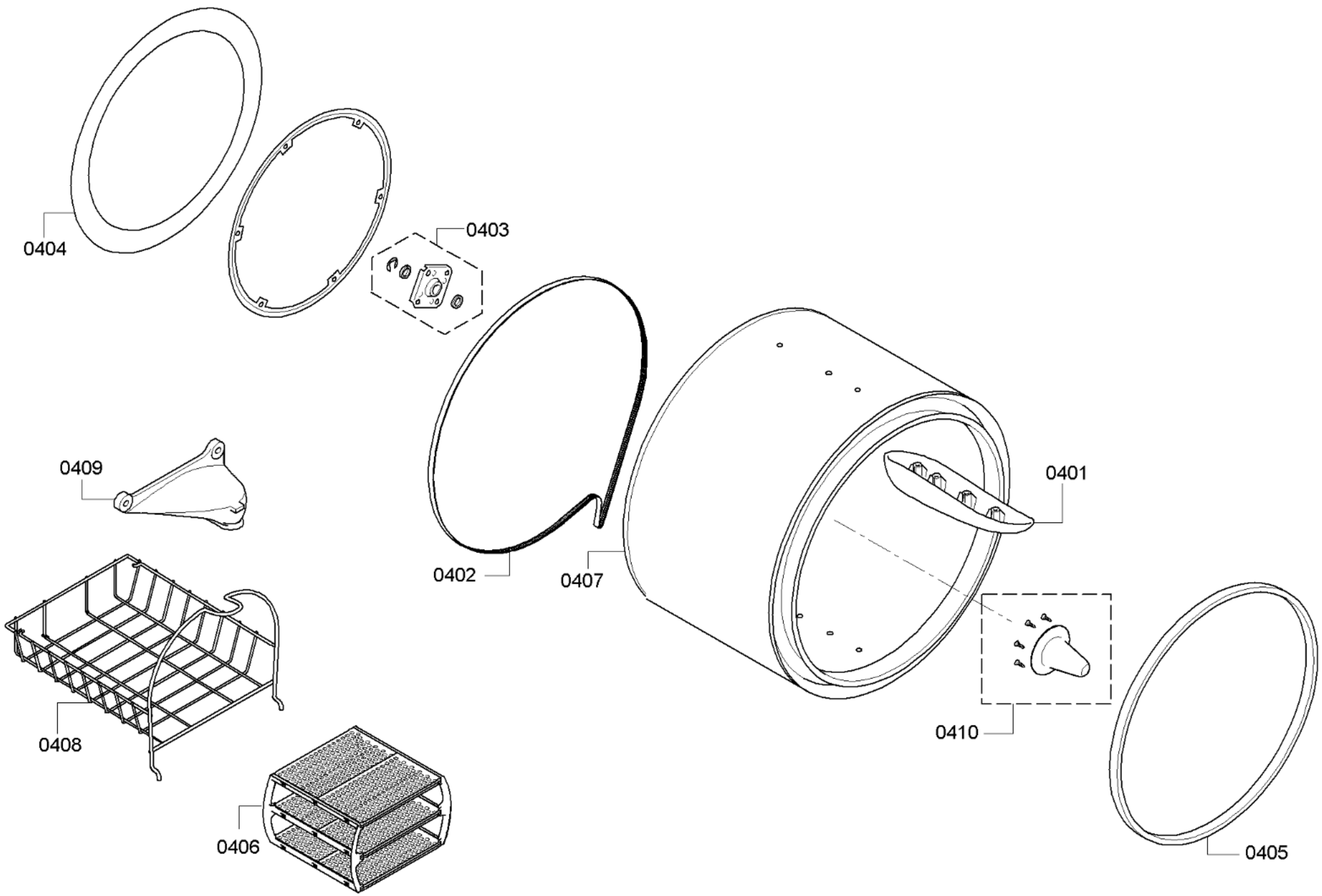

58300000162673 aet 000 a 4/6

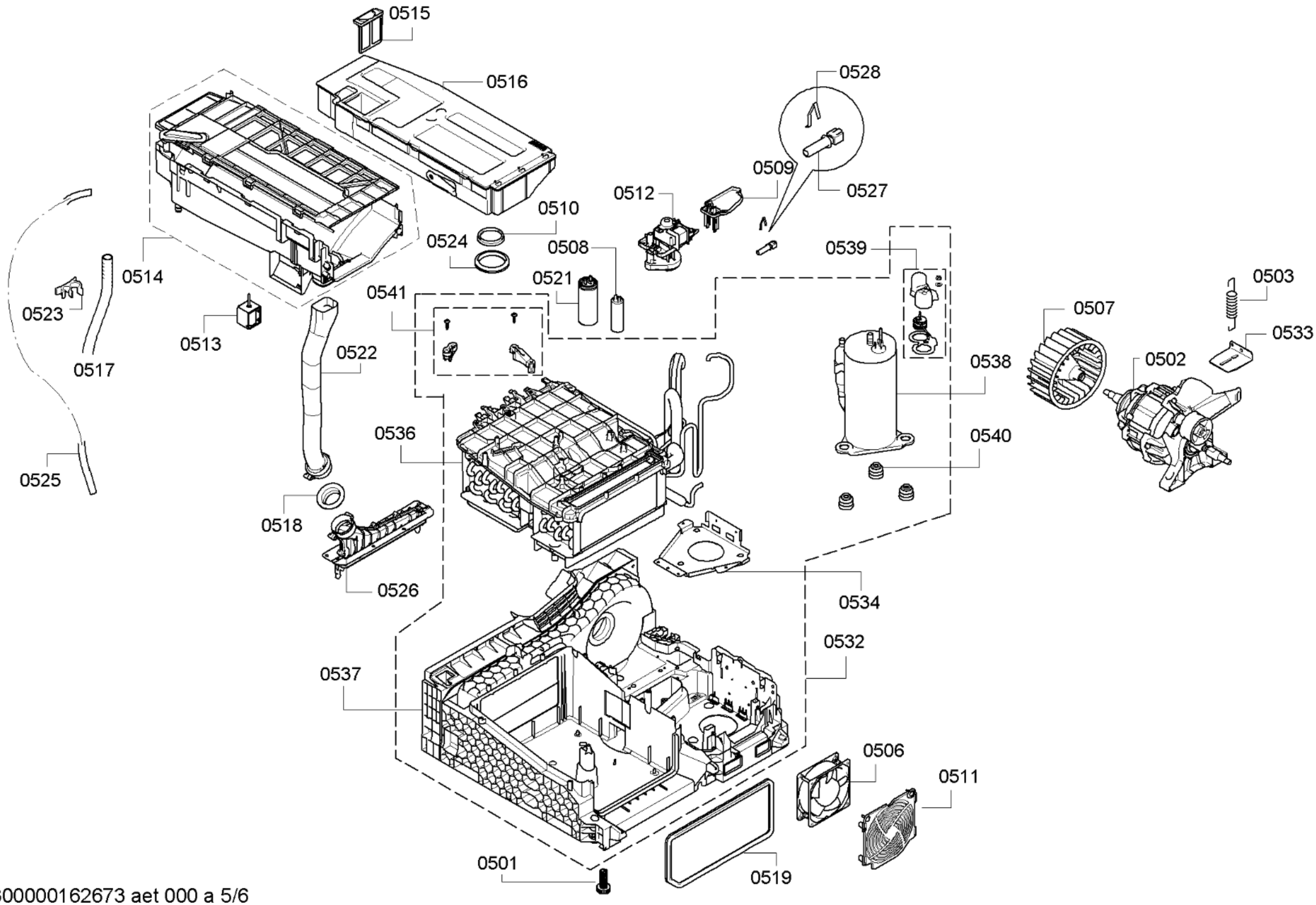

58300000162673 aet 000 a 5/6

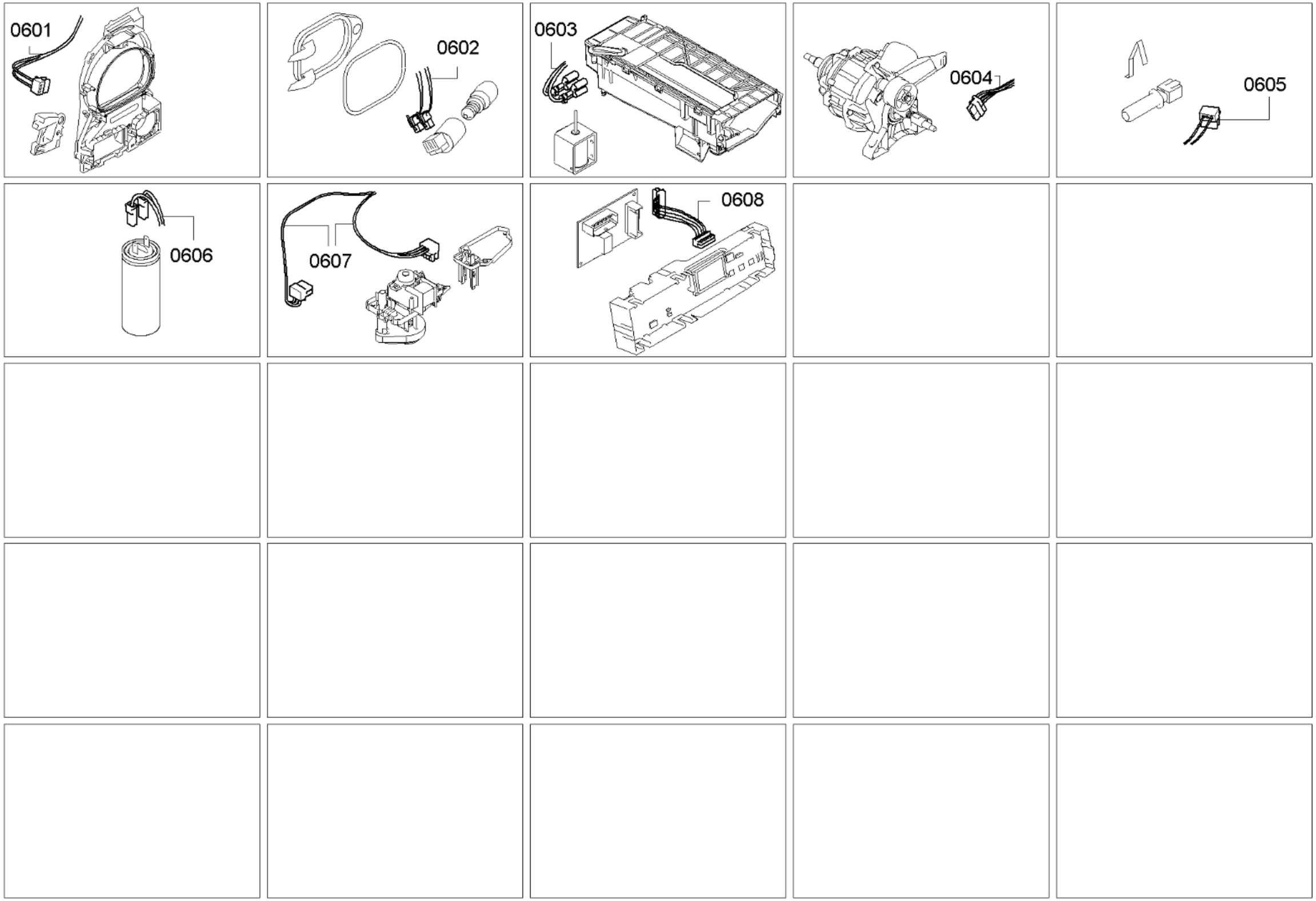
0601
0602
0603
0604
0605
0606
0607
0608