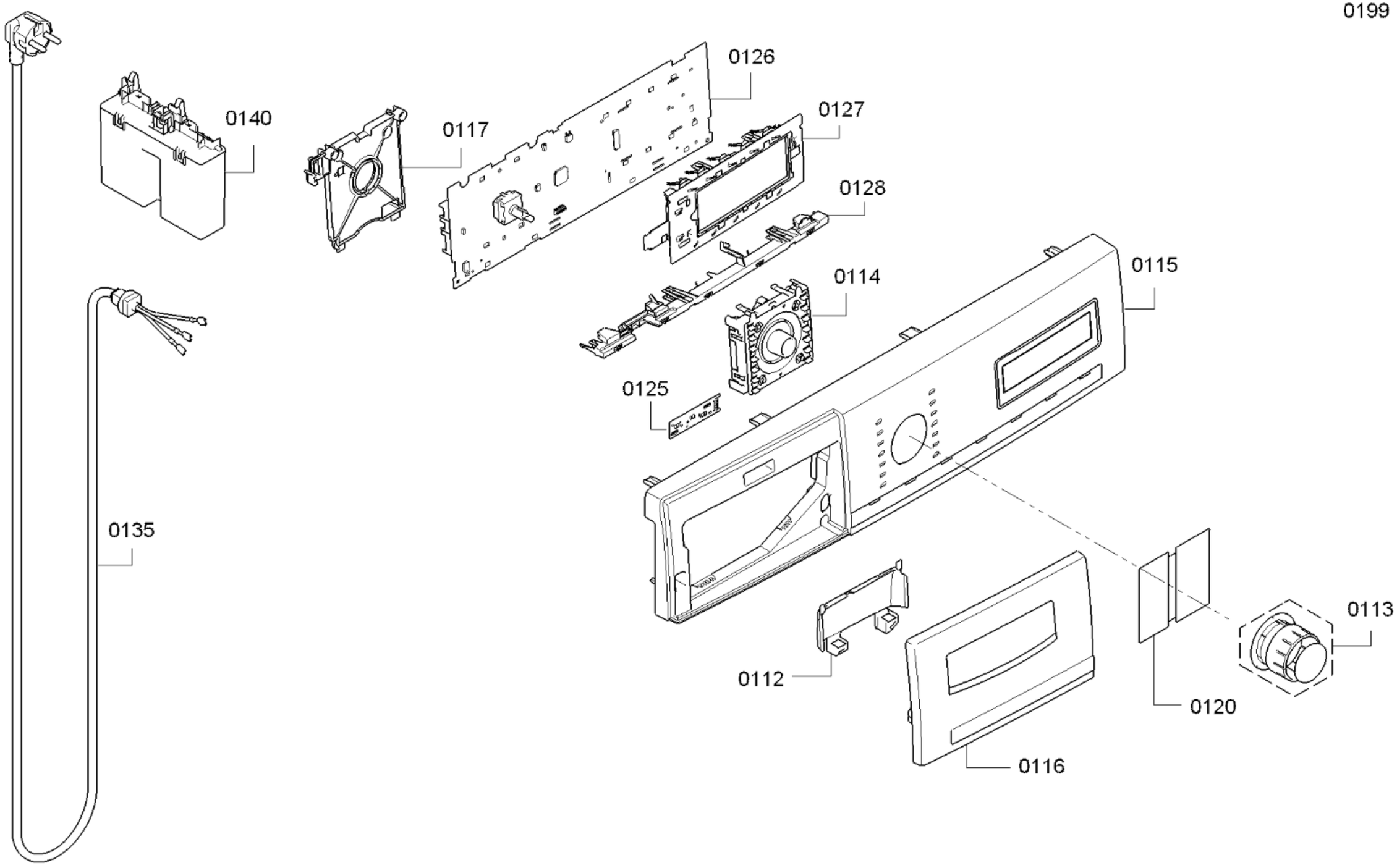

58300000170958 aet 000 c 1/5

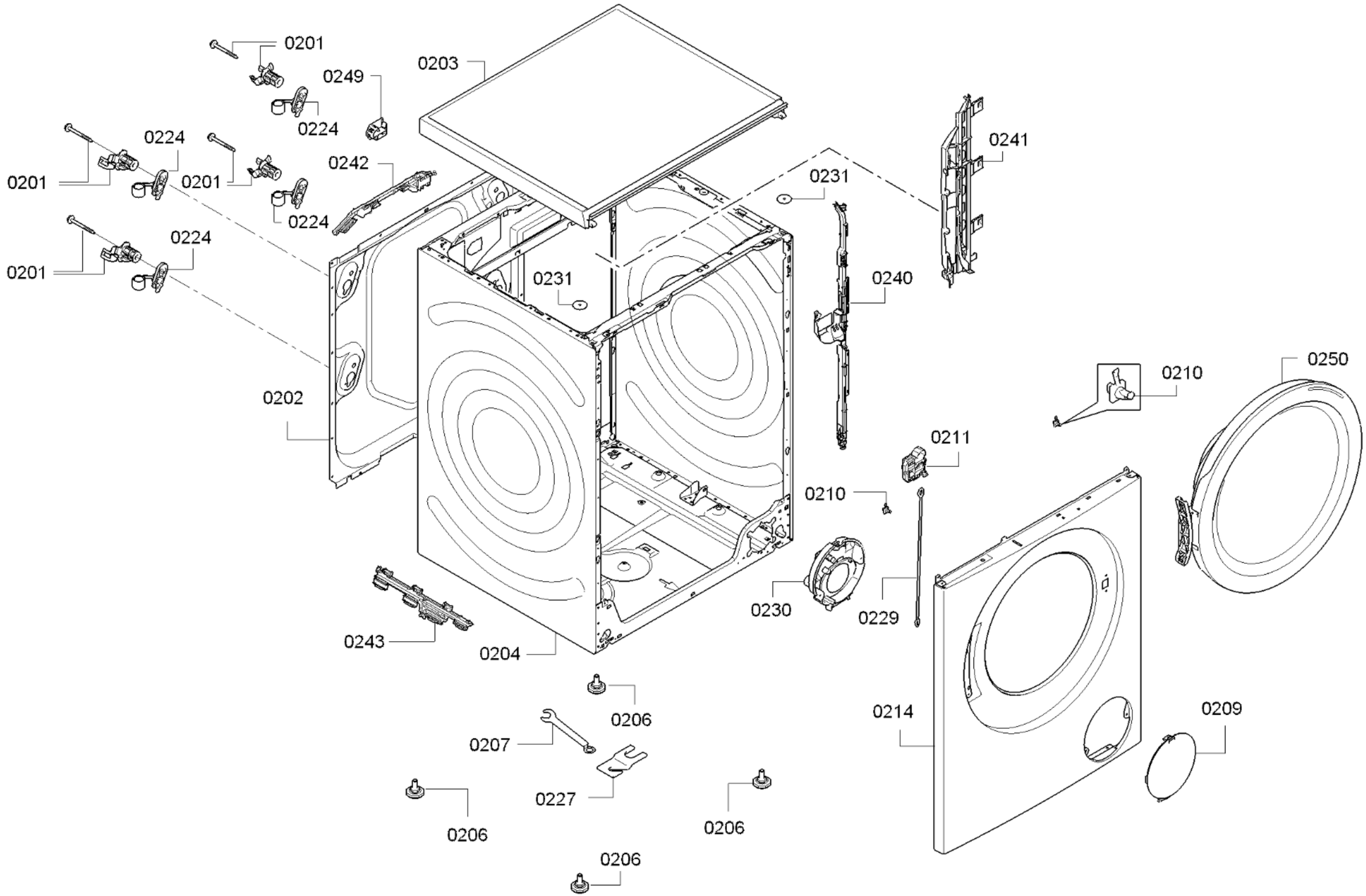

58300000170958 aet 000 c 2/5

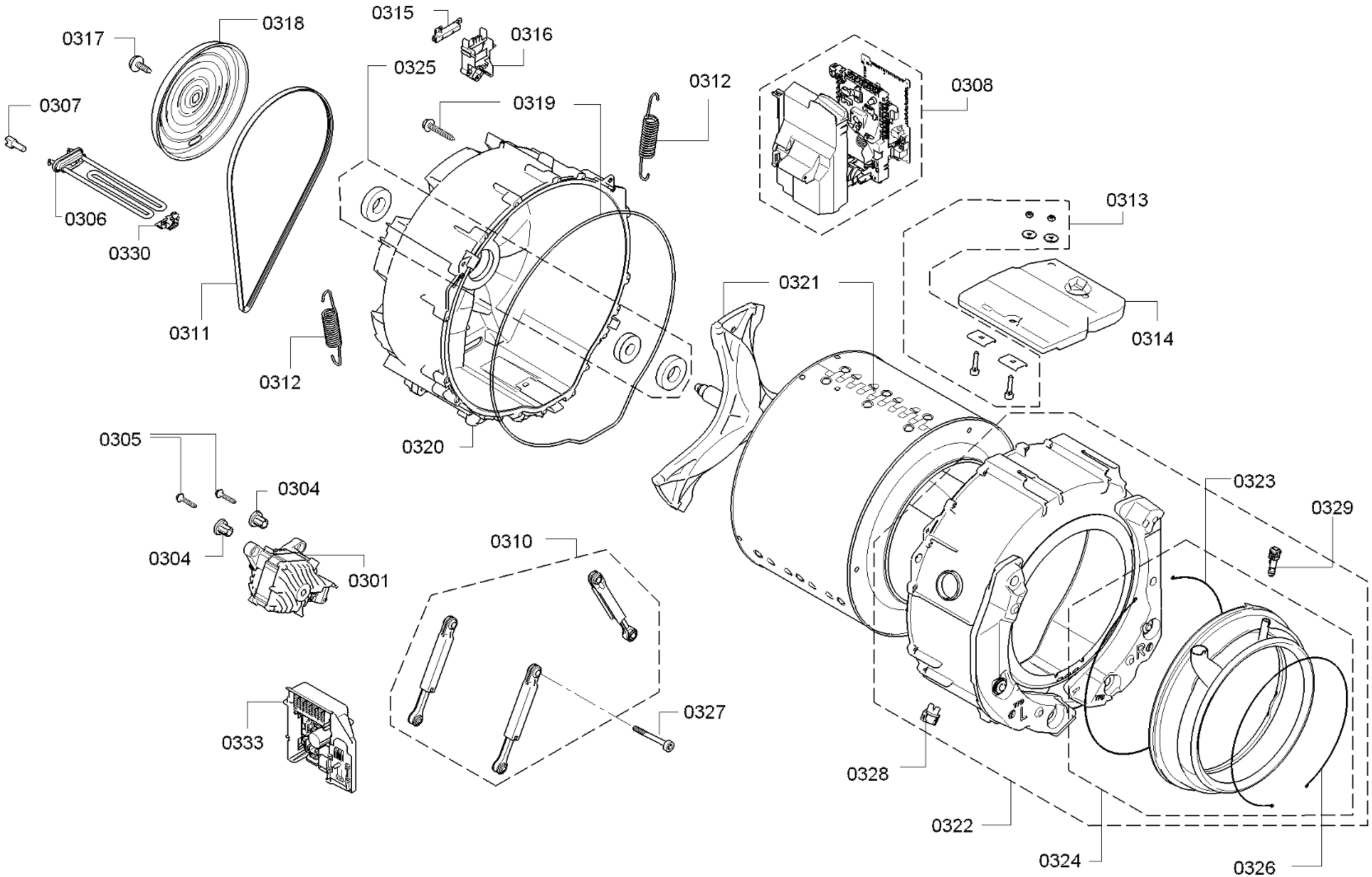

58300000170958 aet 000 c 3/5

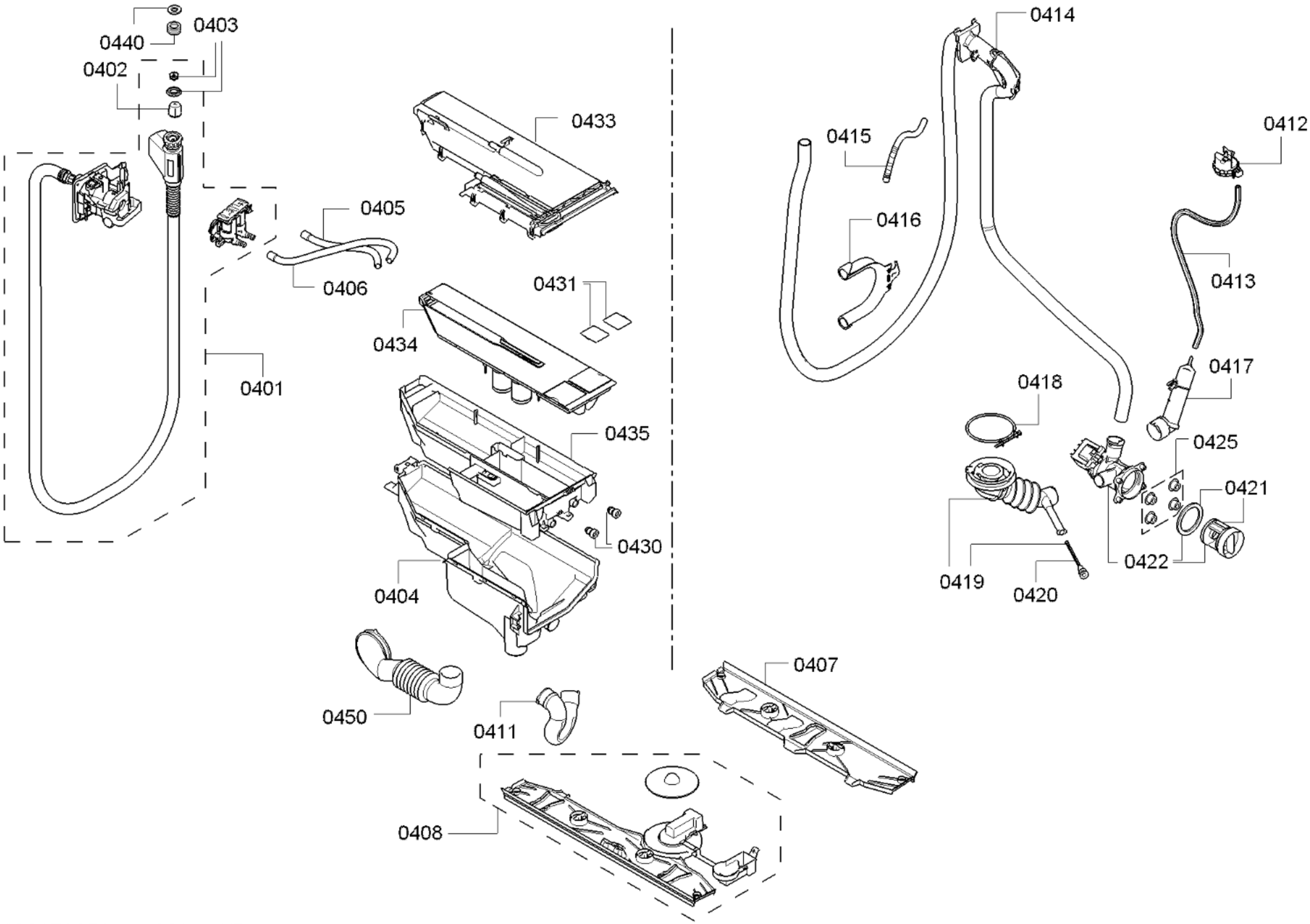
0440
0403
0402
0433
0405
0406
0431
0434
0401
0435
0430
0404
0450
0411
0407
0408
0414
0415
0412
0416
0413
0417
0418
0425
0421
0422
0419
0420

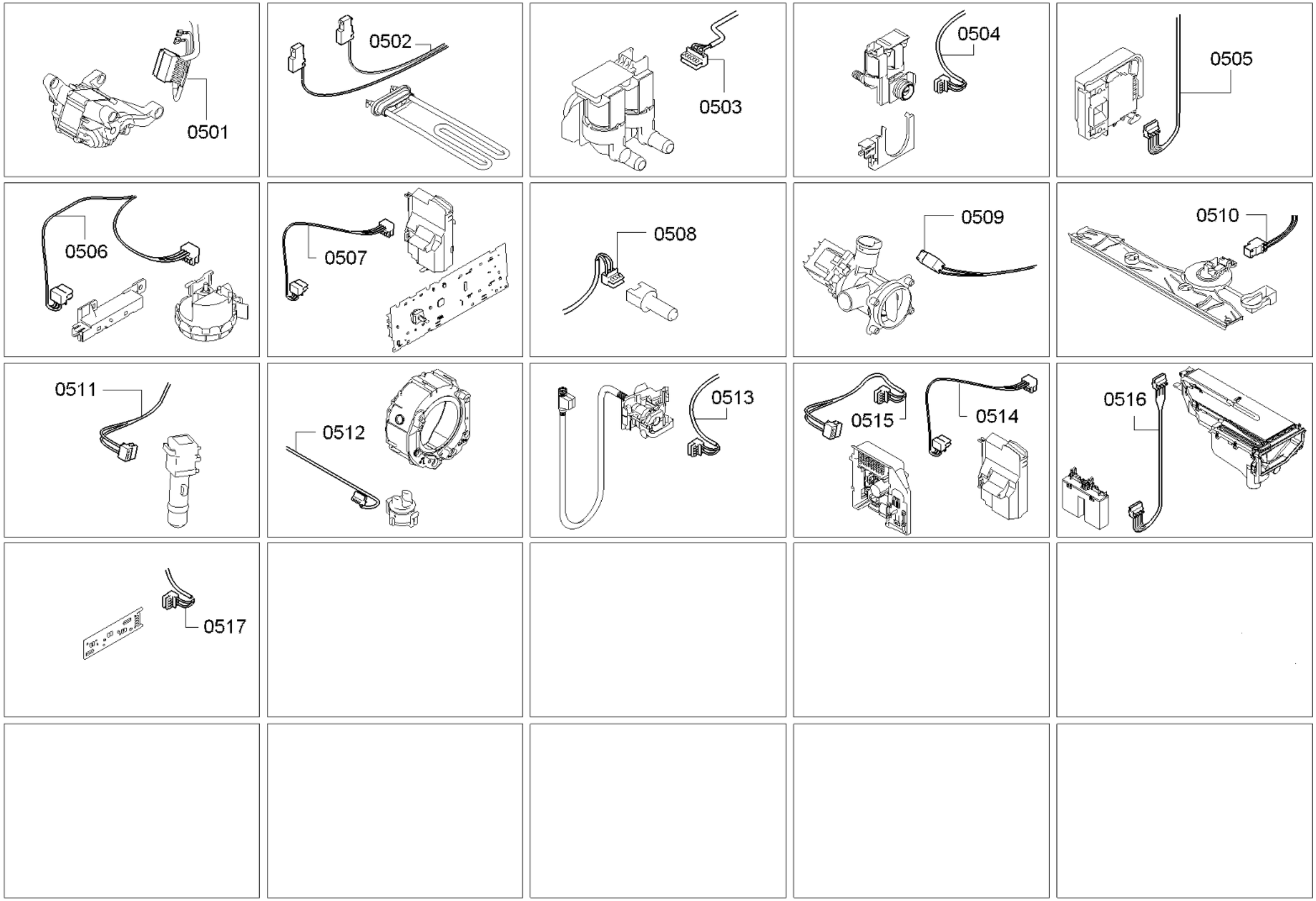
0501
0502
0503
0504
0505
0506
0507
0508
0509
0510
0511
0512
0513
0515
0514
0516
0517