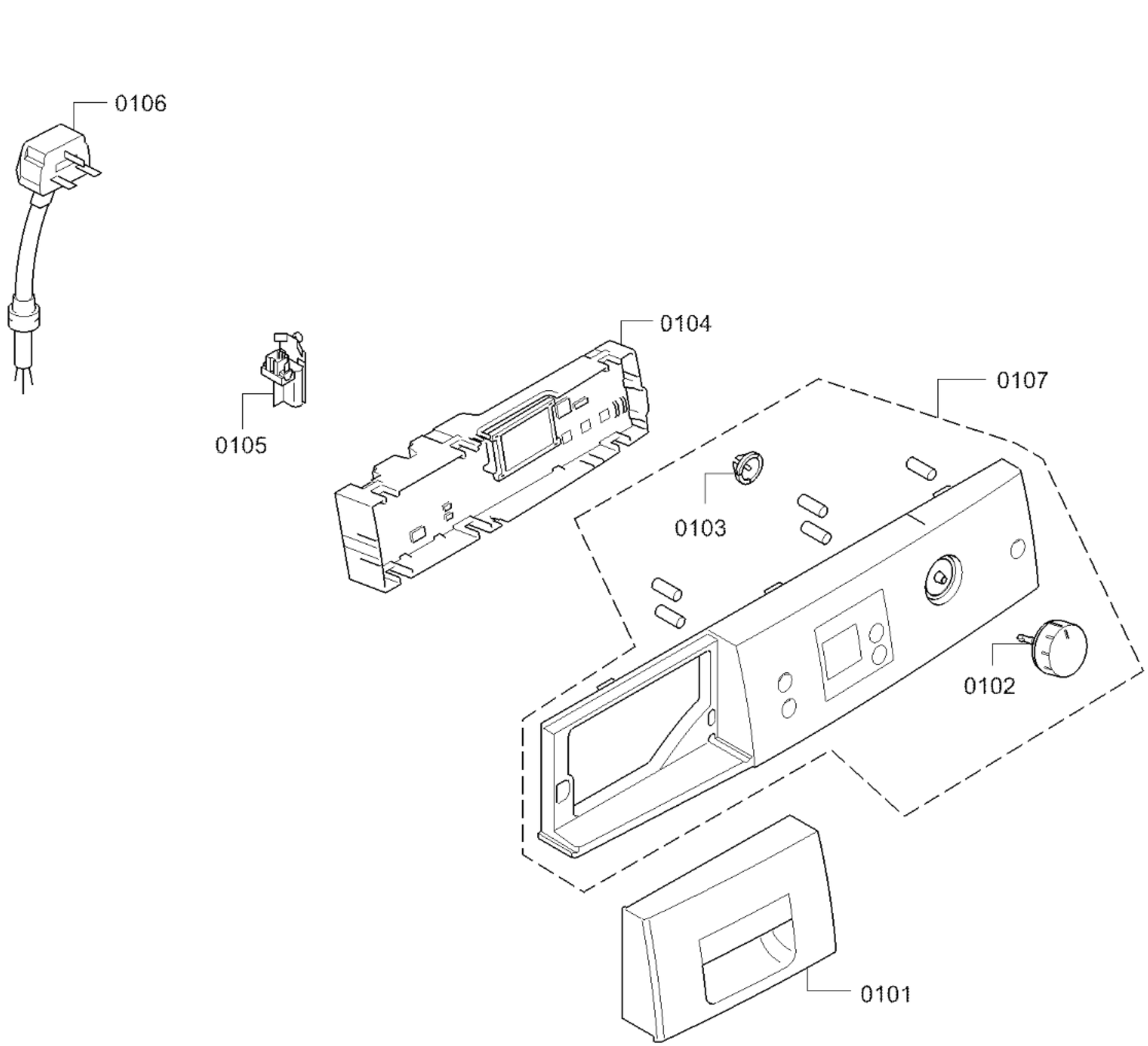
0199
0106
0104
0105
0107
0103
0102
0101

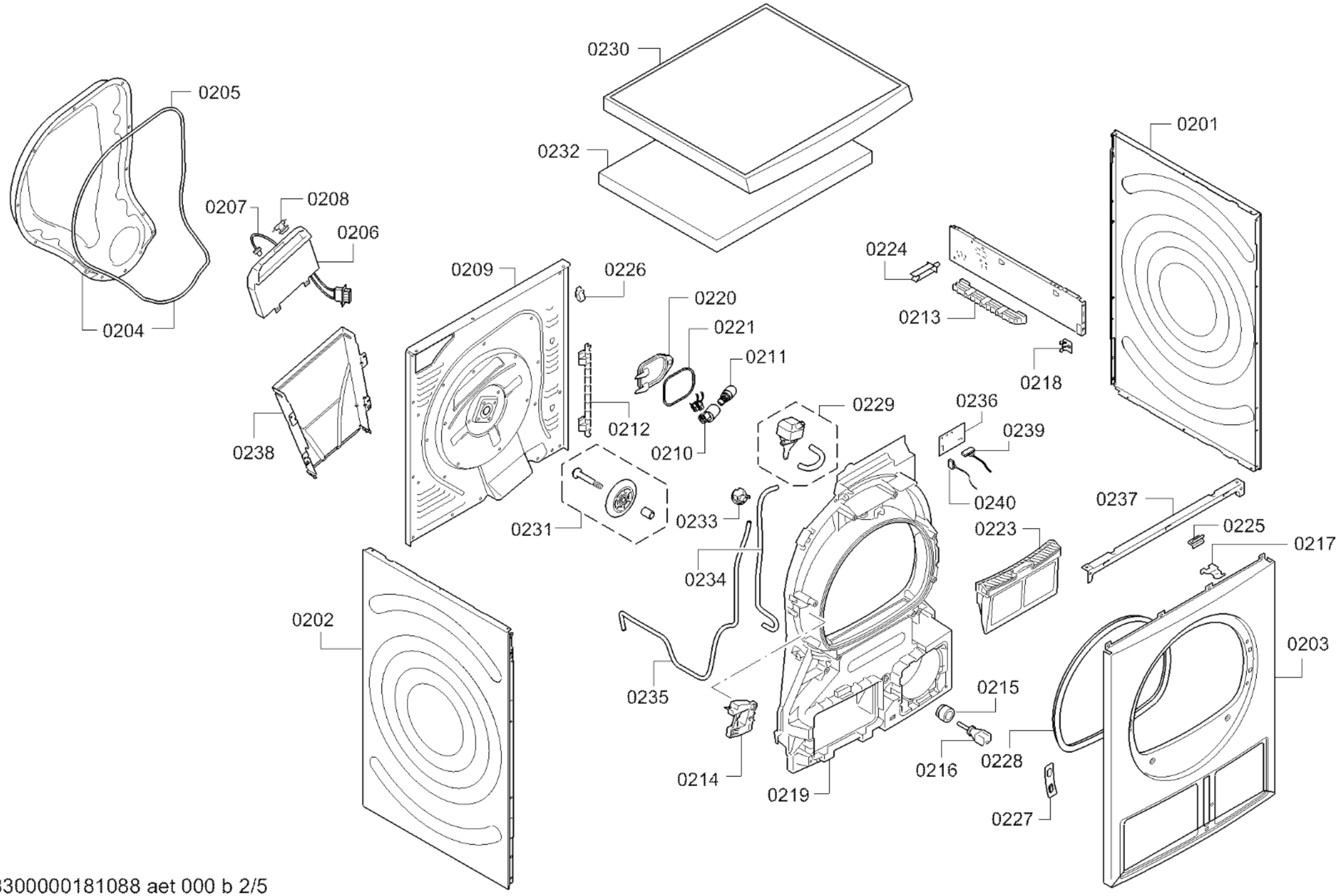

58300000181088 aet 000 b 2/5

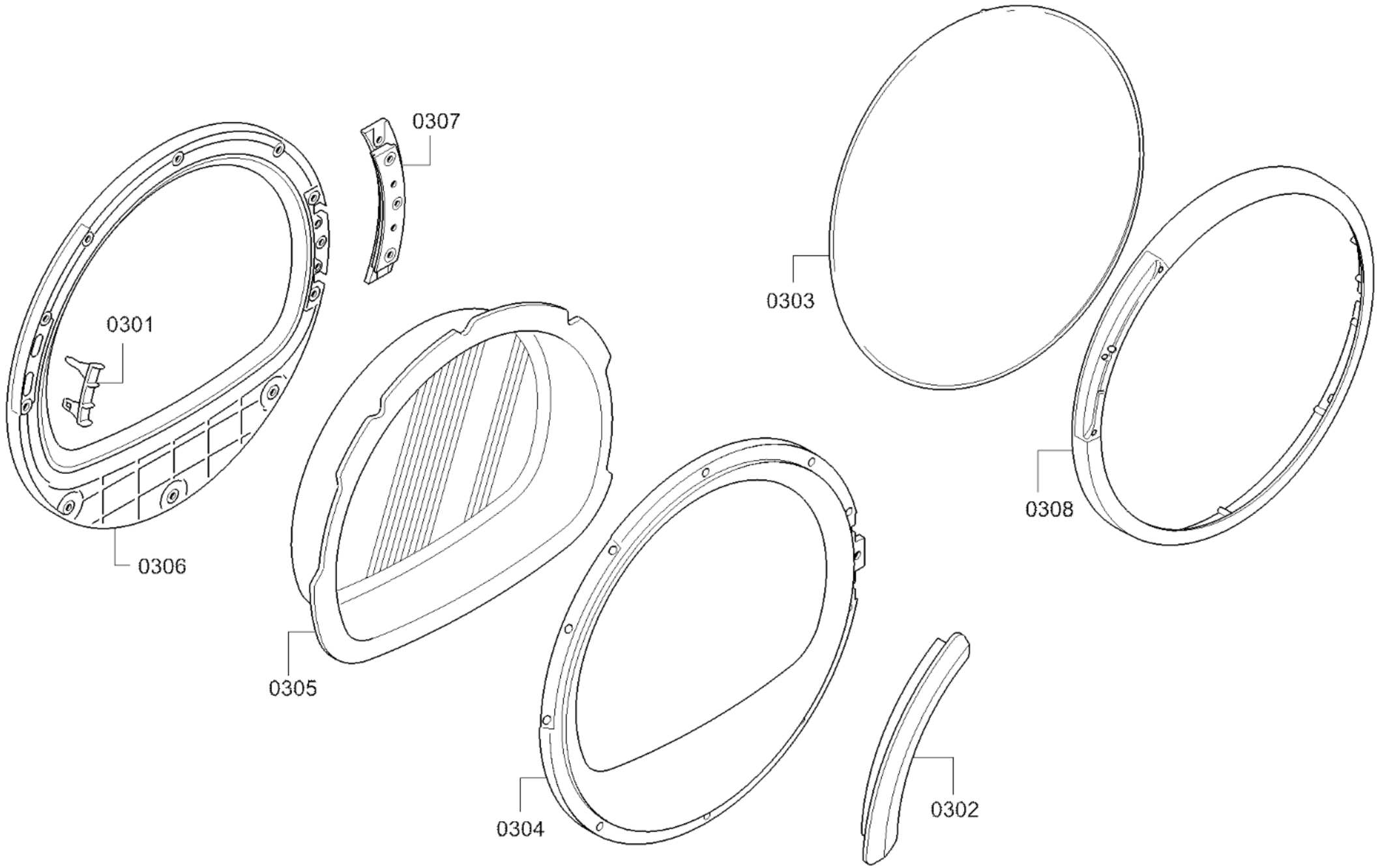
0307
0301
0303
0306
0308
0305
0304
0302

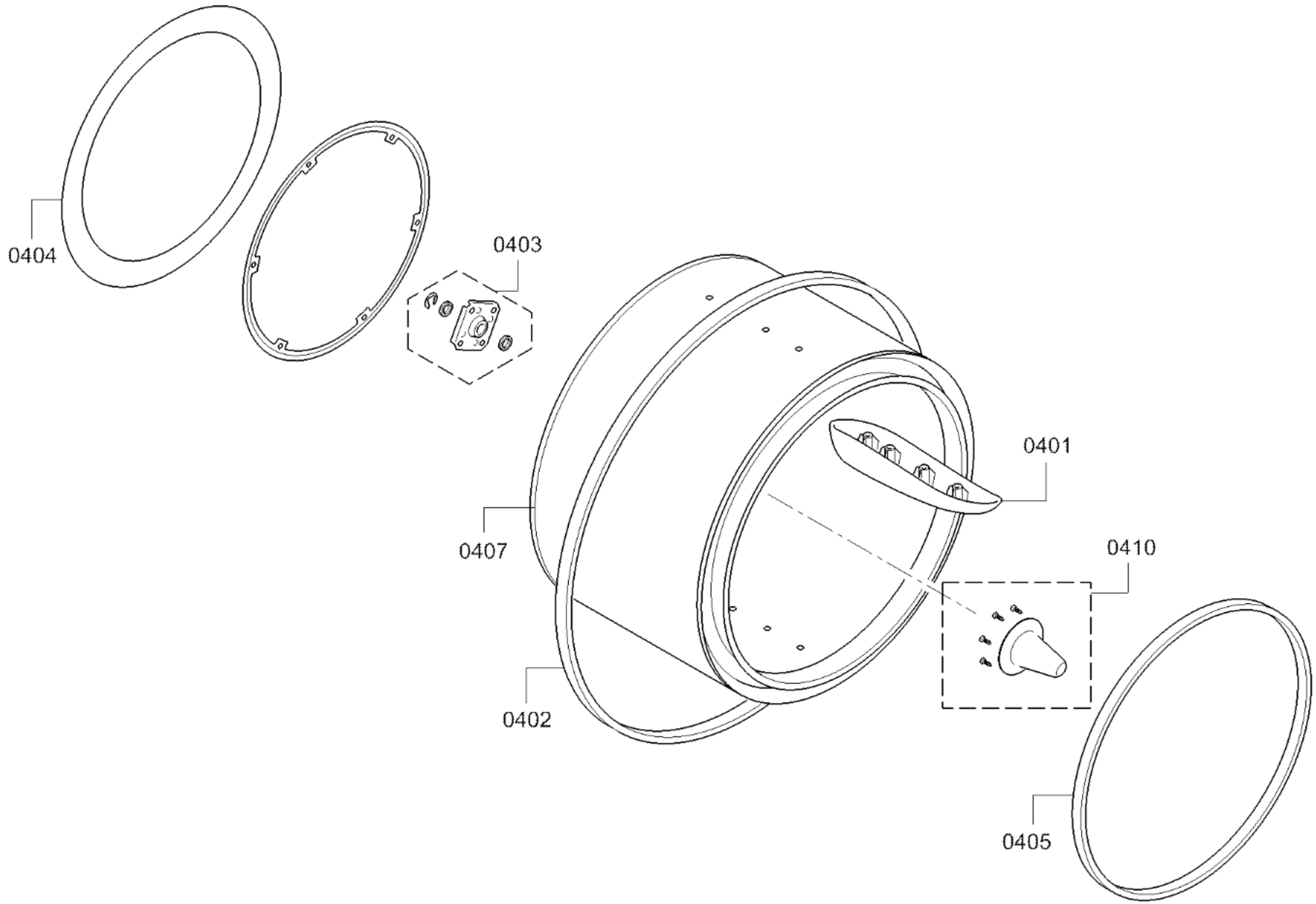
0404
0403
0401
0407
0410
0402
0405

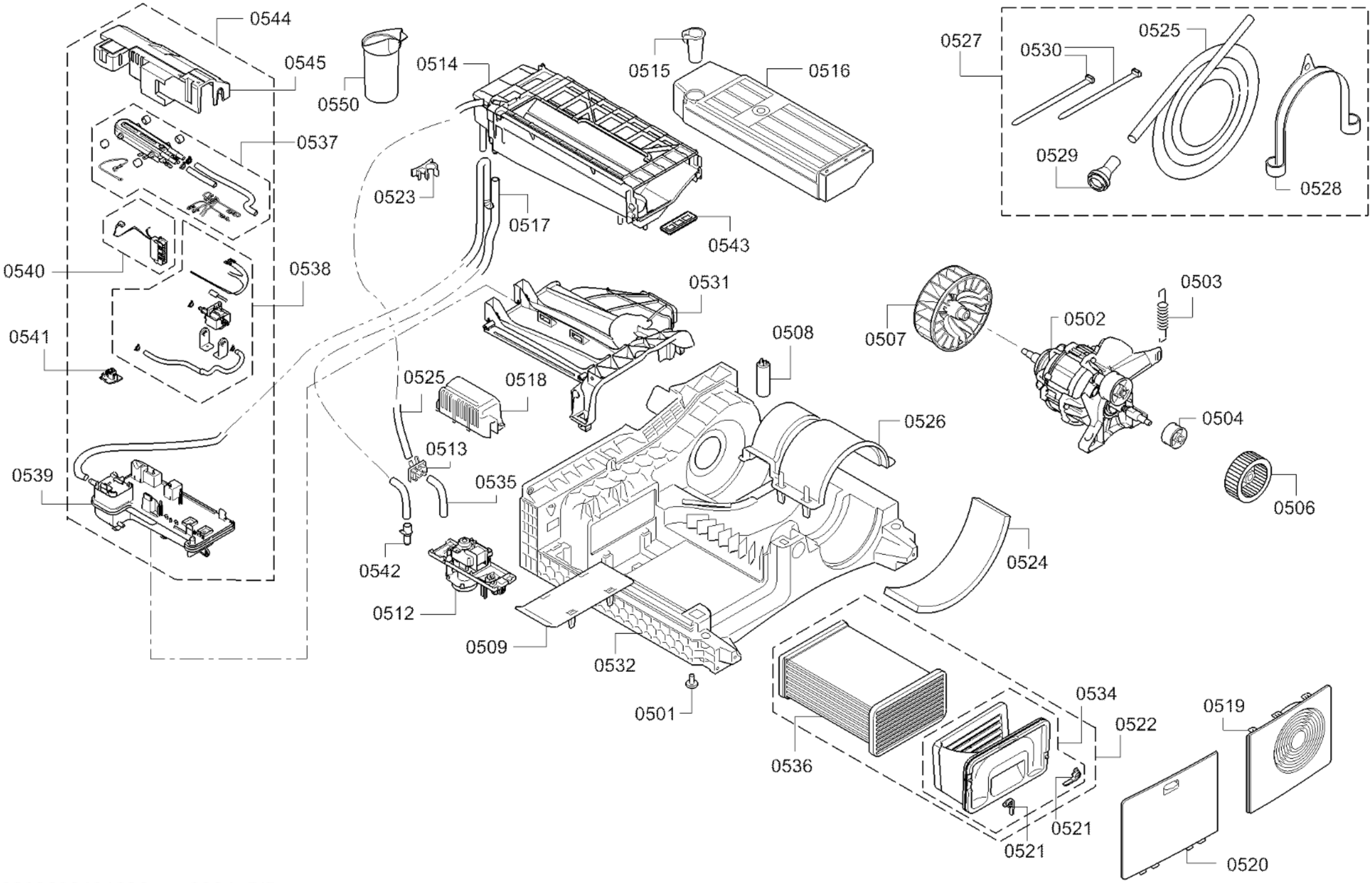

58300000181088 aet 000 b 5/5