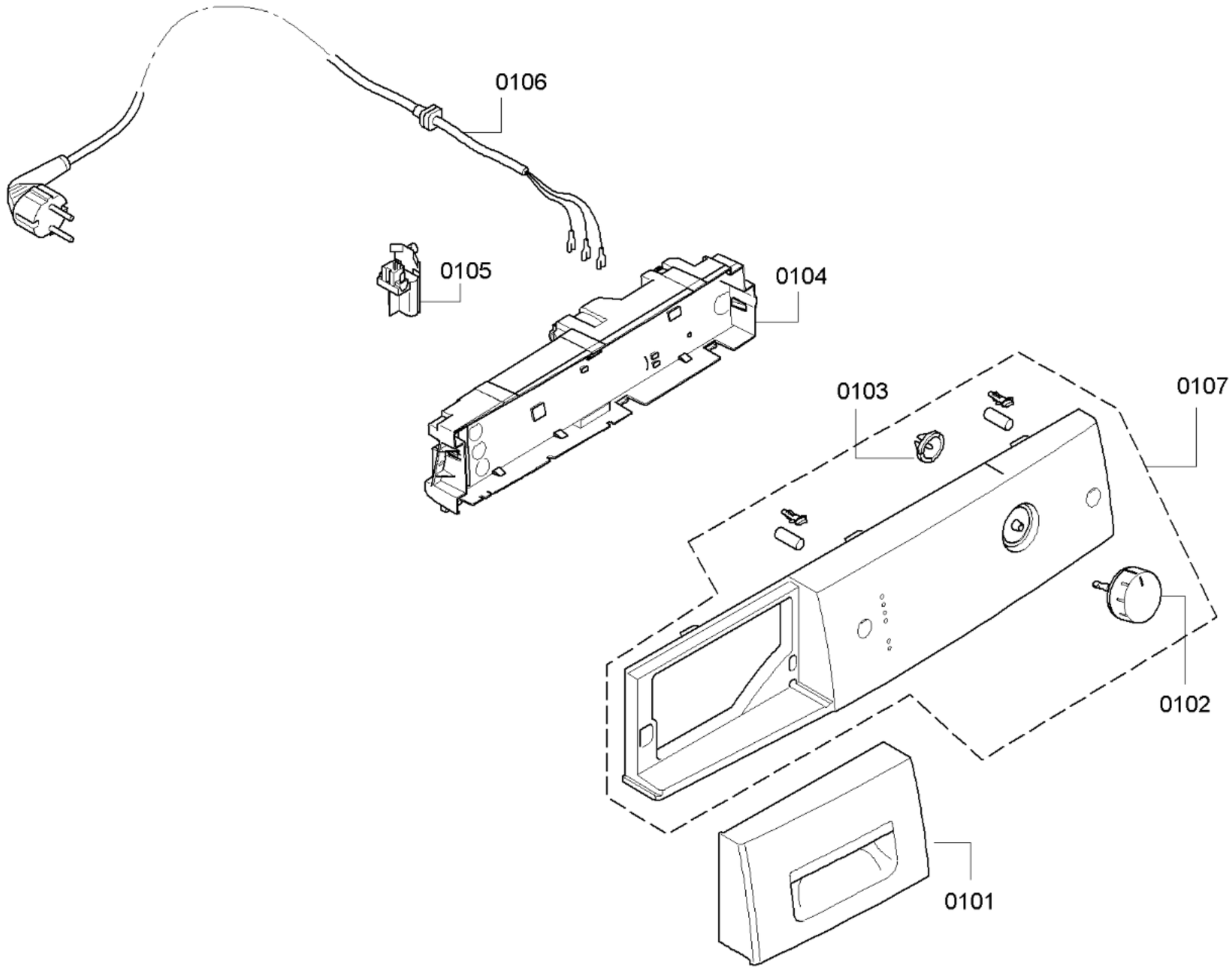
0199
0106
0105
0104
0103
0107
0102
0101

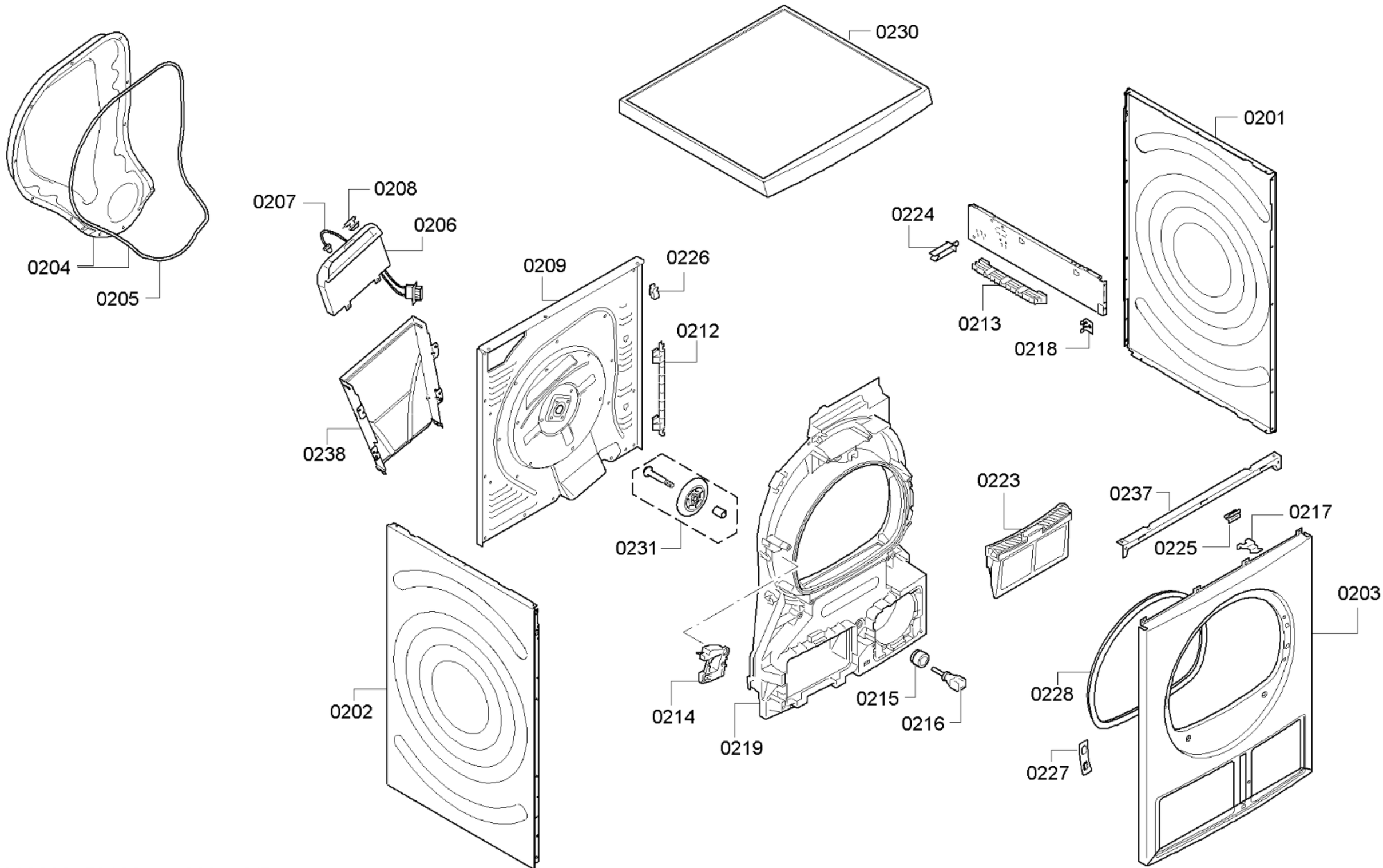

58300000158190 aet 000 a 2/5

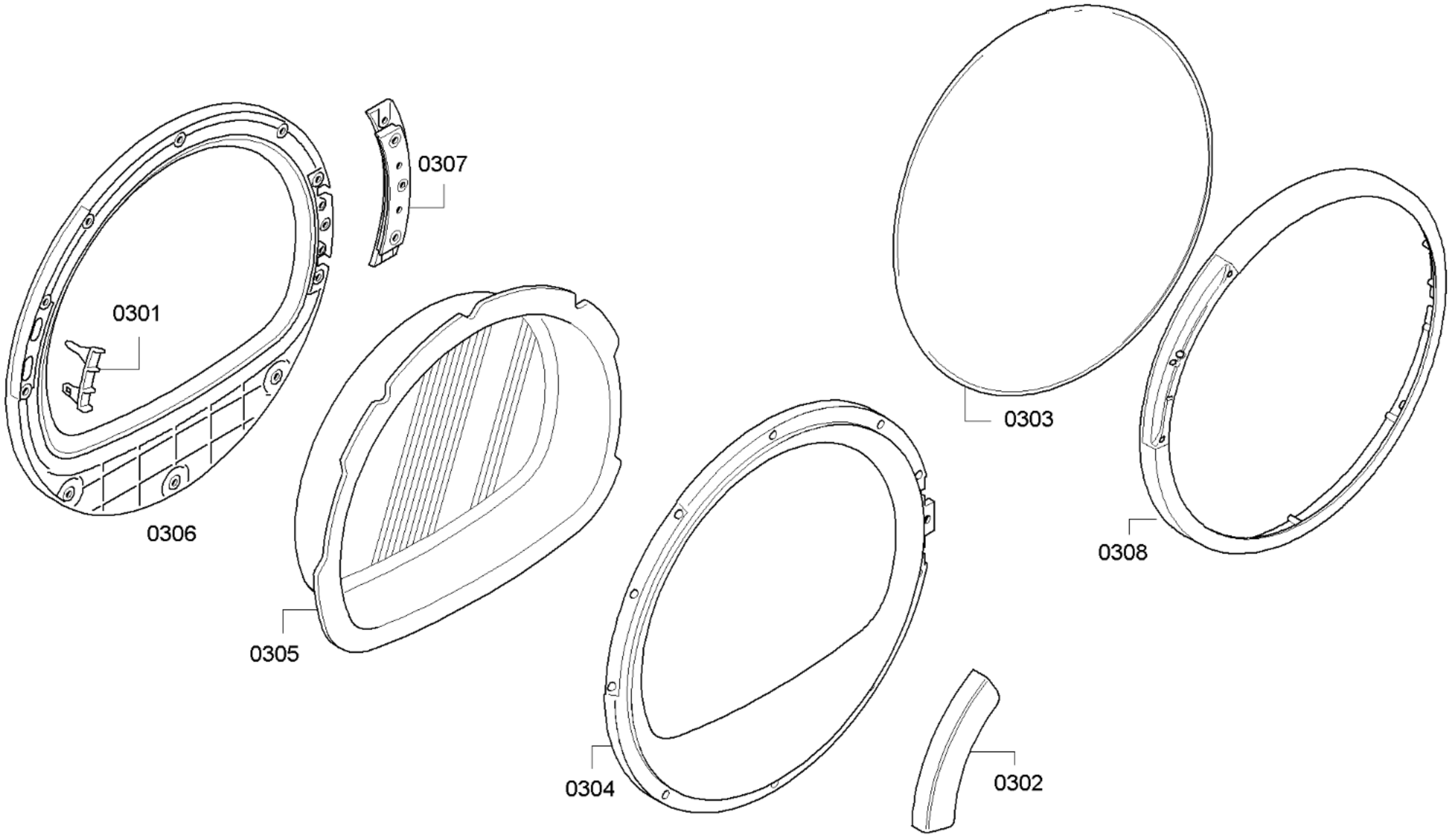
0307
0301
0306
0305
0304
0303
0308
0302

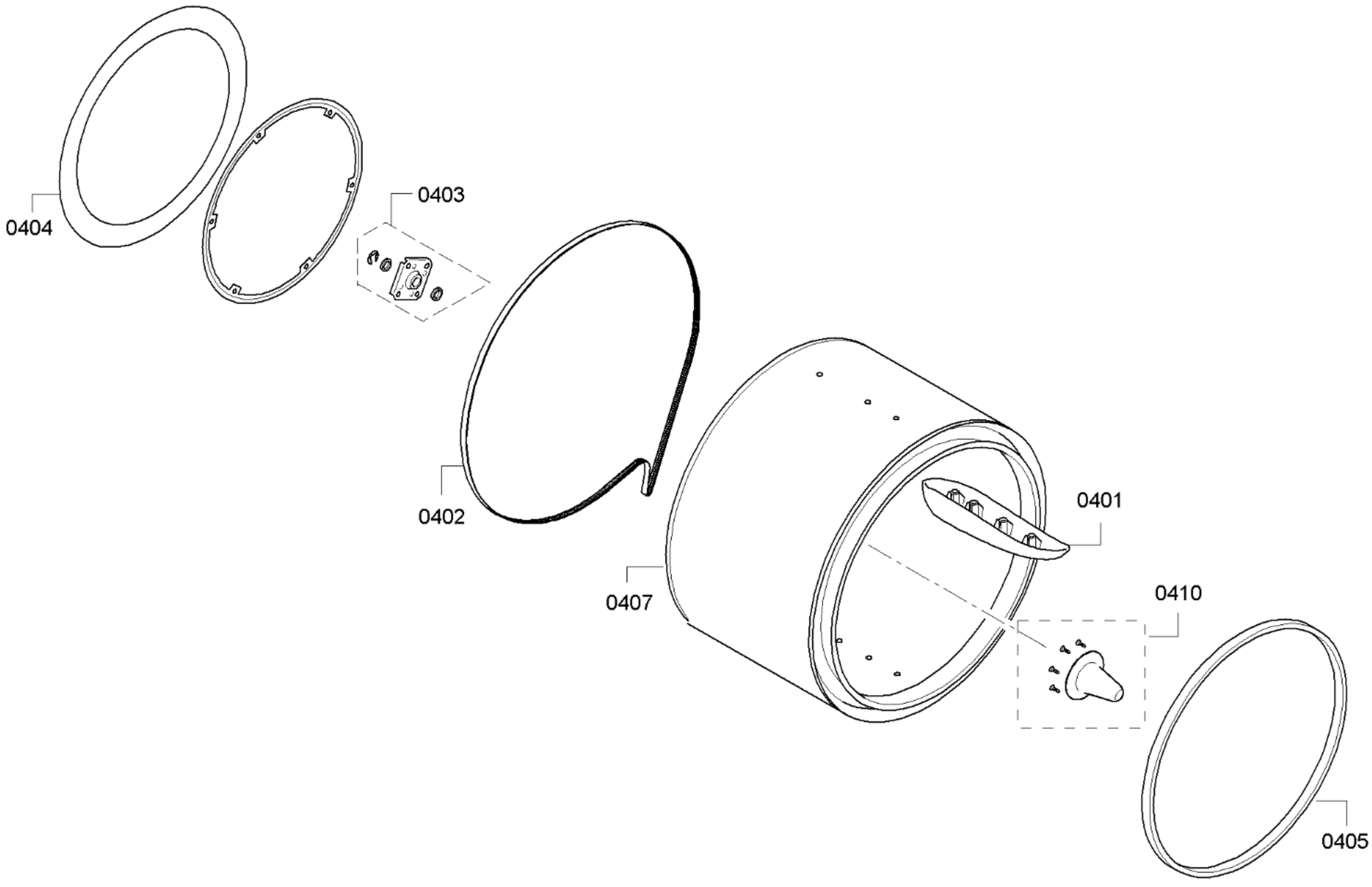
0404
0403
0402
0407
0401
0410
0405

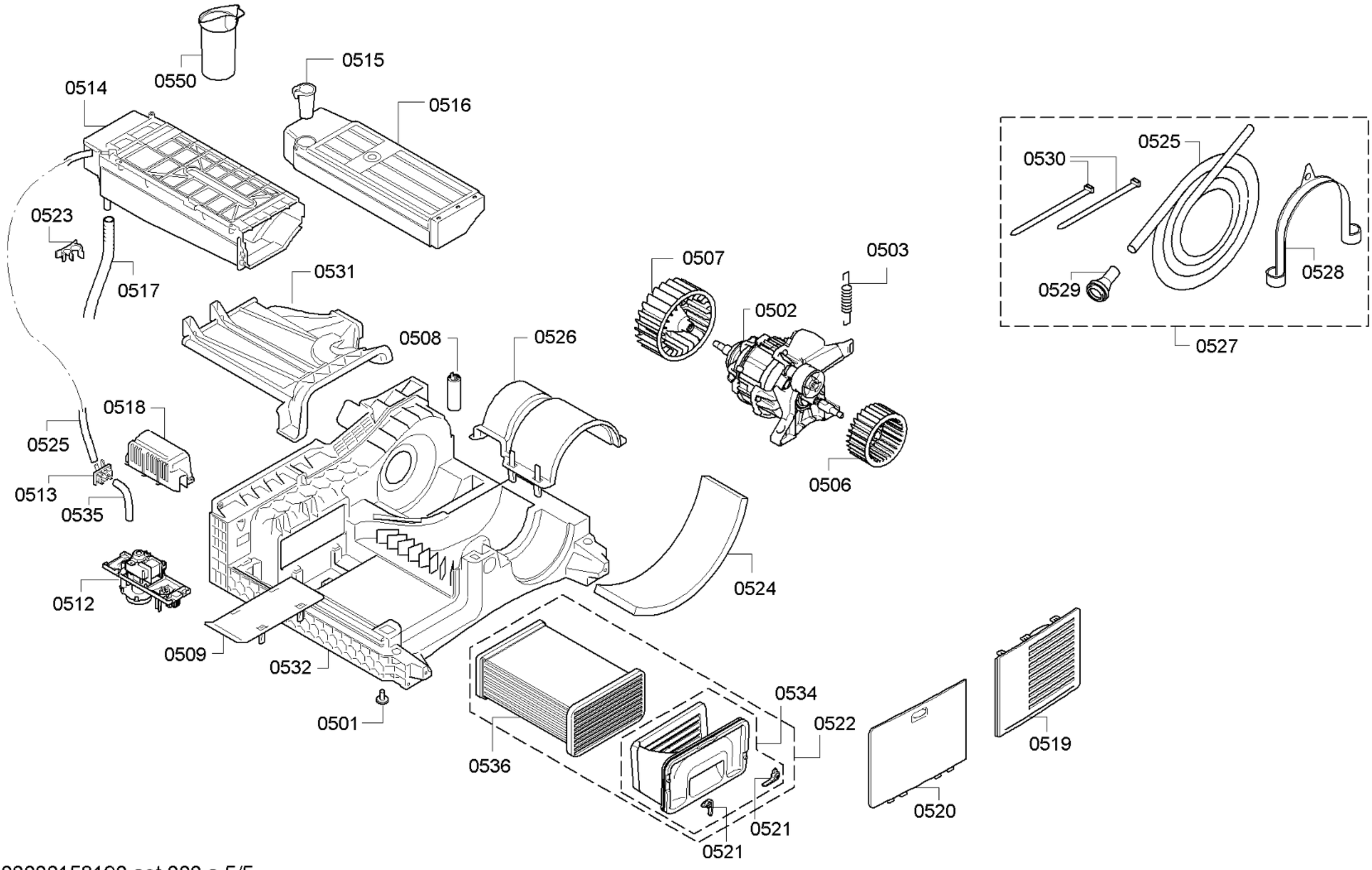

58300000158190 aet 000 a 5/5