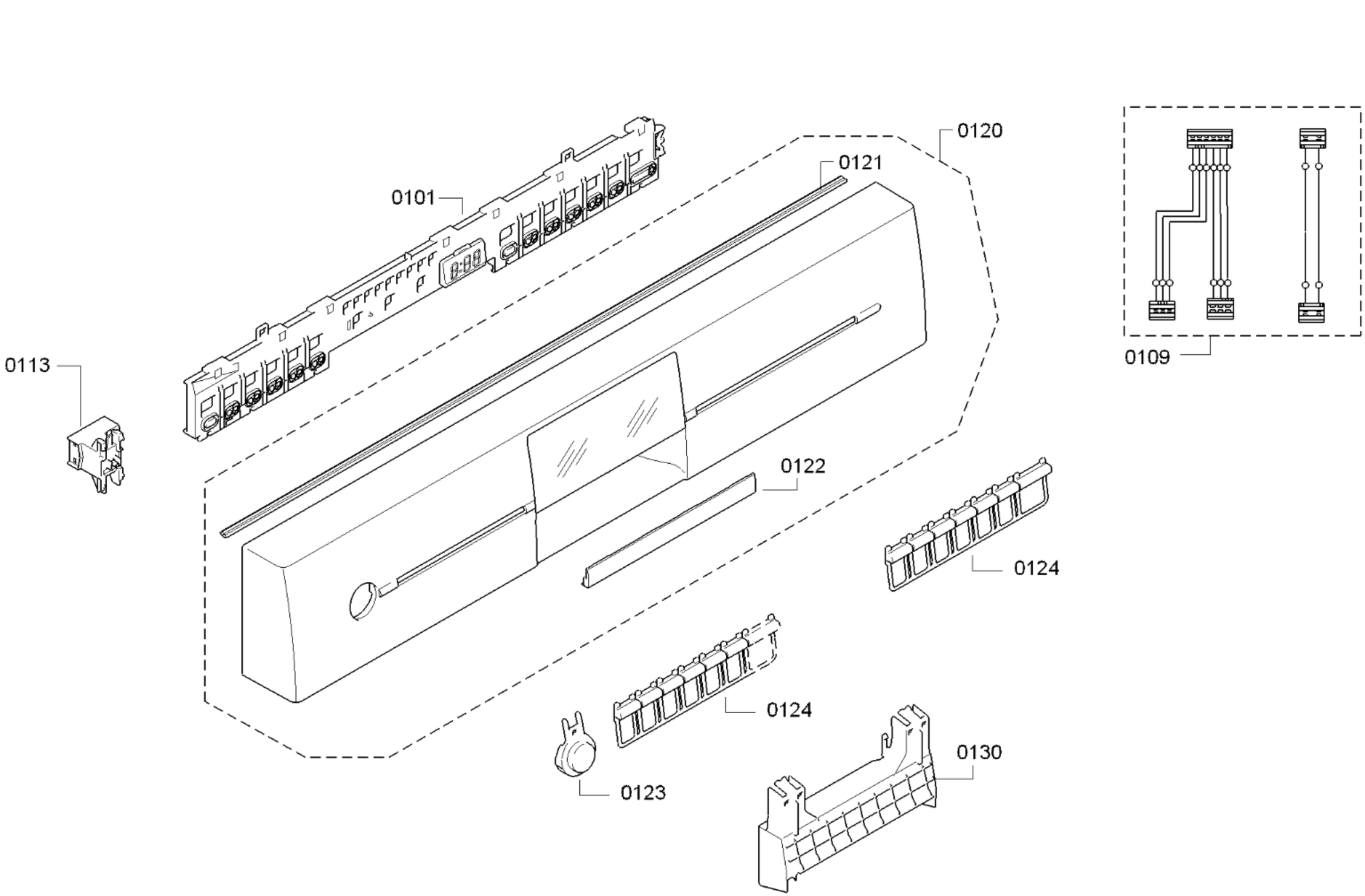
0199
0120
0121
0101
0109
0113
0122
0124
0124
0130
0123

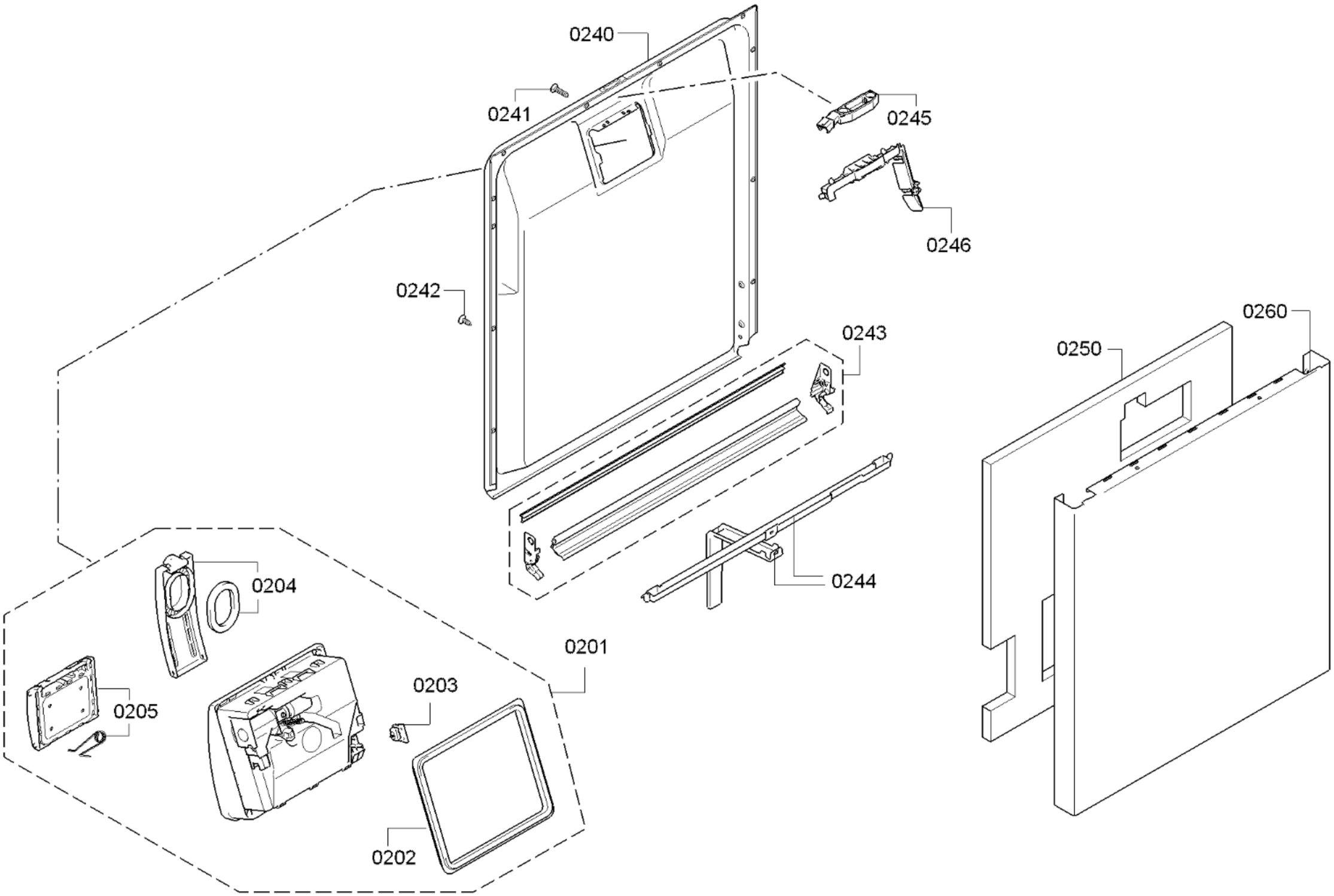

58300000166153 aet 000 a 2/6

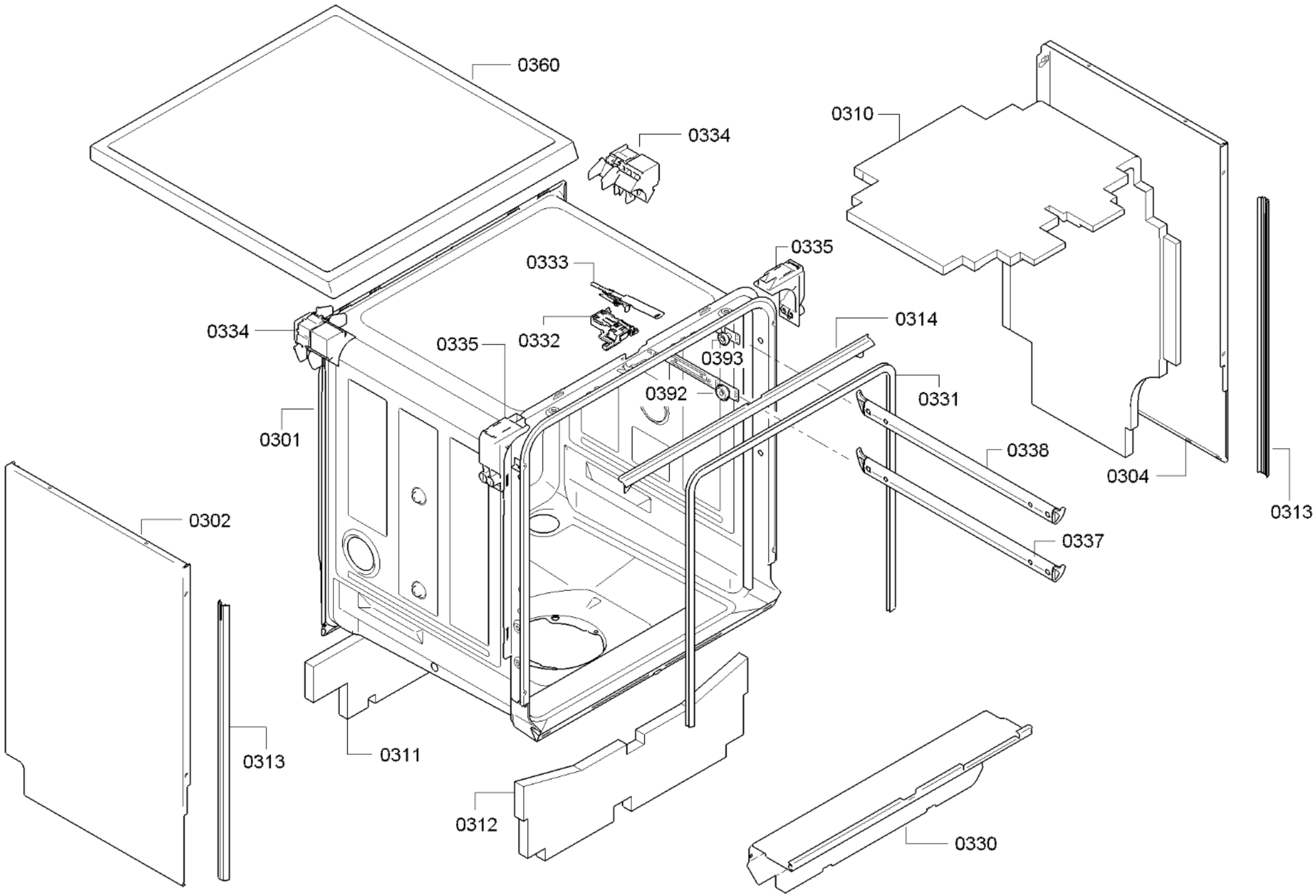

58300000166153 aet 000 a 3/6

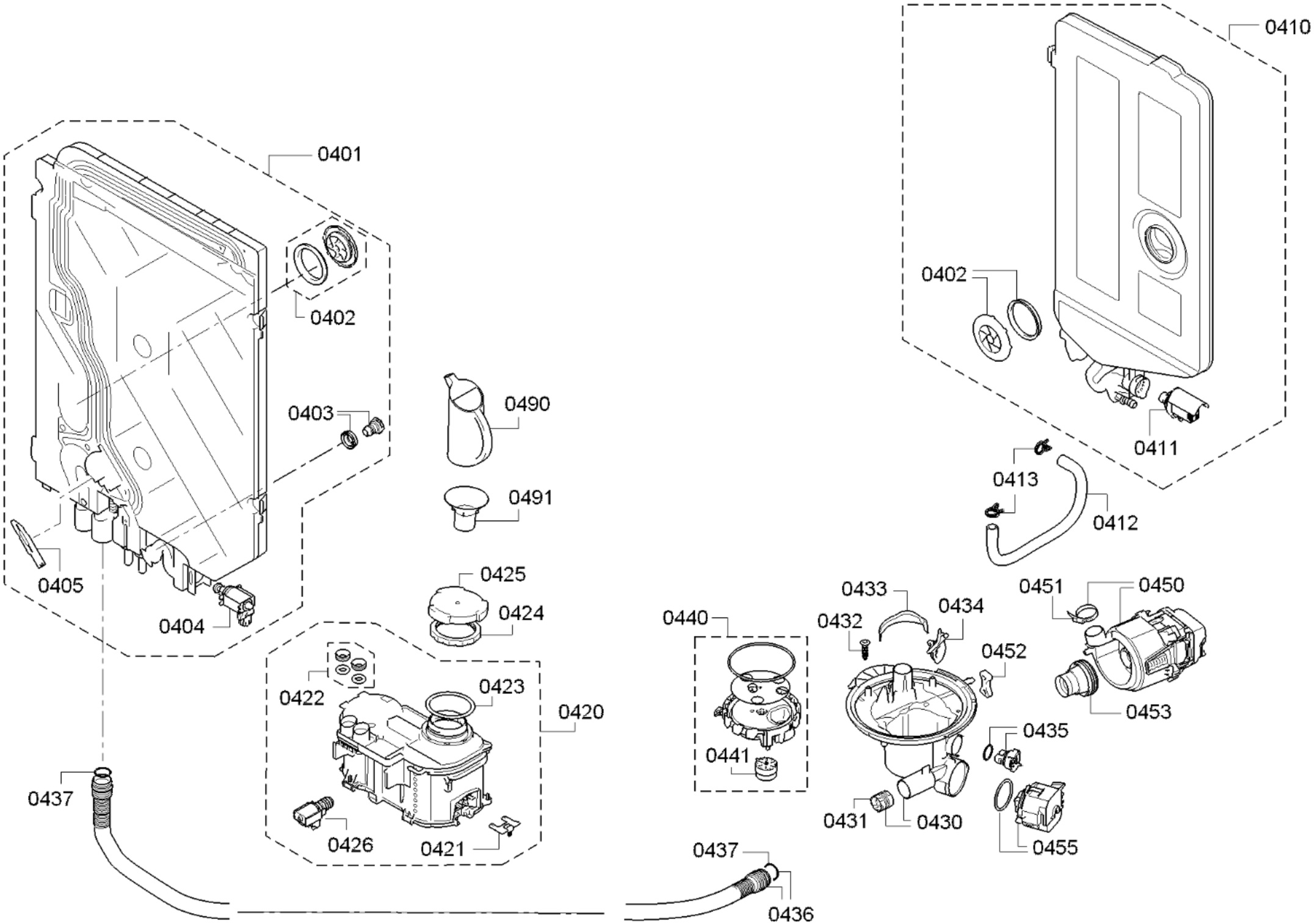

58300000166153 aet 000 a 4/6

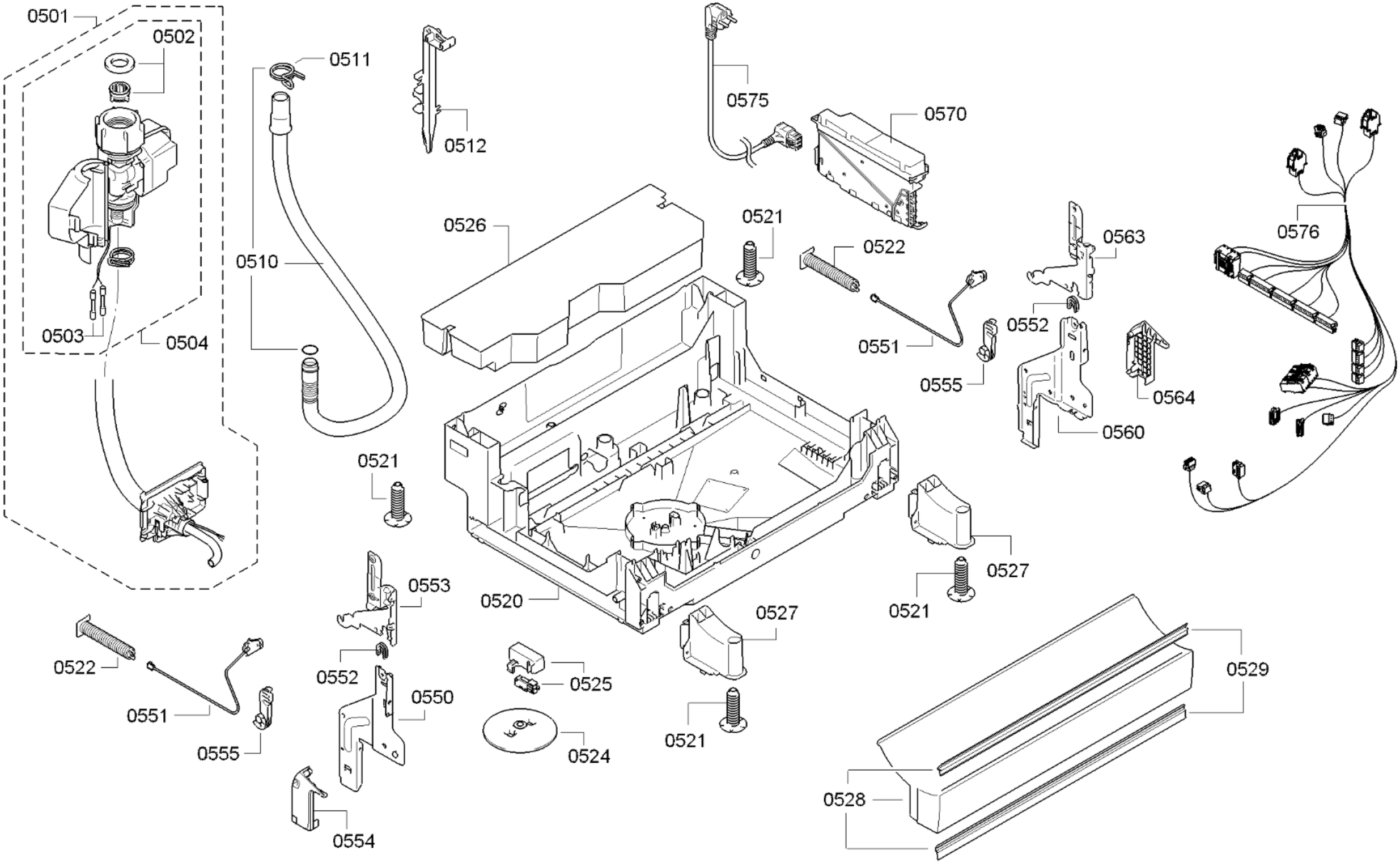

58300000166153 aet 000 a 5/6

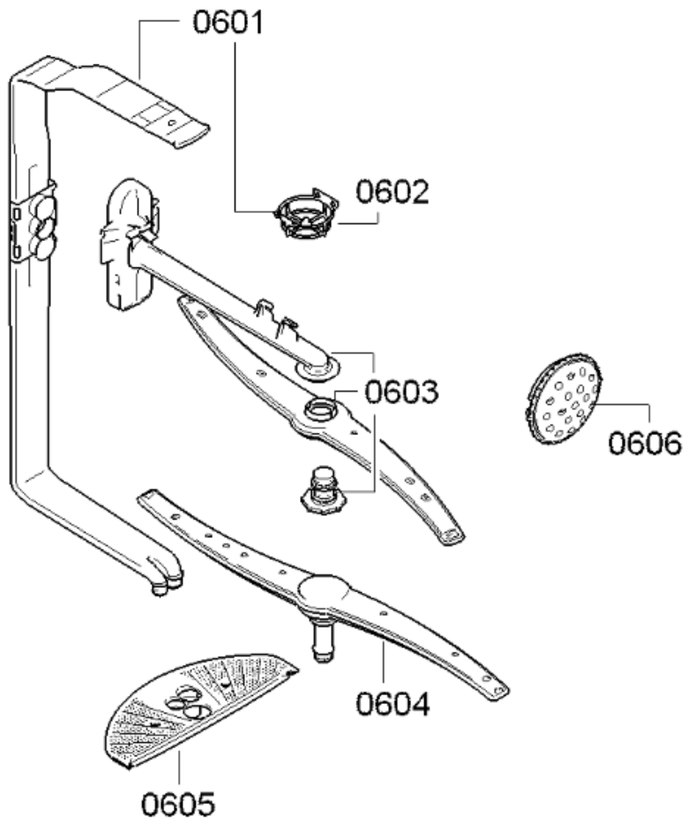
0601
0602
0603
0606
0604
0605

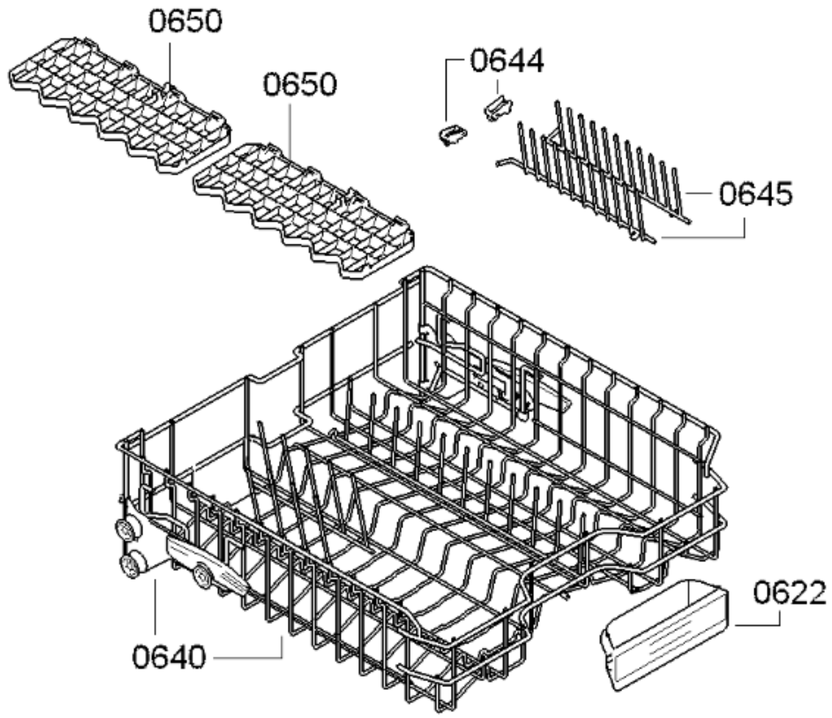
0650
0650
0644
0645
0640
0622

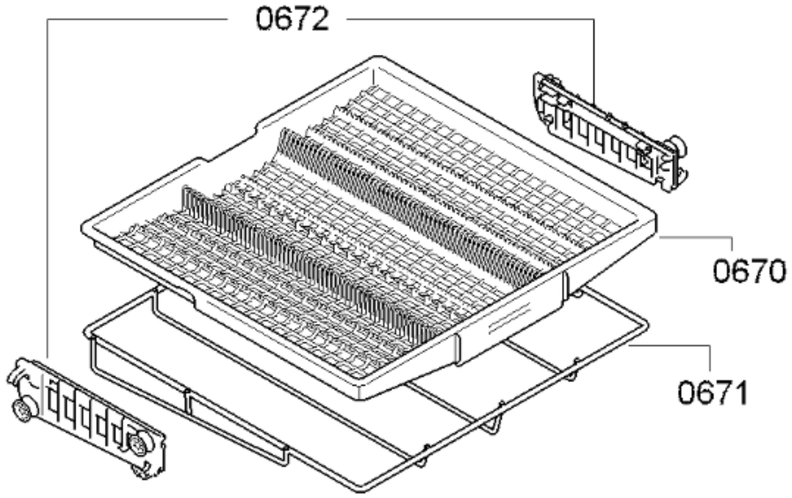
0672
0670
0671

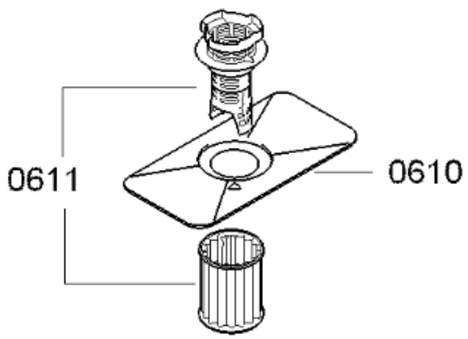
0611
0610

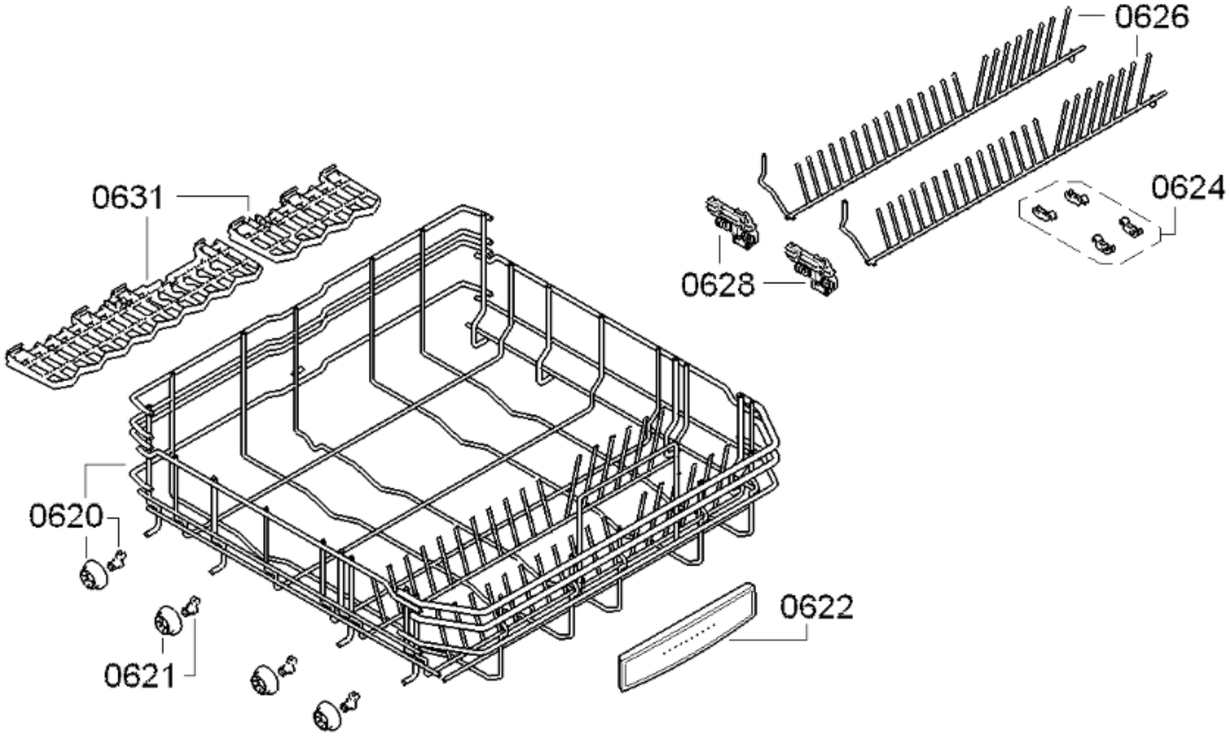
0626
0624
0628
0631
0620
0621
0622