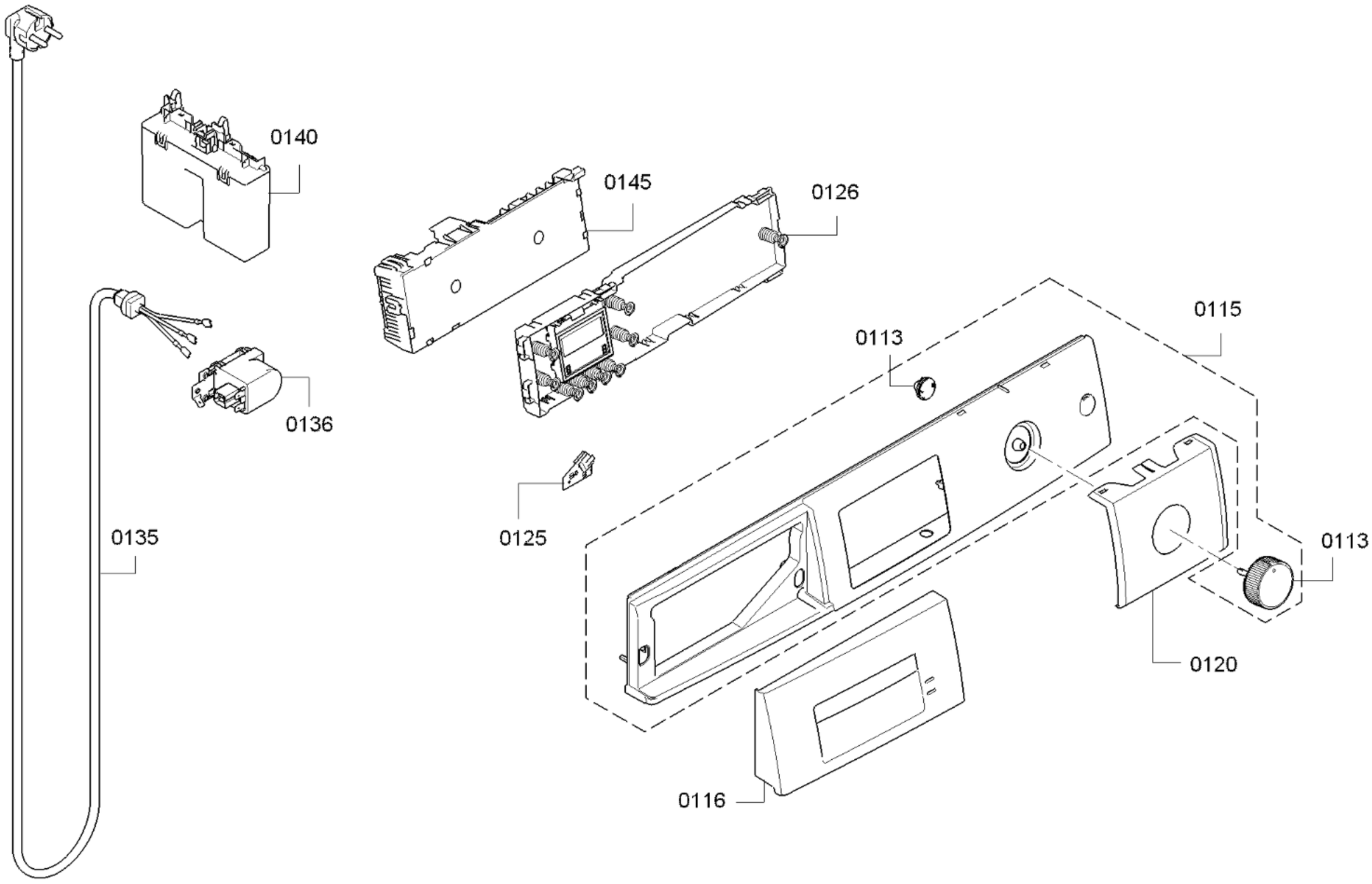

58300000183857 aet 000 a 1/5

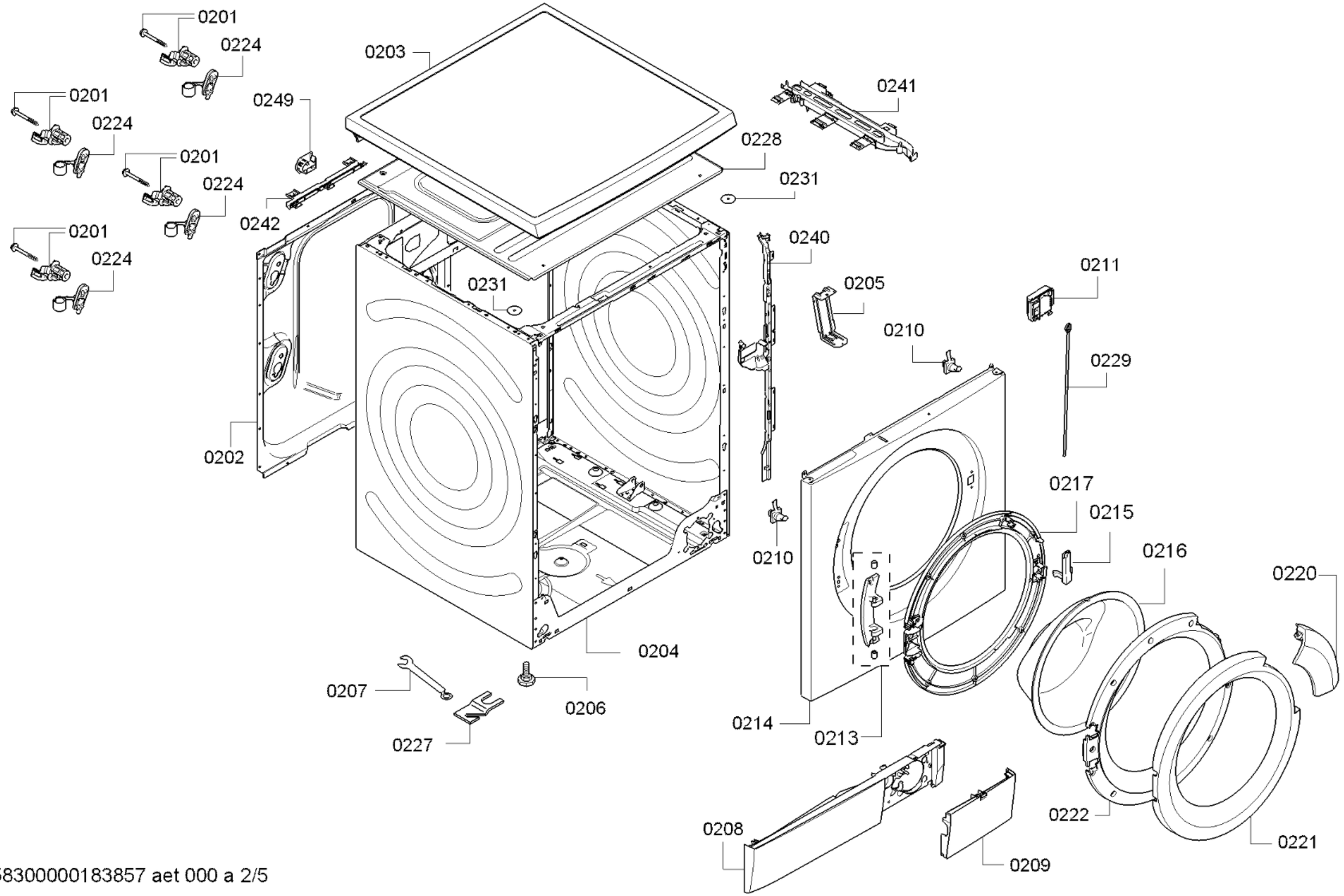

58300000183857 aet 000 a 2/5

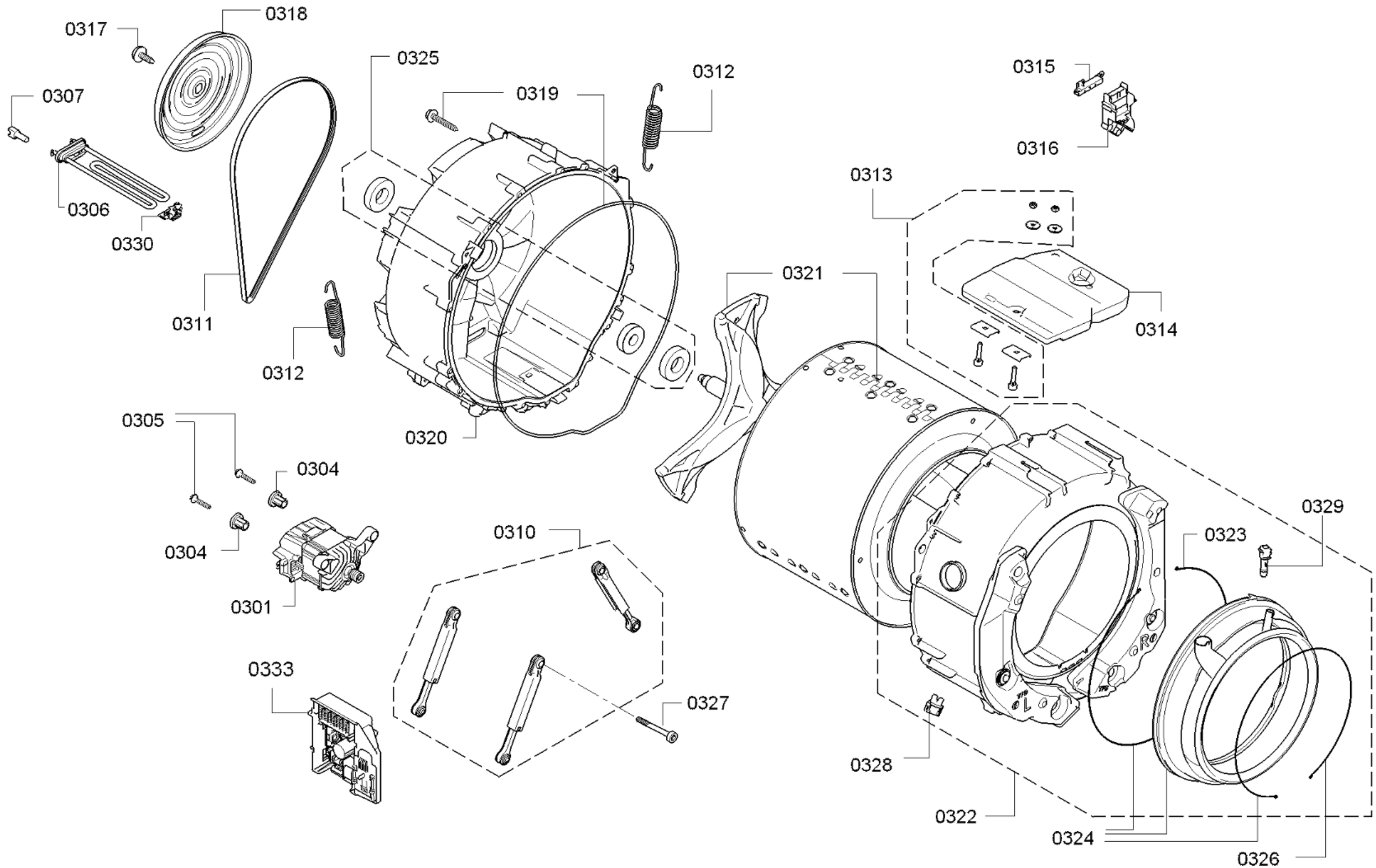

58300000183857 aet 000 a 3/5

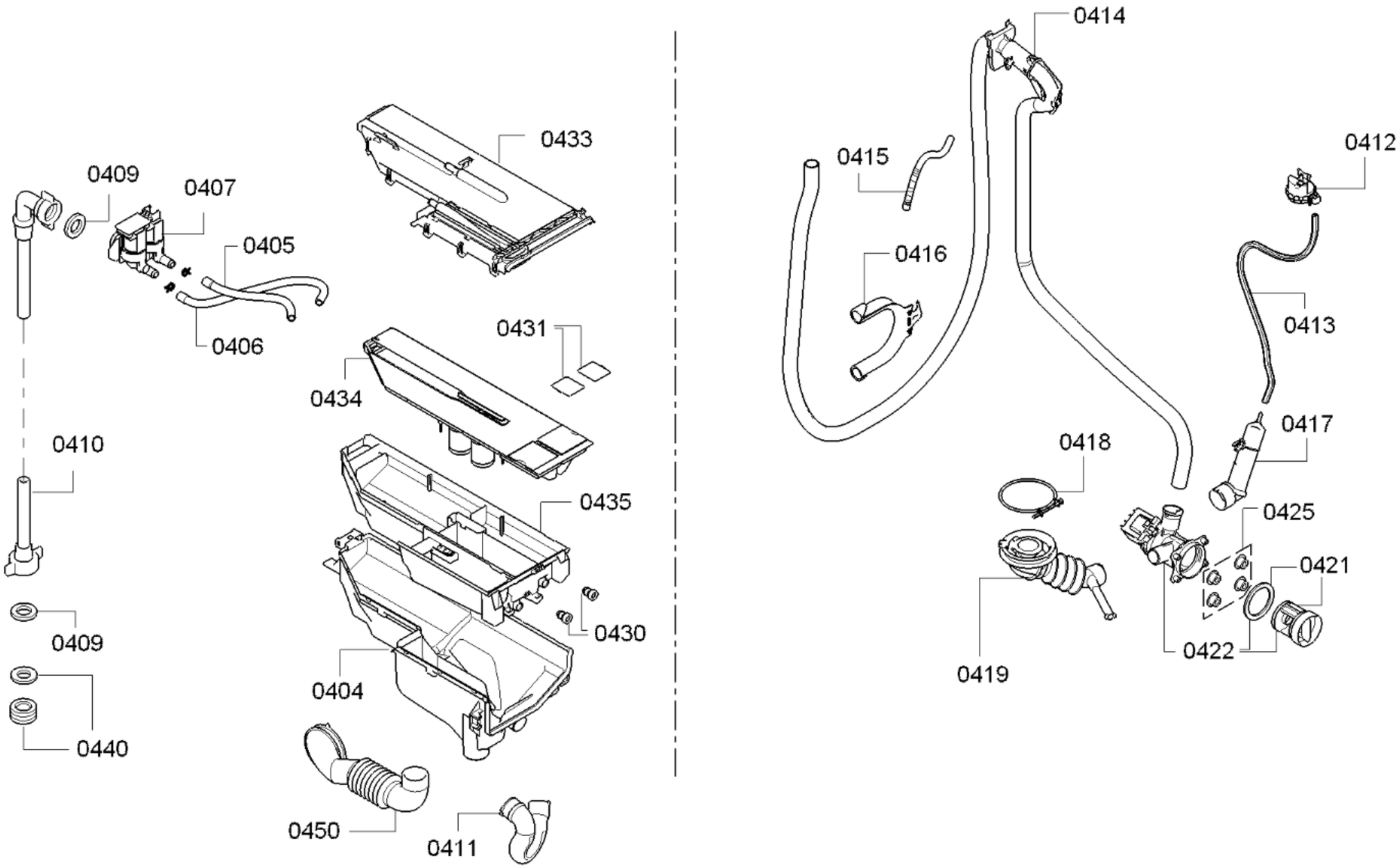
0414
0433
0409
0407
0415
0412
0405
0416
0406
0431
0413
0434
0417
0410
0418
0435
0425
0421
0409
0430
0422
0419
0404
0440
0450
0411

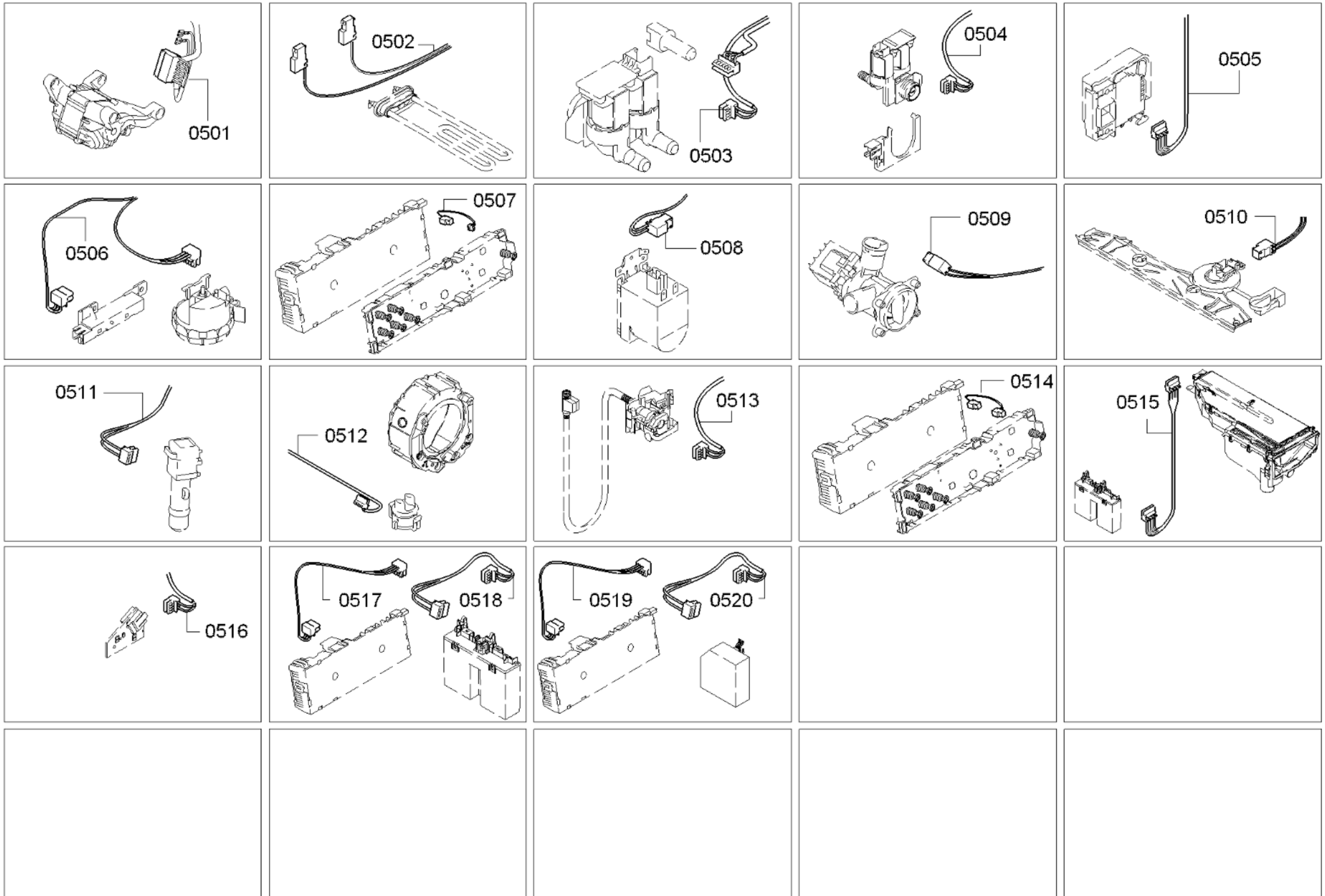
0501
0502
0503
0504
0505
0506
0507
0508
0509
0510
0511
0512
0513
0514
0515
0516
0517
0518
0519
0520