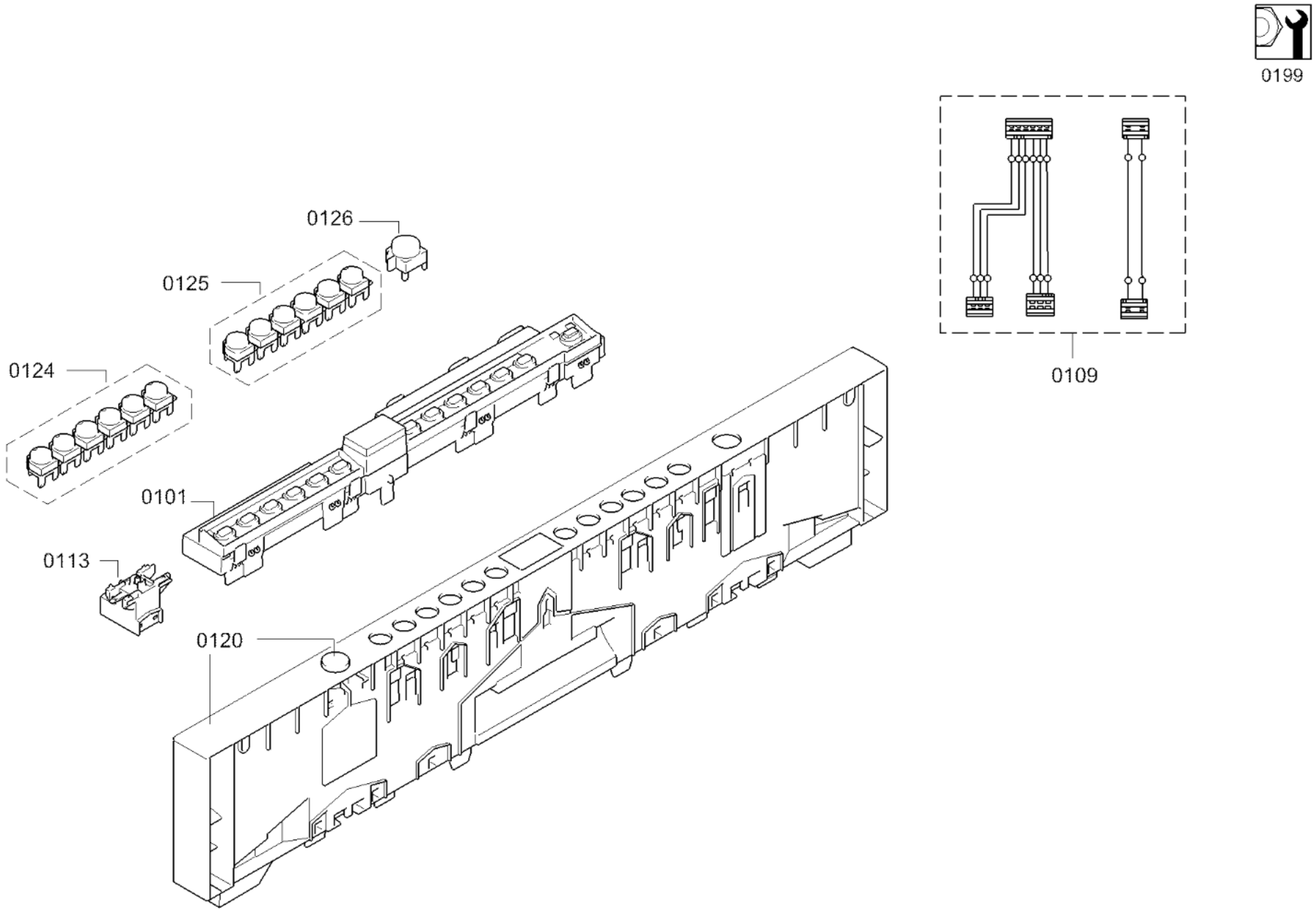
0199
0109
0126
0125
0124
0101
0113
0120

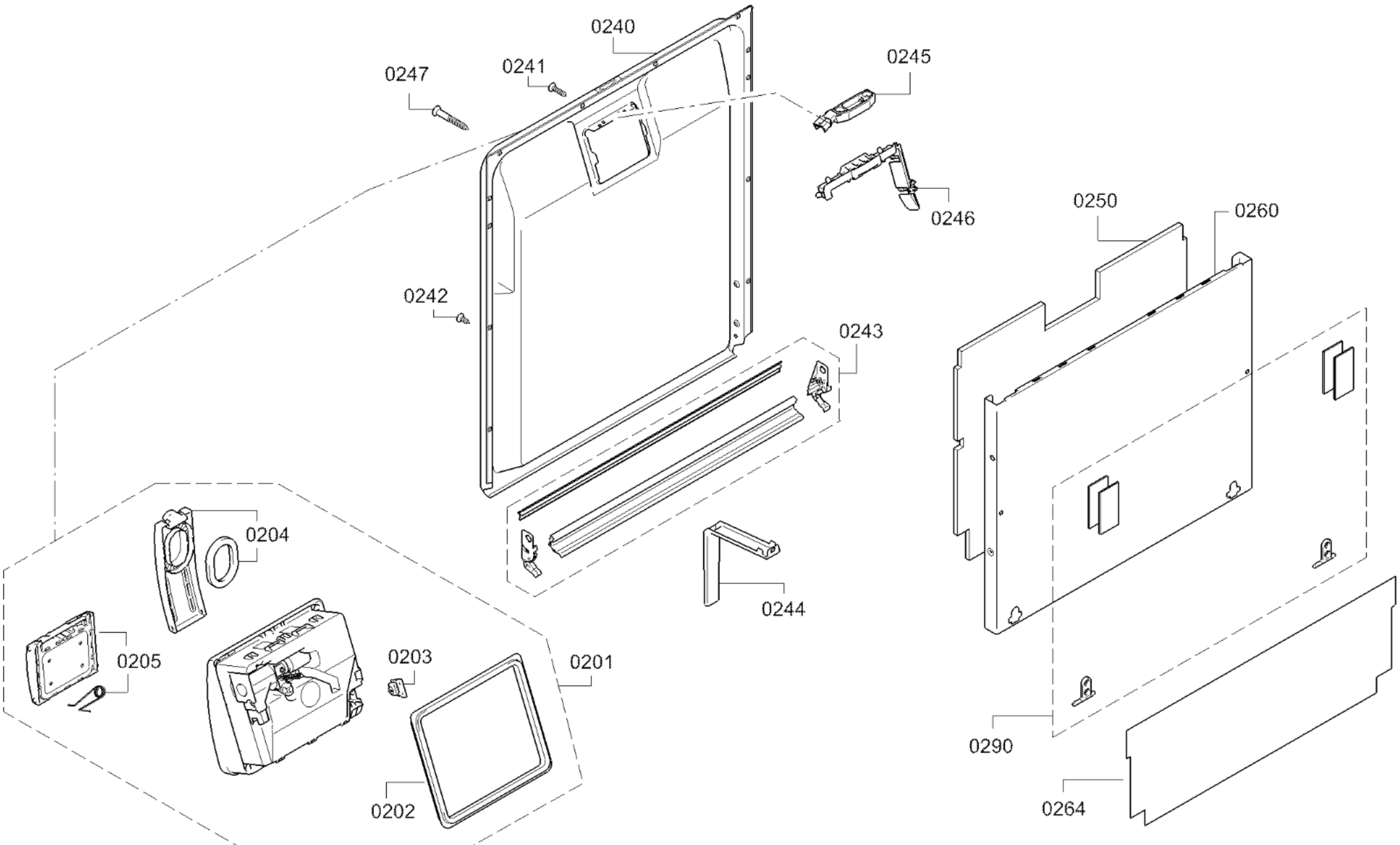

583000001870 22 aet 000 a 2/6

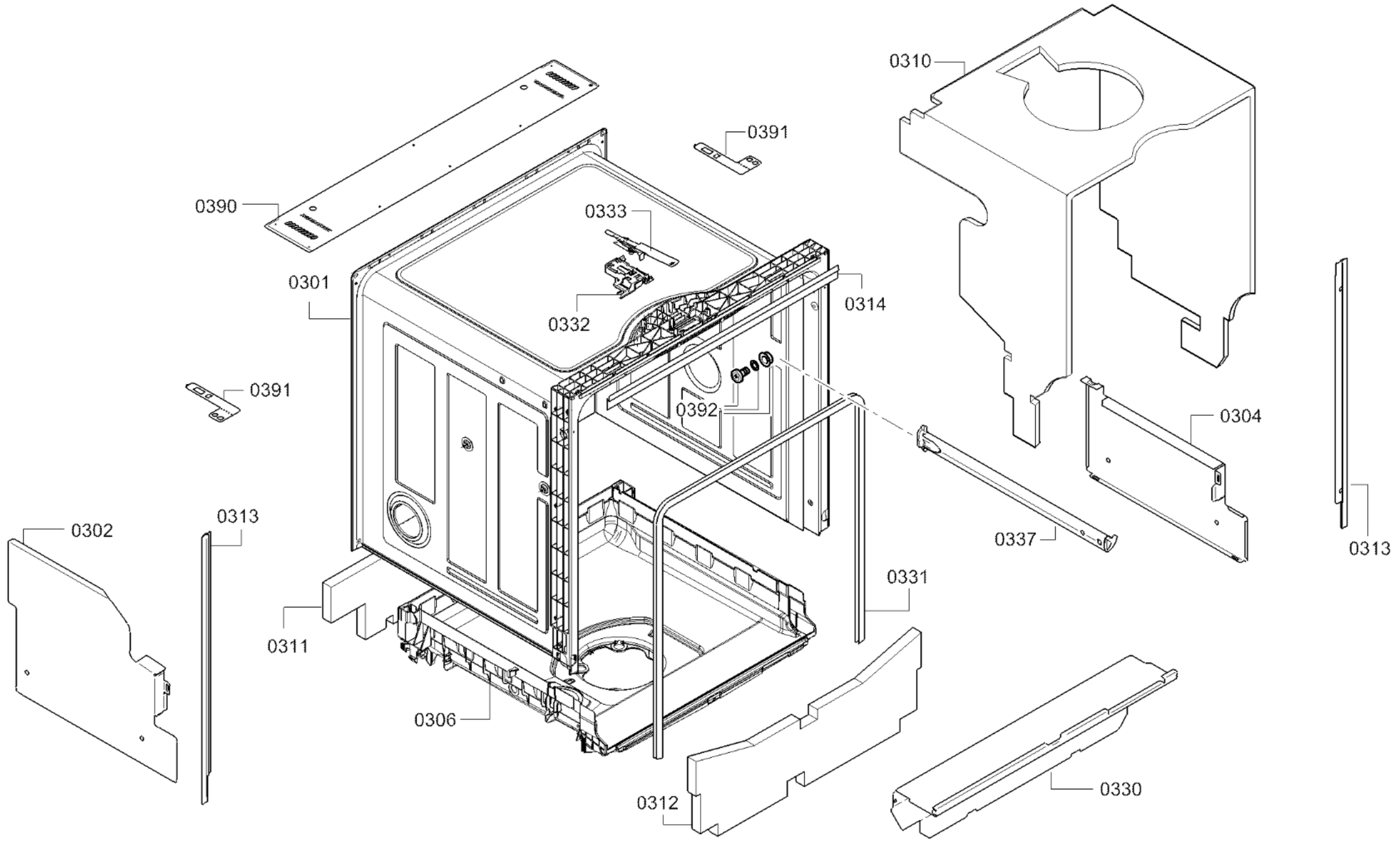

58300000187022 aet 000 a 3/6

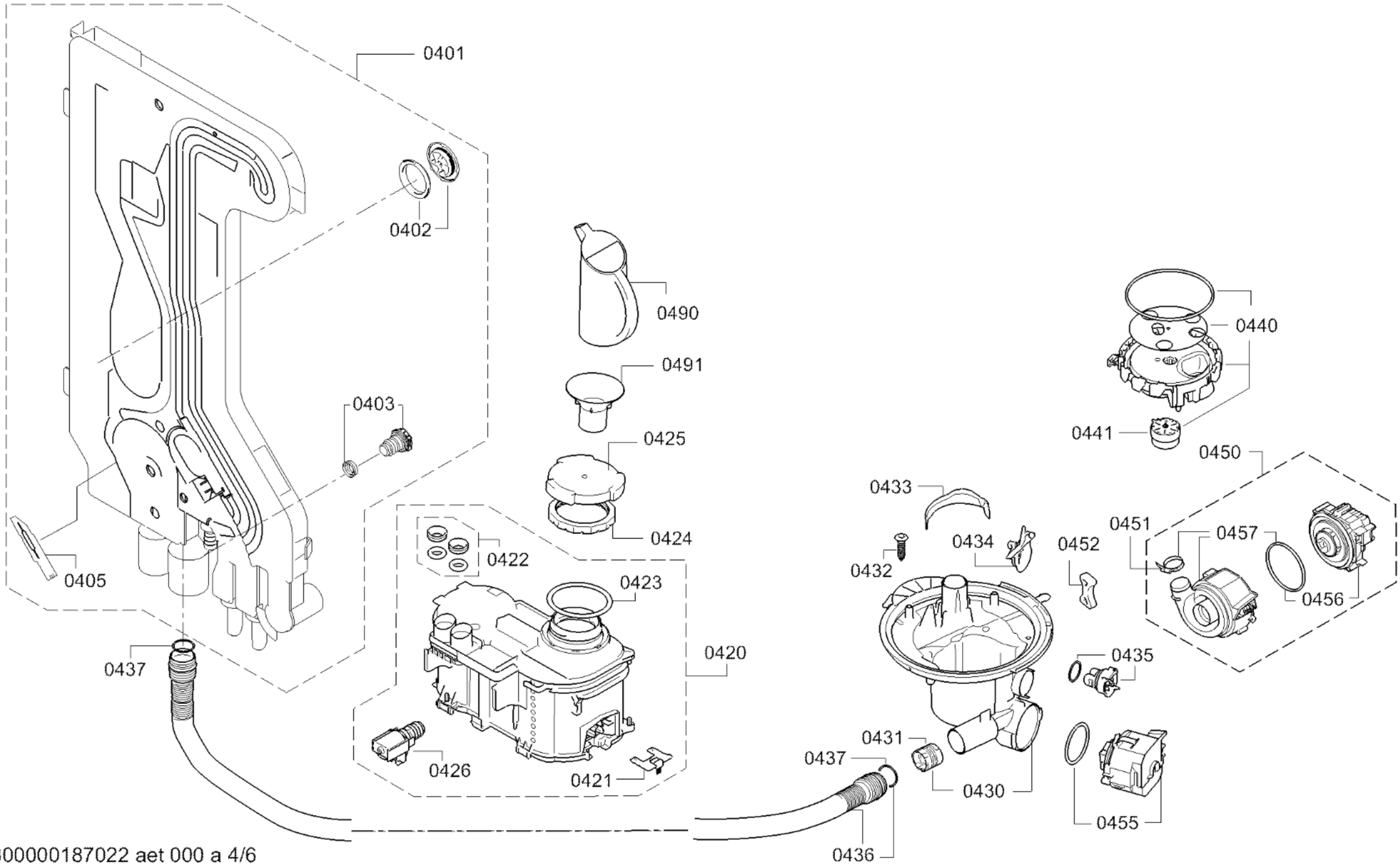

58300000187022 aet 000 a 4/6

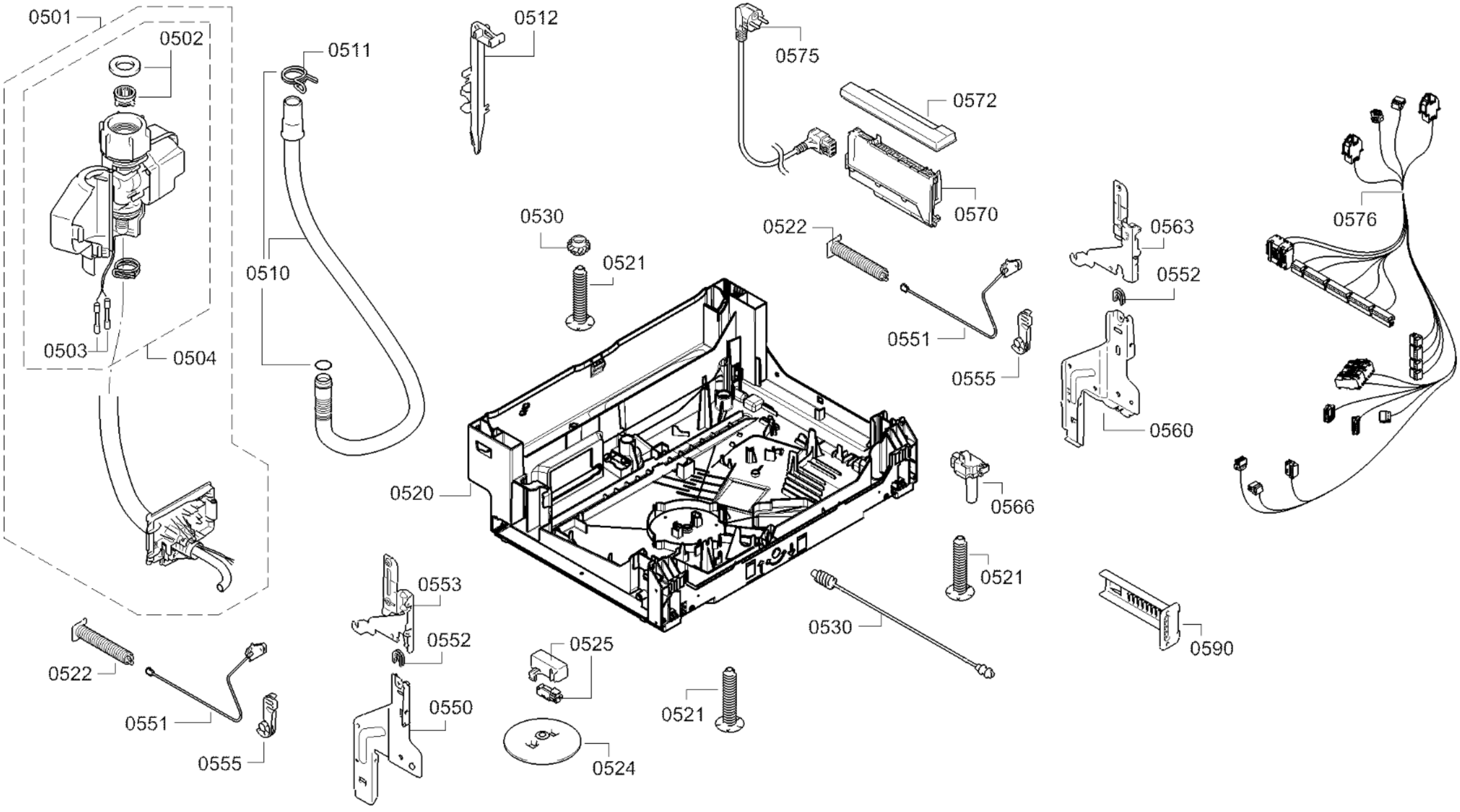
0501
0502
0503
0504
0511
0510
0512
0575
0572
0570
0530
0521
0522
0551
0555
0563
0552
0560
0576
0520
0566
0521
0530
0590
0553
0552
0525
0550
0521
0524
0522
0551
0555

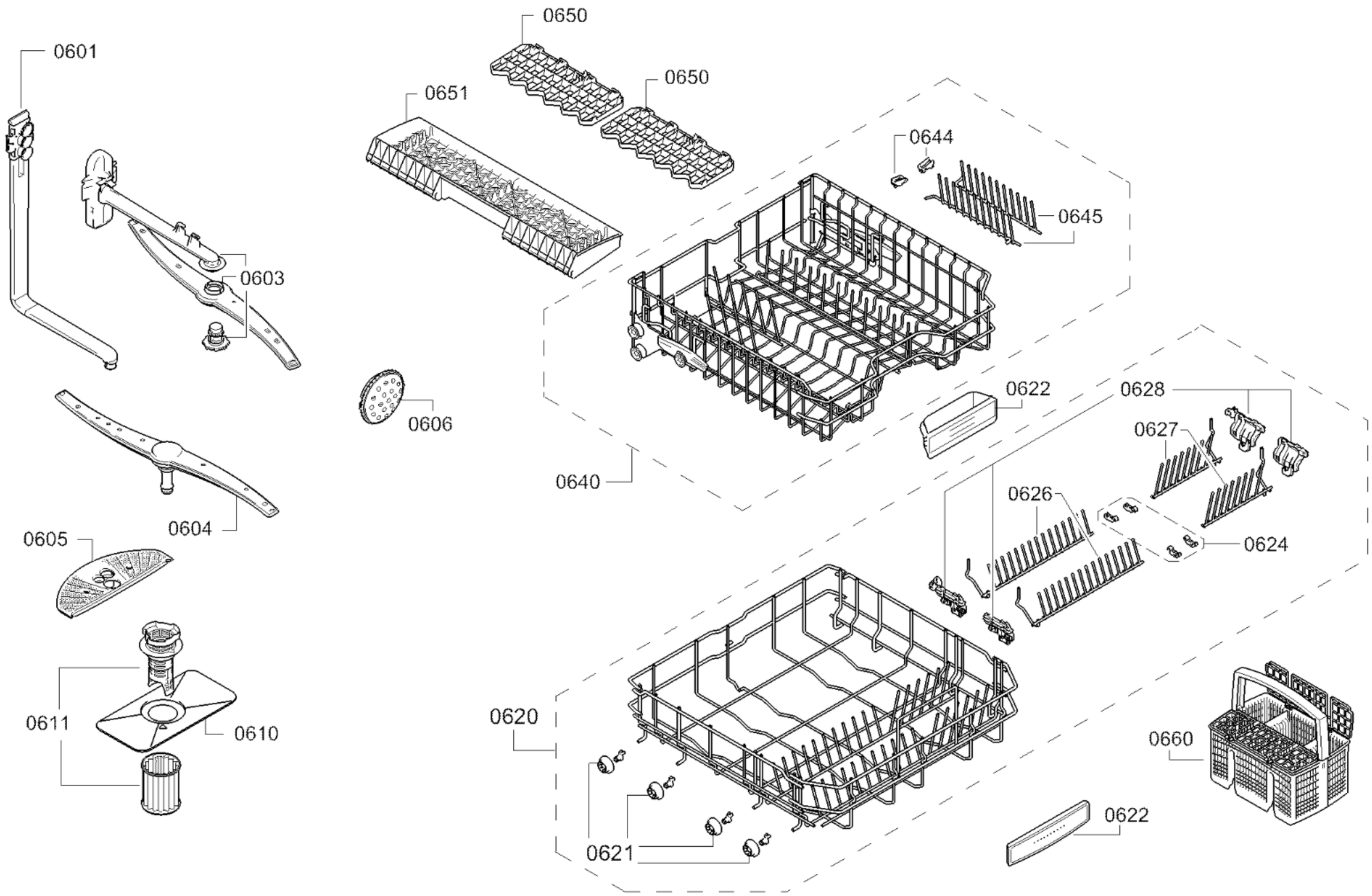

58300000187022 aet 000 a 6/6