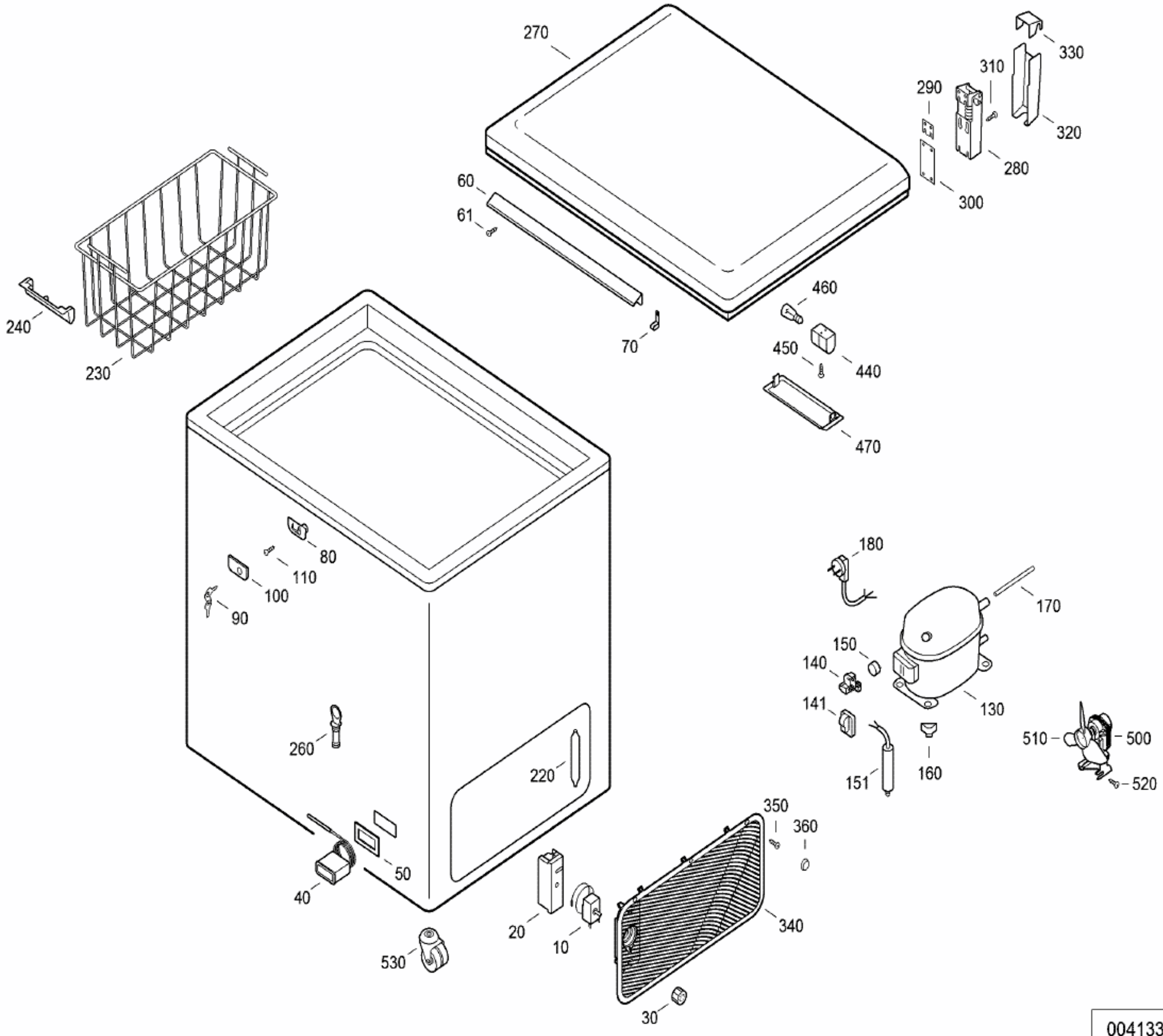
270
330
310
290
320
280
300
60
61
460
70
450
440
240
230
470
80
110
100
90
180
170
150
140
130
141
510
500
260
220
151
160
520
350
360
50
40
20
10
340
530
30

004133-0