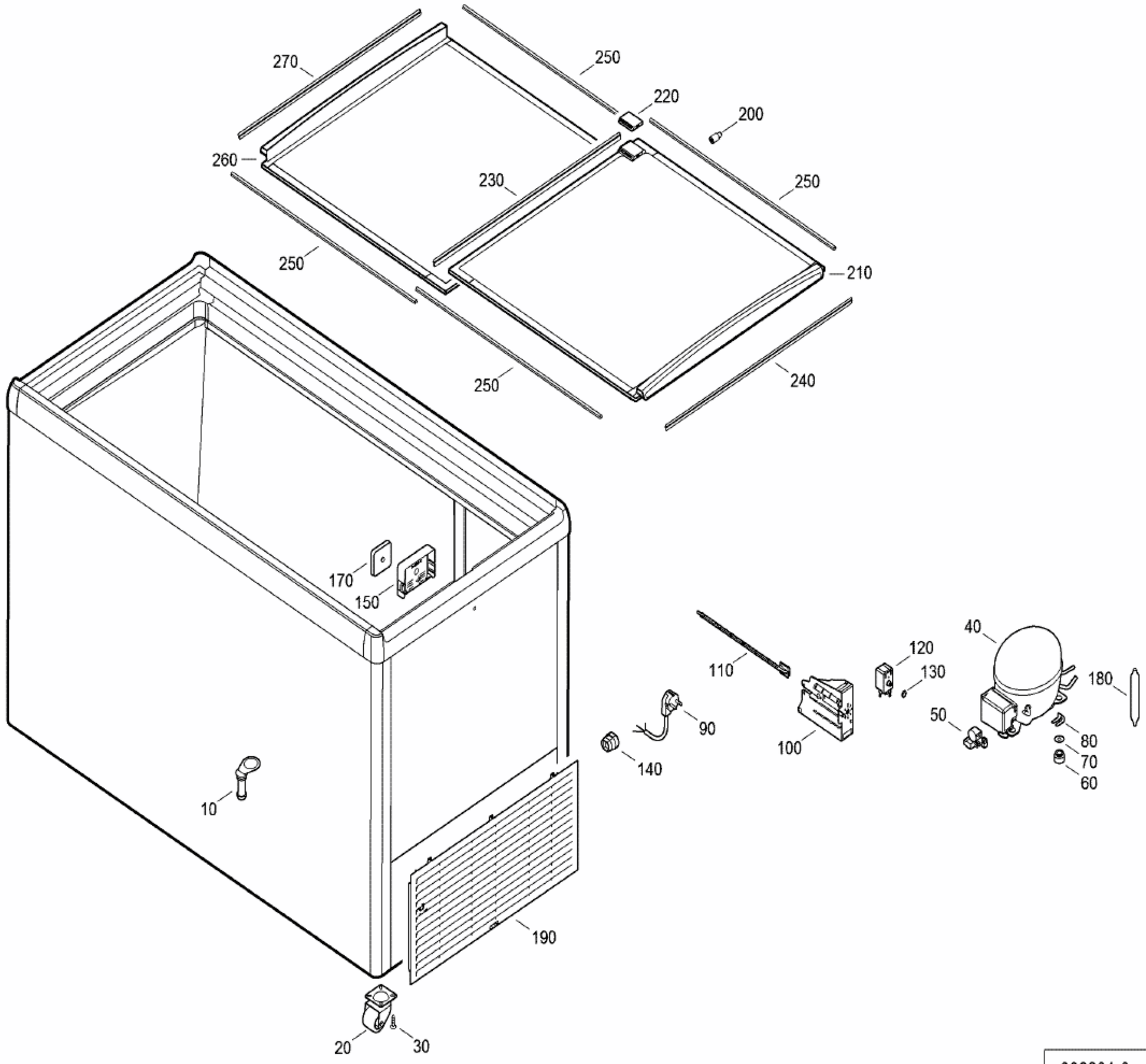
270
250
220
200
260
230
250
250
210
250
240
170
150
110
40
120
130
180
90
50
100
80
70
140
60
10
190
20
30

006201-0