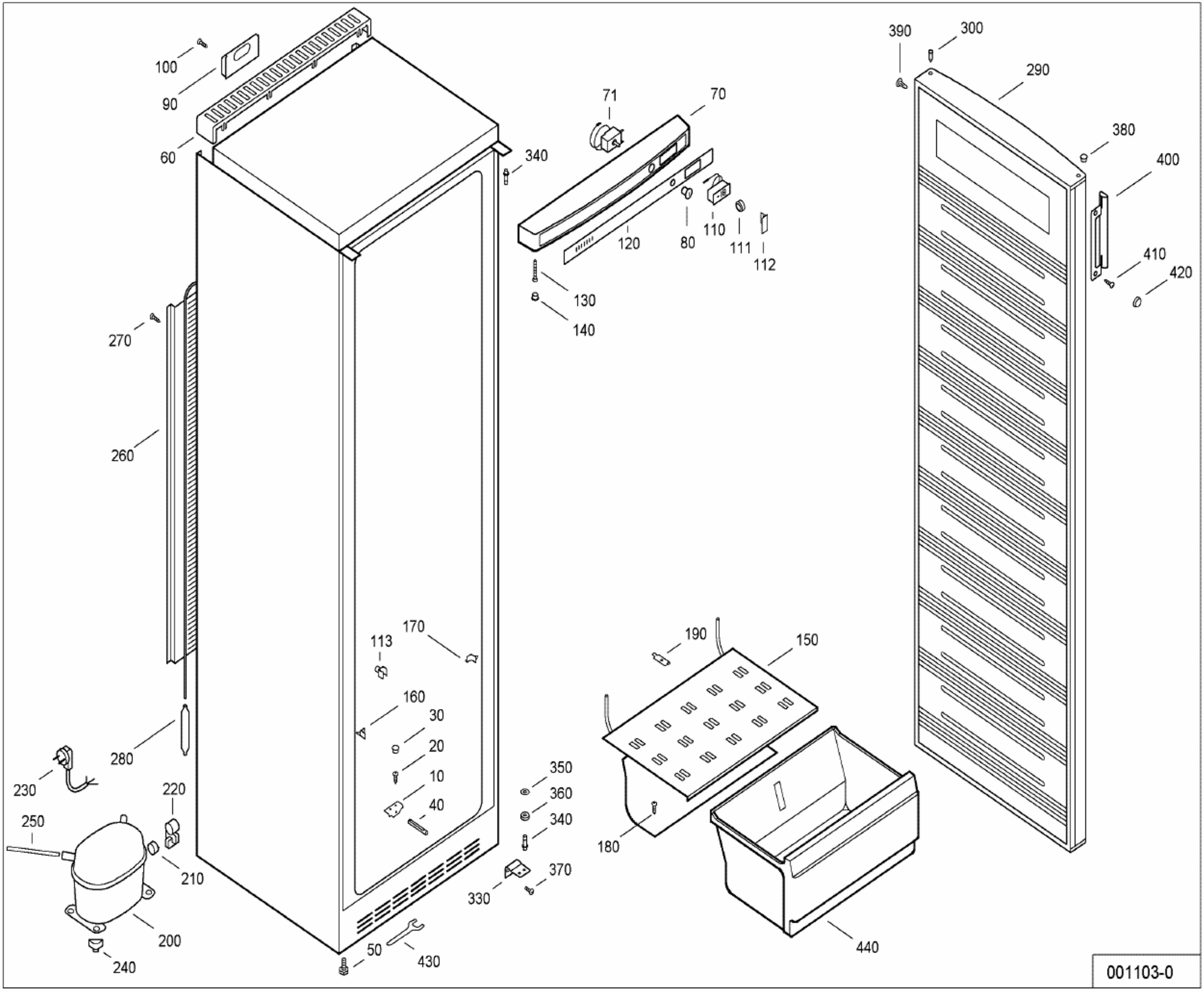
100
90
60
340
71
70
120
80
110
111
112
130
140
390
300
290
380
400
410
420
270
260
280
230
220
250
210
200
240
113
170
160
30
20
10
40
350
360
340
370
330
50
430
190
150
180
440
001103-0