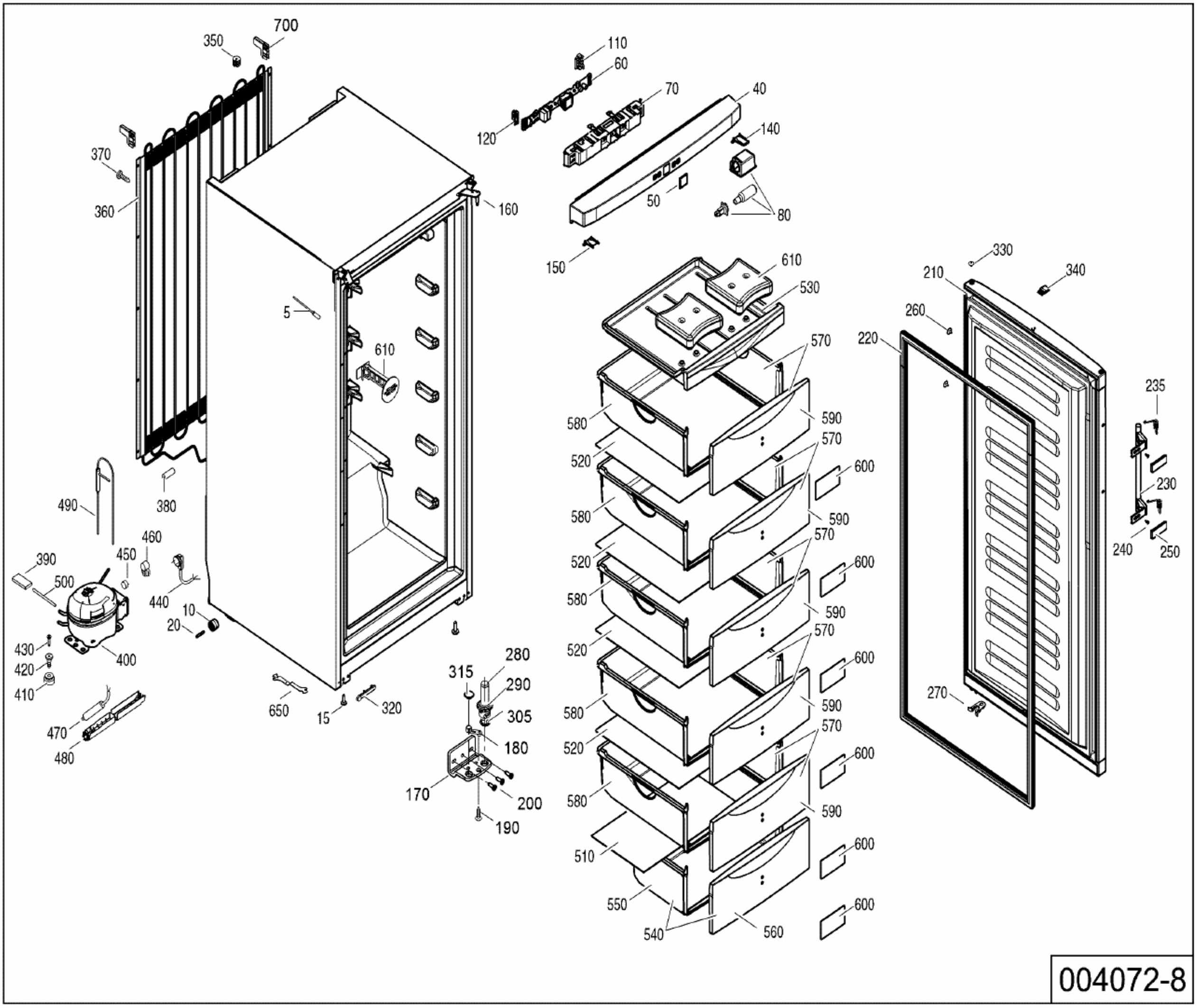
700
350
110
60
70
40
120
140
370
360
160
50
80
150
610
530
330
210
340
260
220
5
610
570
235
580
590
570
520
600
230
580
590
570
240
250
520
600
580
590
520
570
600
580
590
520
570
600
270
580
590
520
570
600
580
590
510
600
550
600
540
560
490
380
460
450
390
500
440
10
20
430
420
400
410
470
480
650
15
320
280
315
290
305
180
170
200
190

004072-8