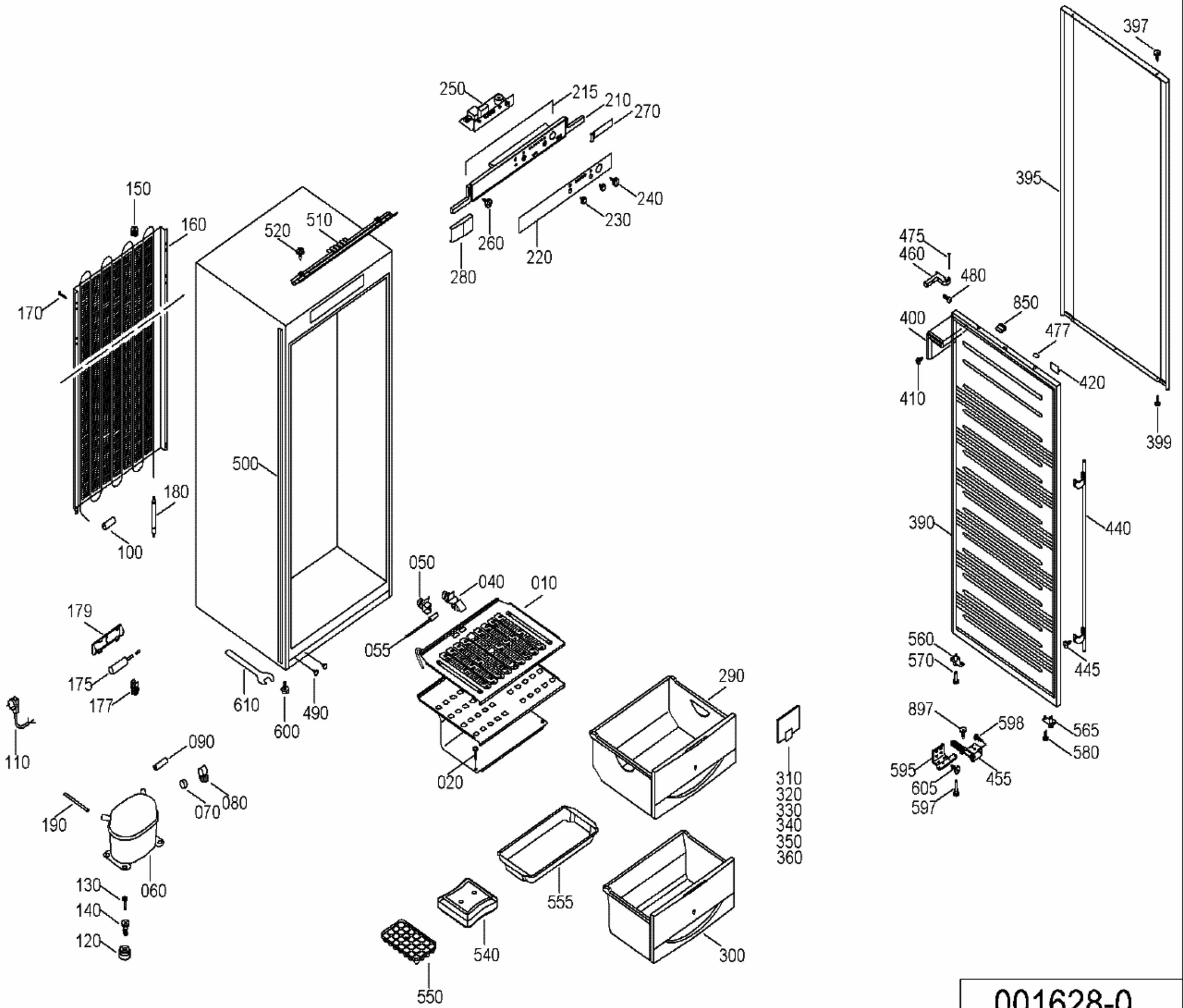
250
215
210
270
240
230
260
220
280
150
160
170
520
510
500
180
100
179
175
177
110
610
600
490
050
040
010
055
020
090
070
080
190
060
130
140
120
550
540
555
290
300
310
320
330
340
350
360
397
395
475
460
480
850
400
477
420
410
399
390
440
560
570
445
897
598
565
580
595
605
597
455

001628-0