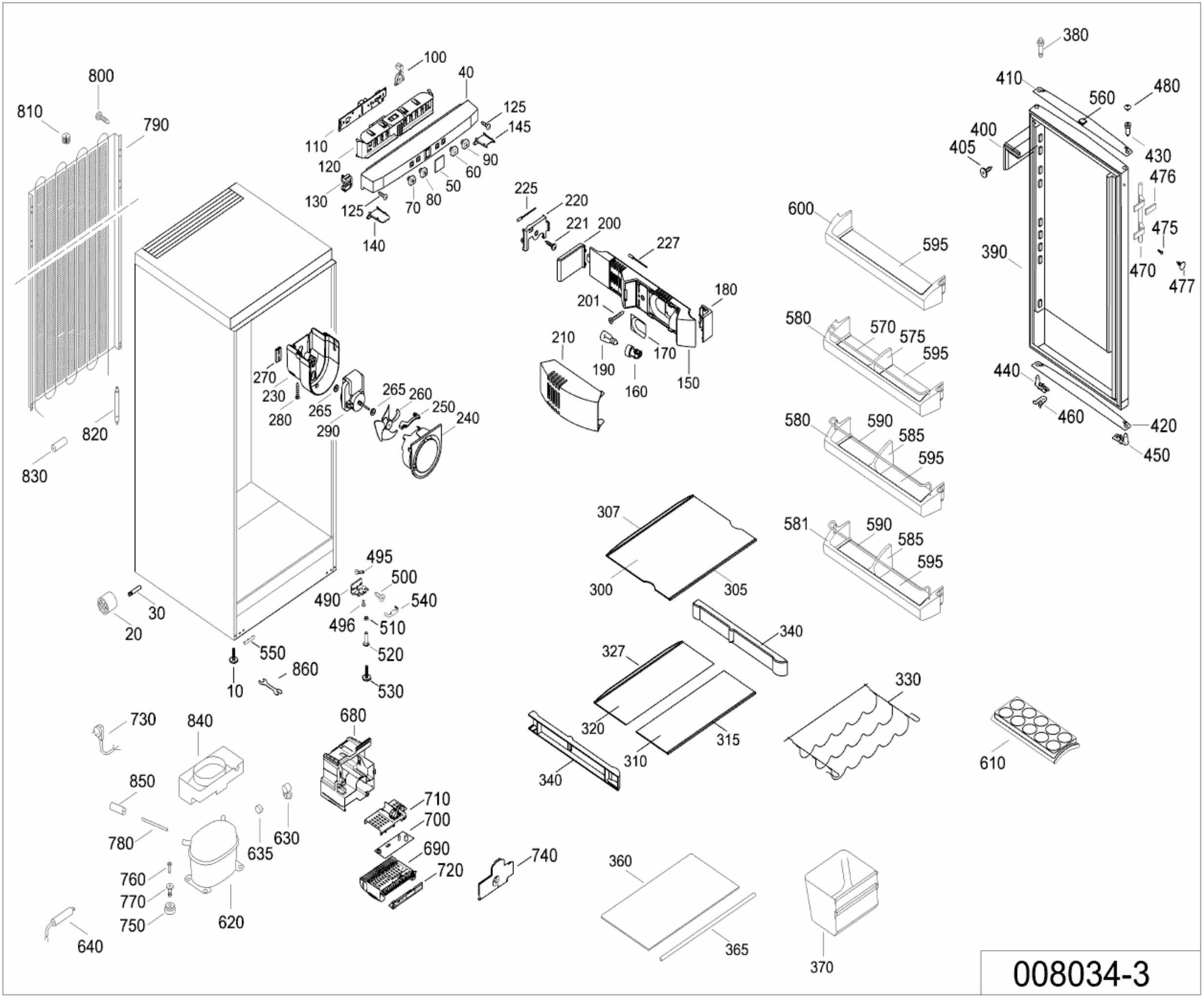
380
410
560
480
400
405
430
476
475
390
470
477
440
460
420
450
600
595
580
570
575
595
580
590
585
595
581
590
585
595
100
40
125
145
110
120
90
60
50
130
125
70
80
140
225
220
221
200
227
180
201
210
190
170
160
150
270
230
280
265
290
265
260
250
240
820
830
800
810
790
307
300
305
340
327
320
310
315
340
330
610
495
500
490
540
496
510
520
530
30
20
550
10
860
730
840
680
850
710
700
780
635
630
690
720
740
760
770
750
620
640
360
365
370

008034-3