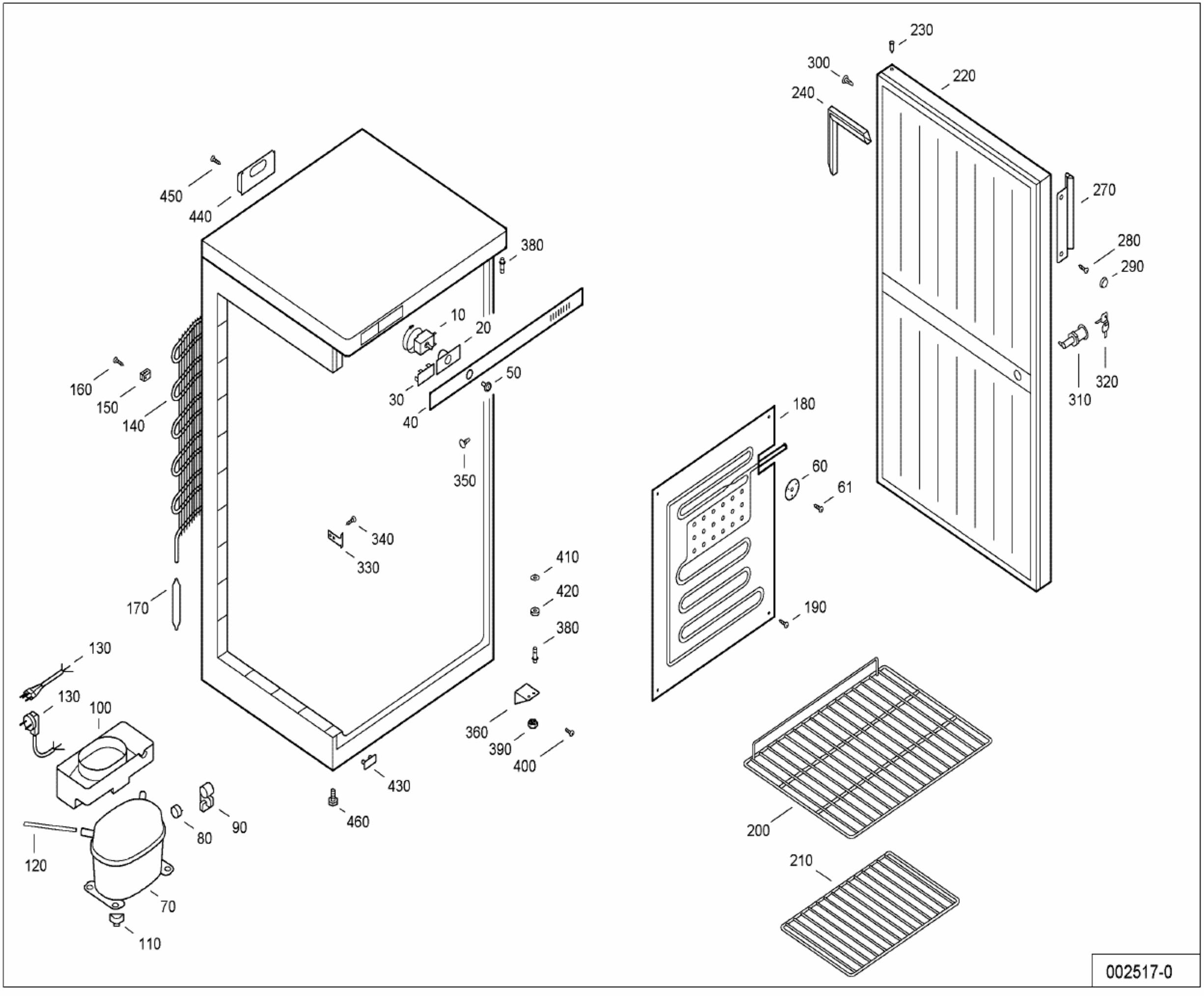
230
300
220
240
270
280
290
450
440
380
10
20
160
150
140
30
50
40
310
320
180
350
60
61
340
330
410
420
170
190
380
130
130
100
360
390
400
430
460
90
80
200
120
210
70
110
002517-0