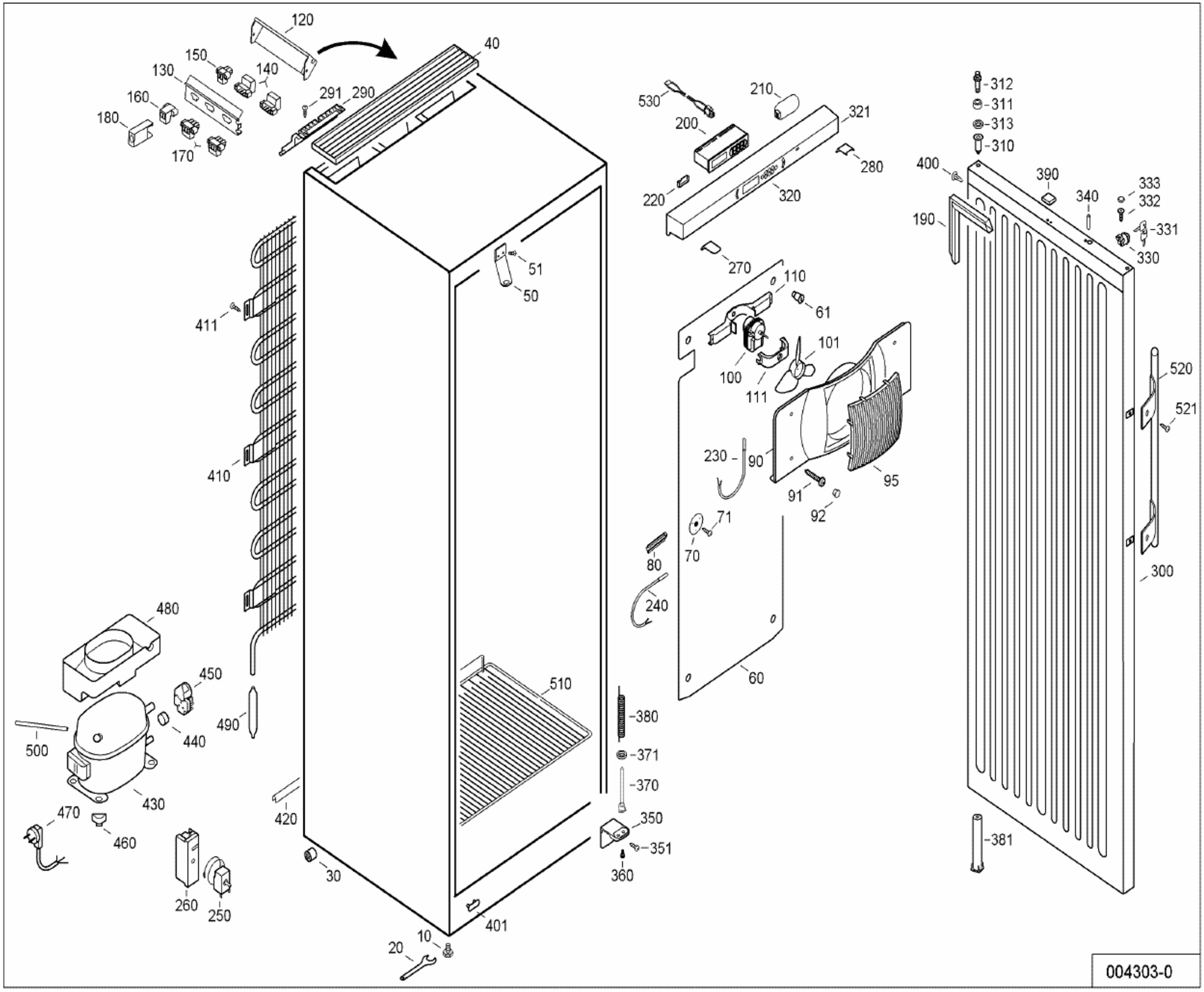
120
40
150
130
140
160
180
170
291
290
530
210
200
321
280
220
320
270
-312
-311
-313
-310
400
390
340
333
332
190
-331
330
51
50
110
61
411
101
100
111
520
521
230
90
95
91
92
410
71
70
80
300
240
480
60
450
510
490
-380
500
440
-371
-370
430
420
350
470
460
-351
-381
30
360
260
250
401
10
20
004303-0