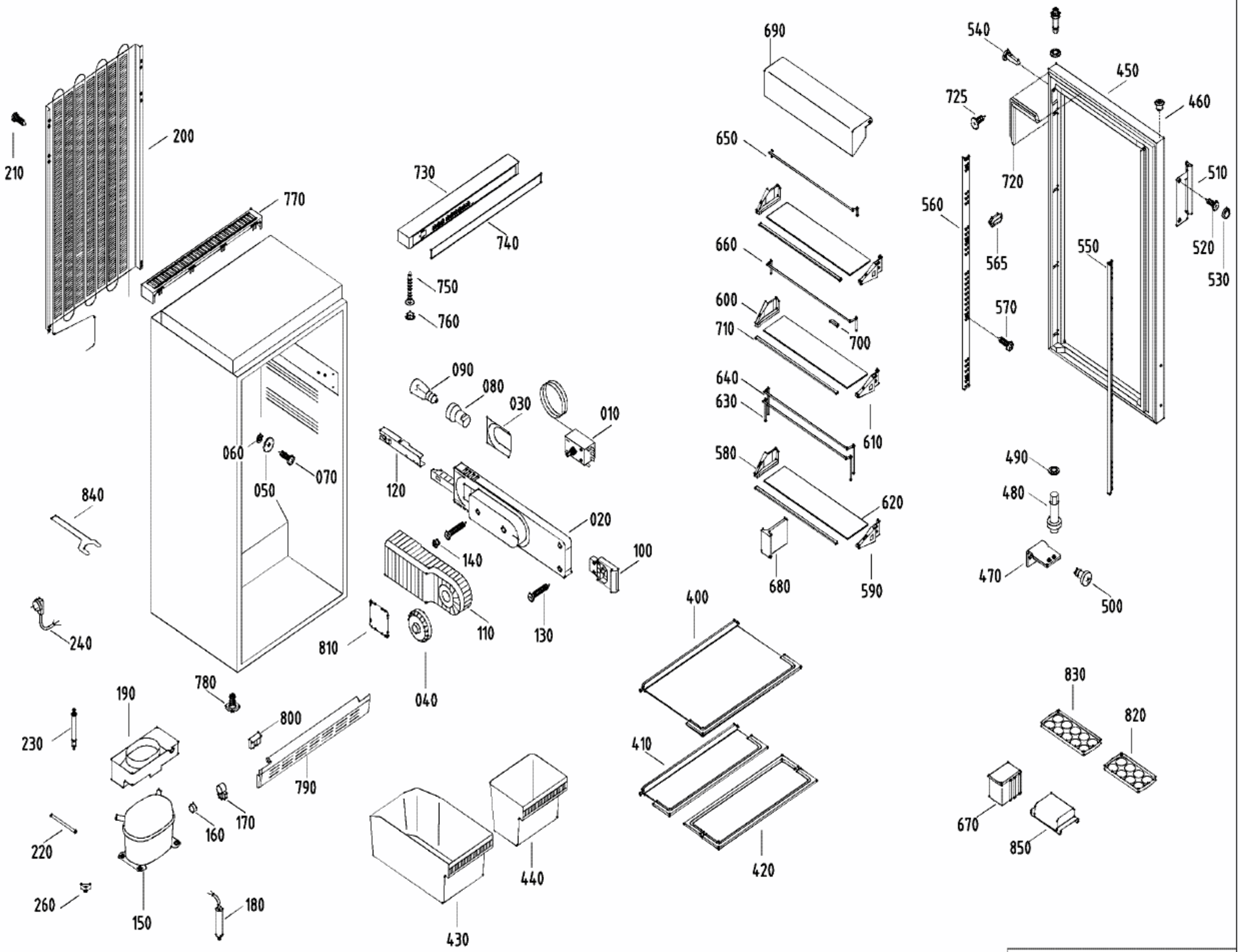
210
200
770
730
740
750
760
090
080
030
010
060
050
070
120
020
140
100
110
130
040
810
780
800
790
840
240
190
230
220
260
150
160
170
180
430
440
690
650
660
600
710
700
640
630
610
580
620
680
590
400
410
420
540
450
725
460
720
510
560
565
550
520
530
570
490
480
470
500
830
820
670
850

000260-0