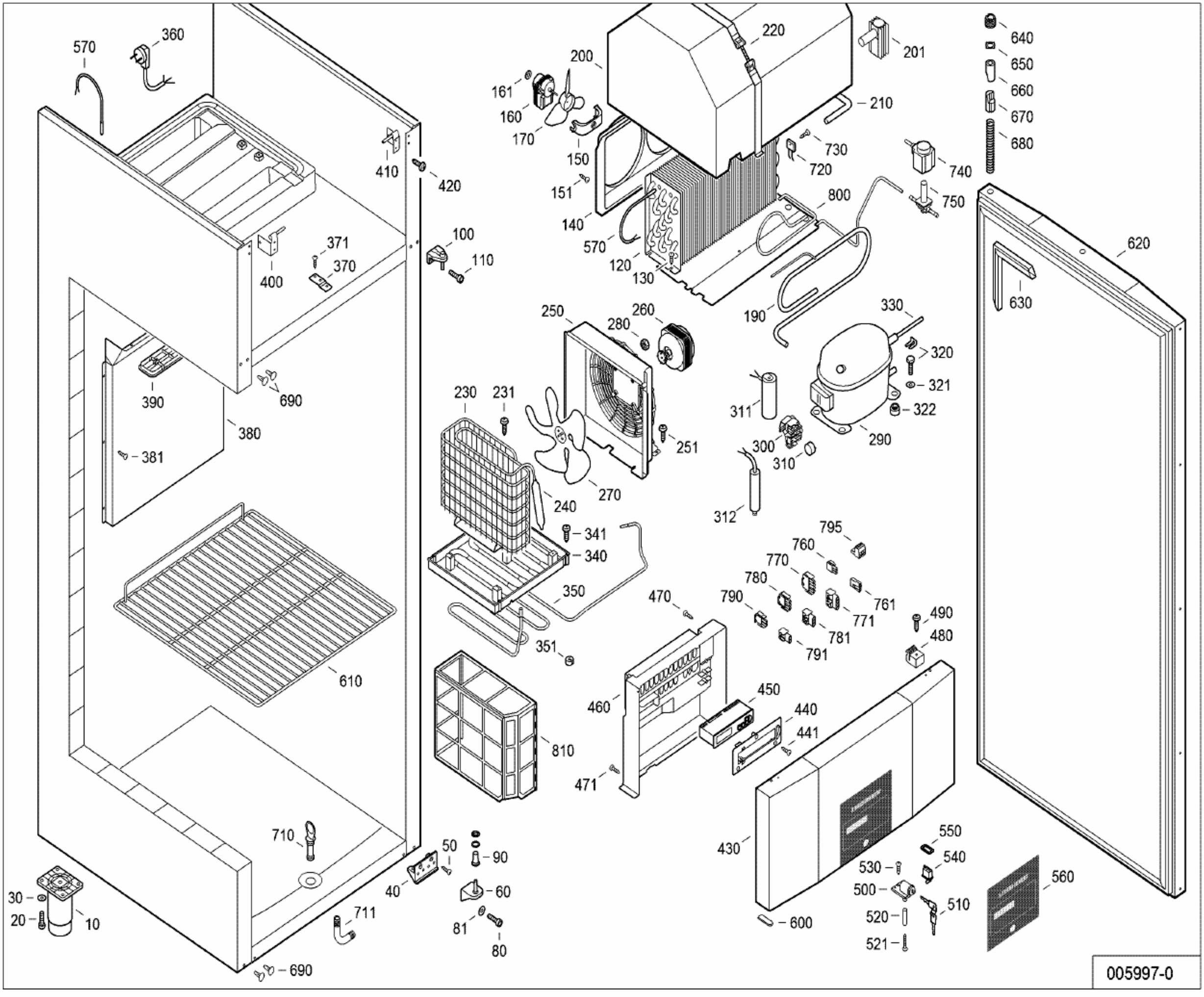
570
360
410
420
100
110
371
370
400
390
690
380
381
710
711
690
30
20
10
50
40
90
60
81
80
610
200
220
201
640
650
660
670
680
161
160
170
150
151
140
570
120
130
210
730
720
740
750
800
620
630
190
250
260
280
330
320
321
322
290
311
300
310
312
251
230
231
240
270
341
340
350
351
795
760
770
780
790
761
771
781
791
470
490
480
460
450
440
441
471
810
430
550
540
530
500
520
521
510
600
560
005997-0