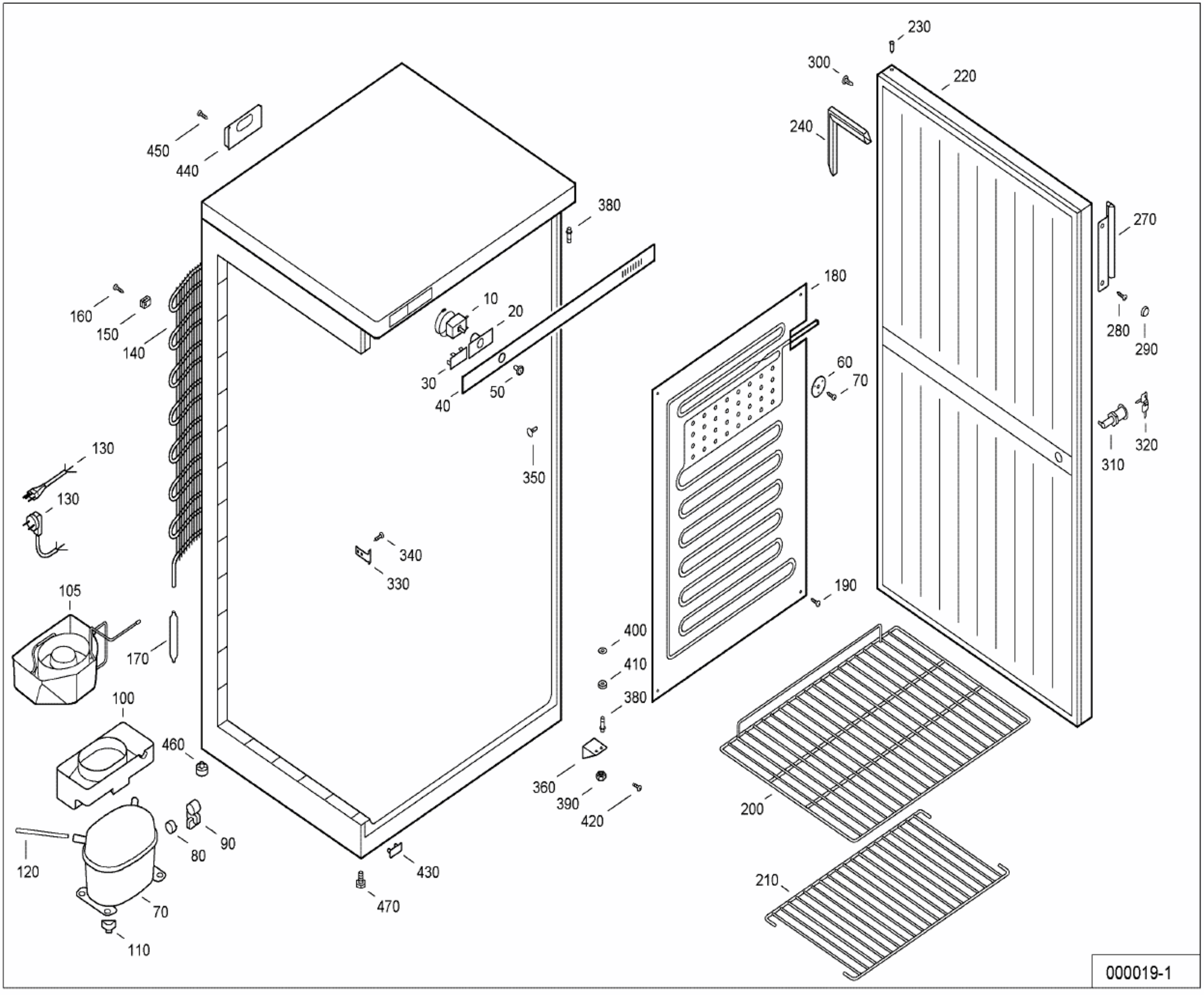
230
300
220
240
450
440
380
270
180
160
150
140
10
20
280
290
60
70
30
50
40
130
350
310
320
130
340
330
105
190
400
170
410
380
100
460
360
390
420
200
90
80
120
430
210
70
470
110
000019-1