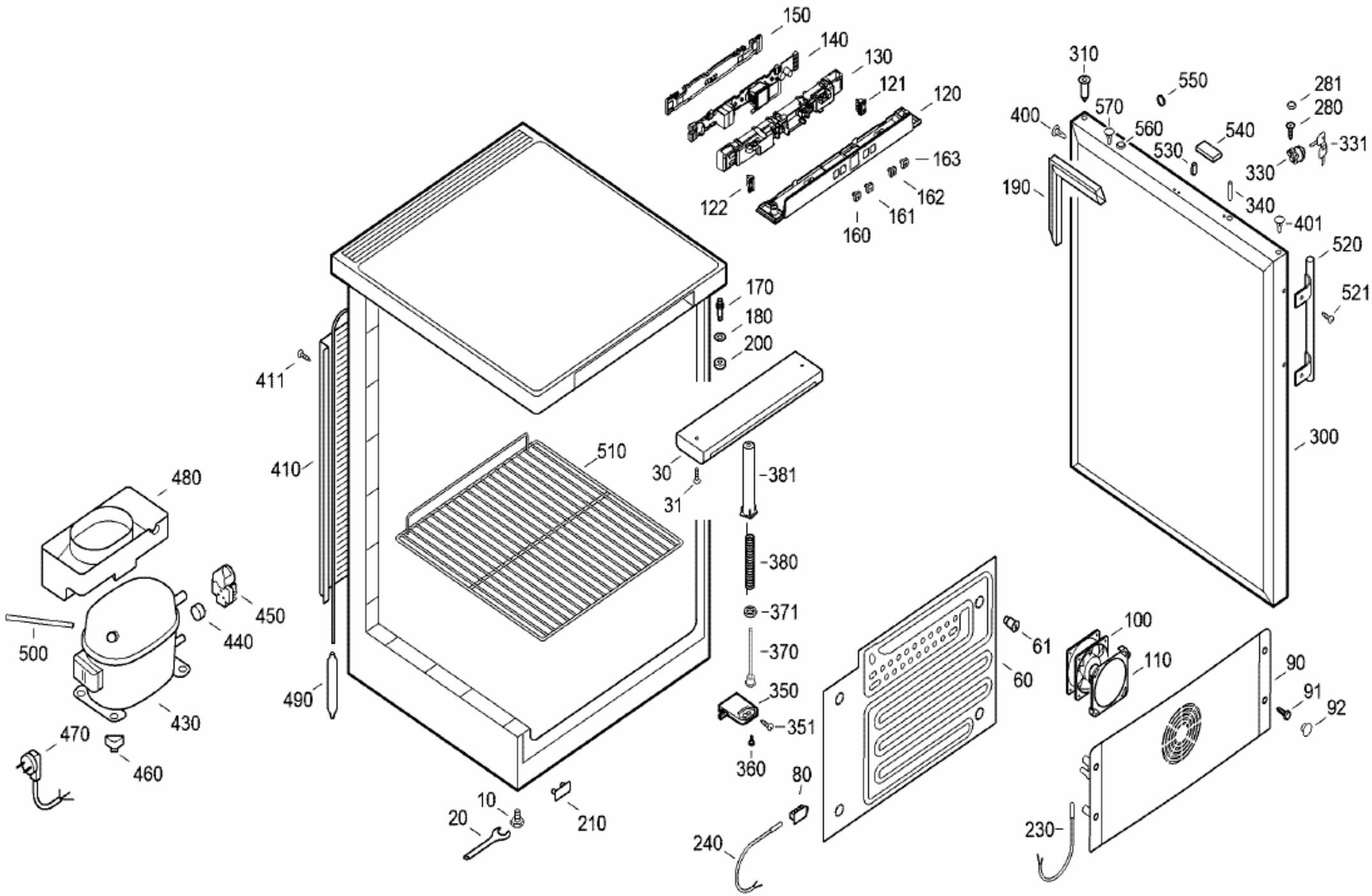
150
140
130
121
120
122
163
162
161
160
310
550
281
280
400
570
560
540
530
331
330
190
340
401
520
521
170
180
200
411
300
510
410
30
31
381
480
380
371
450
440
500
370
61
100
110
90
91
92
60
350
351
490
430
470
460
360
80
10
20
210
240
230

006929-0