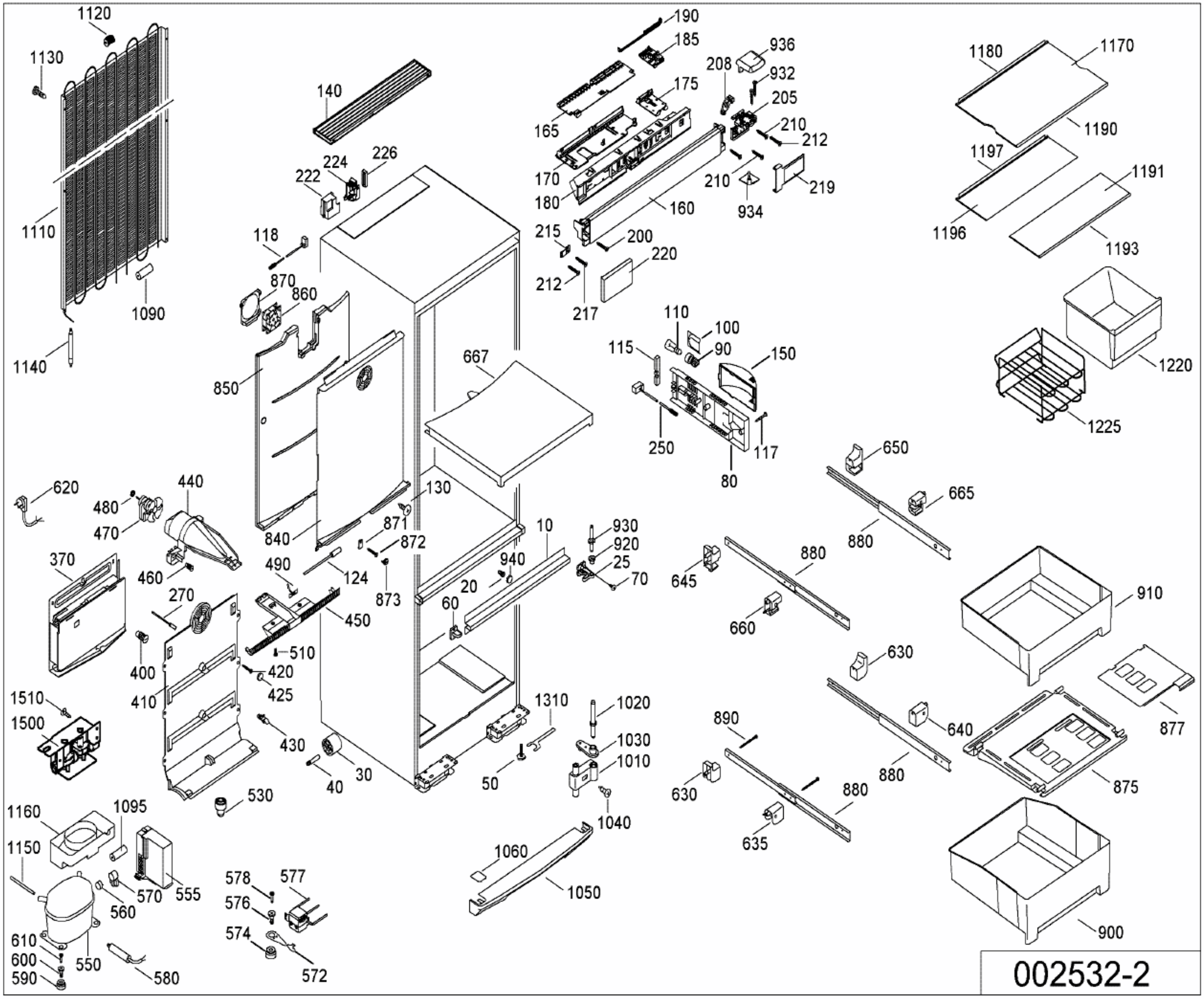
1120
1130
1110
1090
1140
140
222
224
226
118
870
860
850
667
190
185
936
208
932
175
205
165
210
212
170
180
210
219
934
160
215
200
220
212
217
1180
1170
1190
1197
1191
1196
1193
110
100
115
90
150
250
117
80
1220
1225
650
665
880
620
440
480
470
130
871
872
840
10
930
920
25
70
370
490
124
940
20
873
60
645
880
910
460
270
450
660
630
400
510
420
425
410
1510
1500
1310
1020
890
640
877
430
1030
1010
30
40
50
630
880
875
530
1040
635
1160
1095
1150
1060
578
577
570
555
576
560
574
1050
610
600
590
550
580
572
900
002532-2

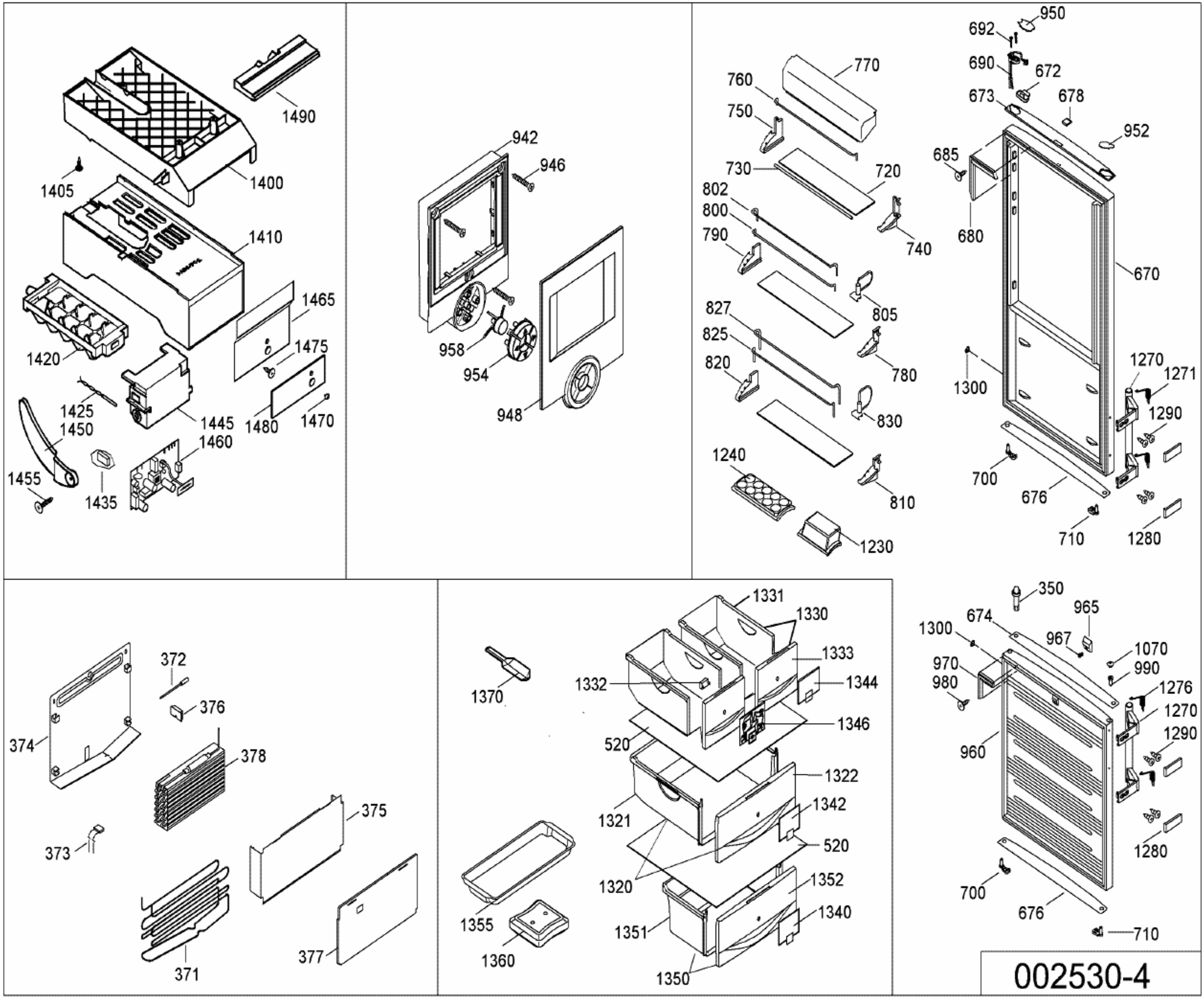
1490
1400
1405
1410
1465
1420
1475
1425
1445
1480
1470
1450
1460
1455
1435
942
946
958
954
948
950
692
690
672
673
678
952
770
760
750
685
730
720
802
800
680
790
740
670
827
805
825
820
780
1270
1271
1300
830
1290
1240
700
810
676
710
1280
1230
372
376
374
378
375
373
371
377
1331
1330
1370
1333
1332
1344
1346
520
1322
1342
1321
520
1320
1352
1355
1340
1351
1360
1350
350
965
674
1300
967
1070
970
990
980
1276
1270
1290
960
1280
700
676
710
002530-4