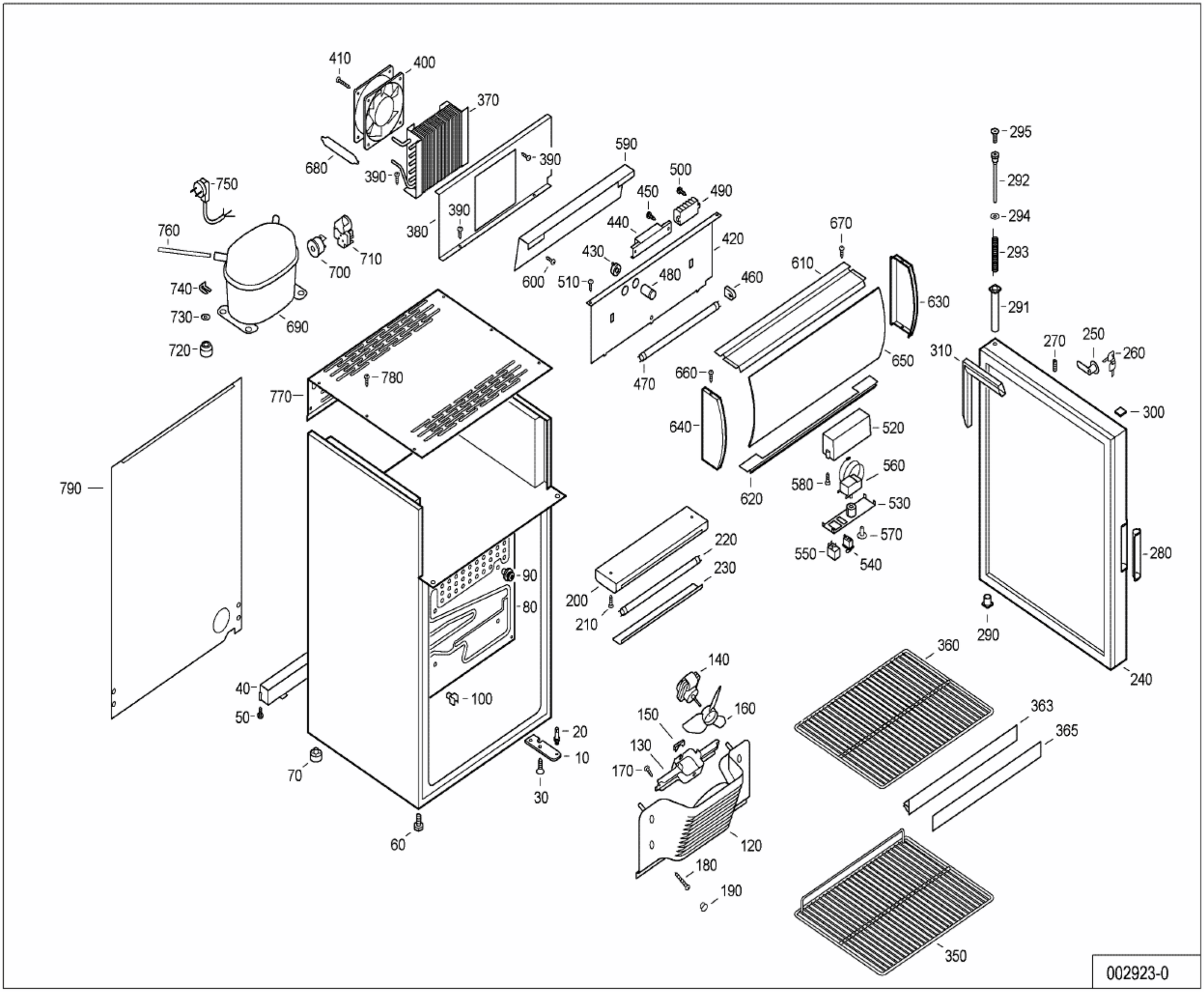
410
400
370
680
390
390
390
750
760
710
700
740
730
720
690
380
590
500
450
490
440
430
420
600
510
480
460
470
670
610
630
650
660
640
620
520
560
580
530
570
550
540
295
292
294
293
291
310
270
250
260
300
280
290
240
780
770
790
90
80
100
40
50
70
20
10
30
60
220
230
200
210
140
150
160
130
170
120
180
190
360
363
365
350
002923-0