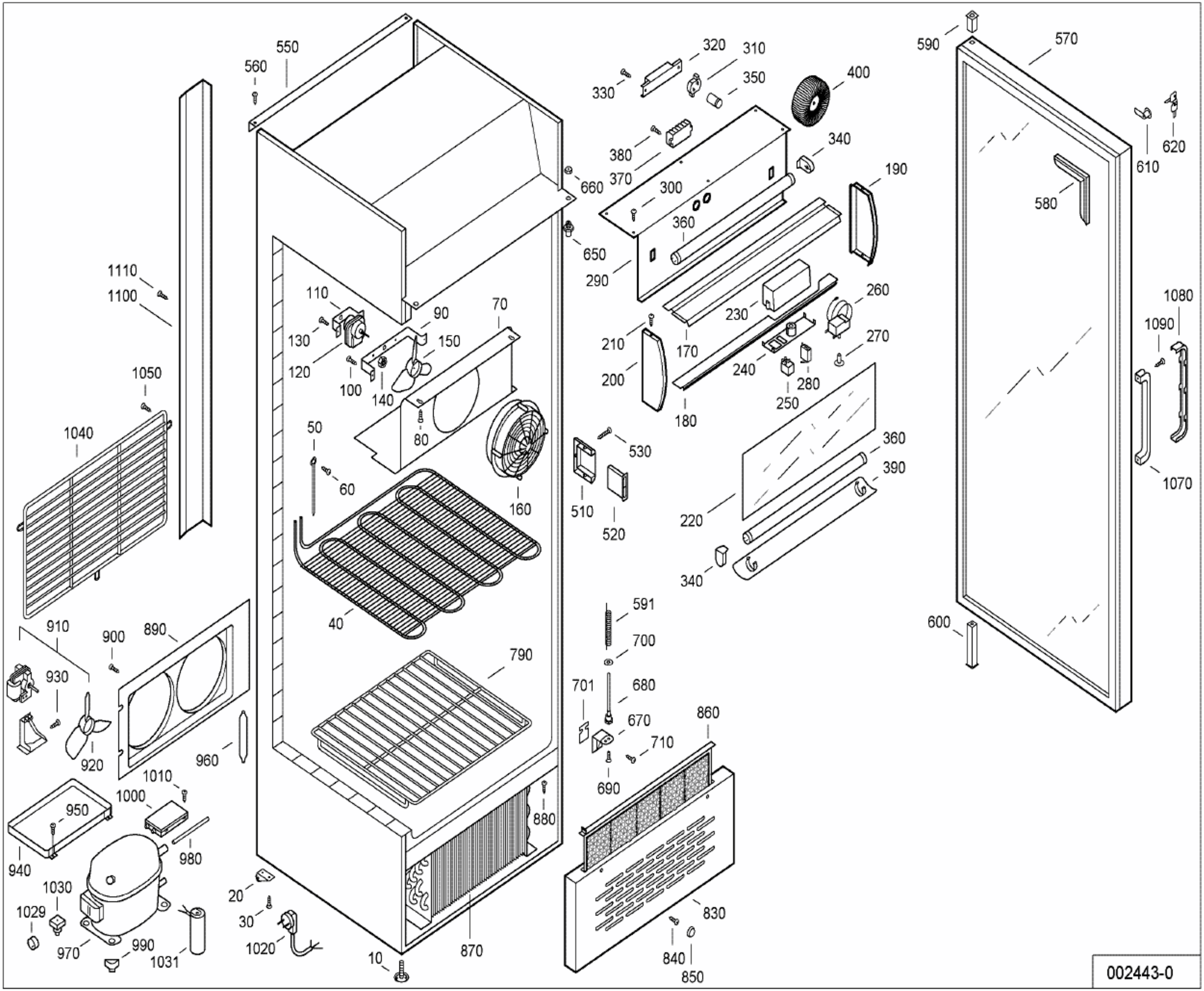
550
560
320
310
330
350
400
590
570
380
340
370
660
300
190
360
580
610
620
650
290
1110
1100
110
90
70
130
150
120
100
140
210
170
230
260
1080
1090
270
200
240
280
250
180
1050
1040
50
80
530
360
390
60
160
510
520
220
340
1070
40
591
910
900
890
700
790
930
701
680
670
860
710
920
960
690
1010
1000
950
880
980
940
1030
20
1029
30
830
970
990
1020
1031
870
10
840
850
600
002443-0