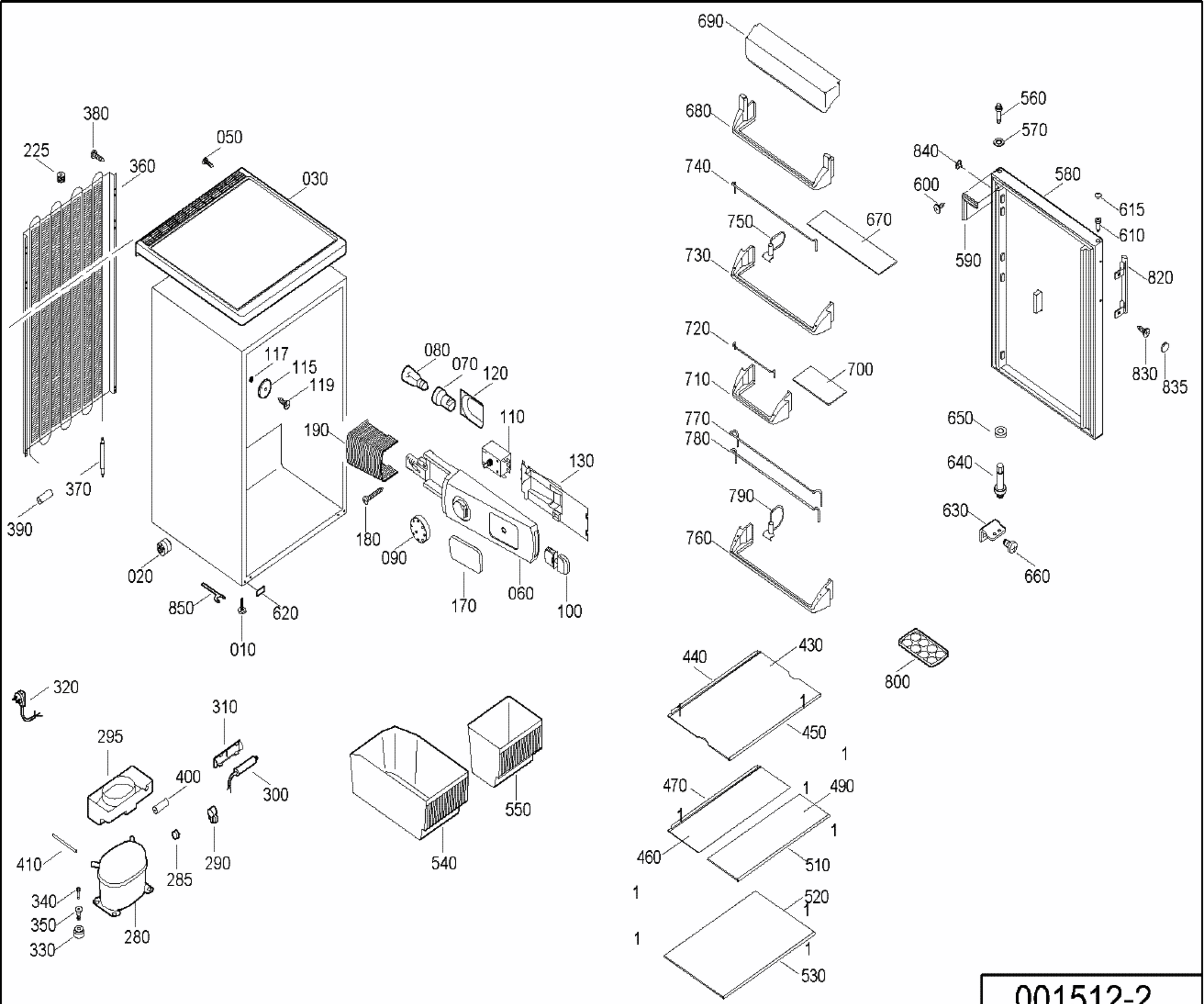
380
225
360
050
030
117
115
119
080
070
120
110
190
130
370
390
180
090
020
850
620
010
170
060
100
690
680
740
750
670
730
720
710
700
770
780
790
760
560
570
840
600
580
615
610
590
820
830
835
650
640
630
660
440
430
800
450
470
490
460
510
520
530
320
310
295
400
300
410
285
290
340
350
330
280
540
550

001512-2