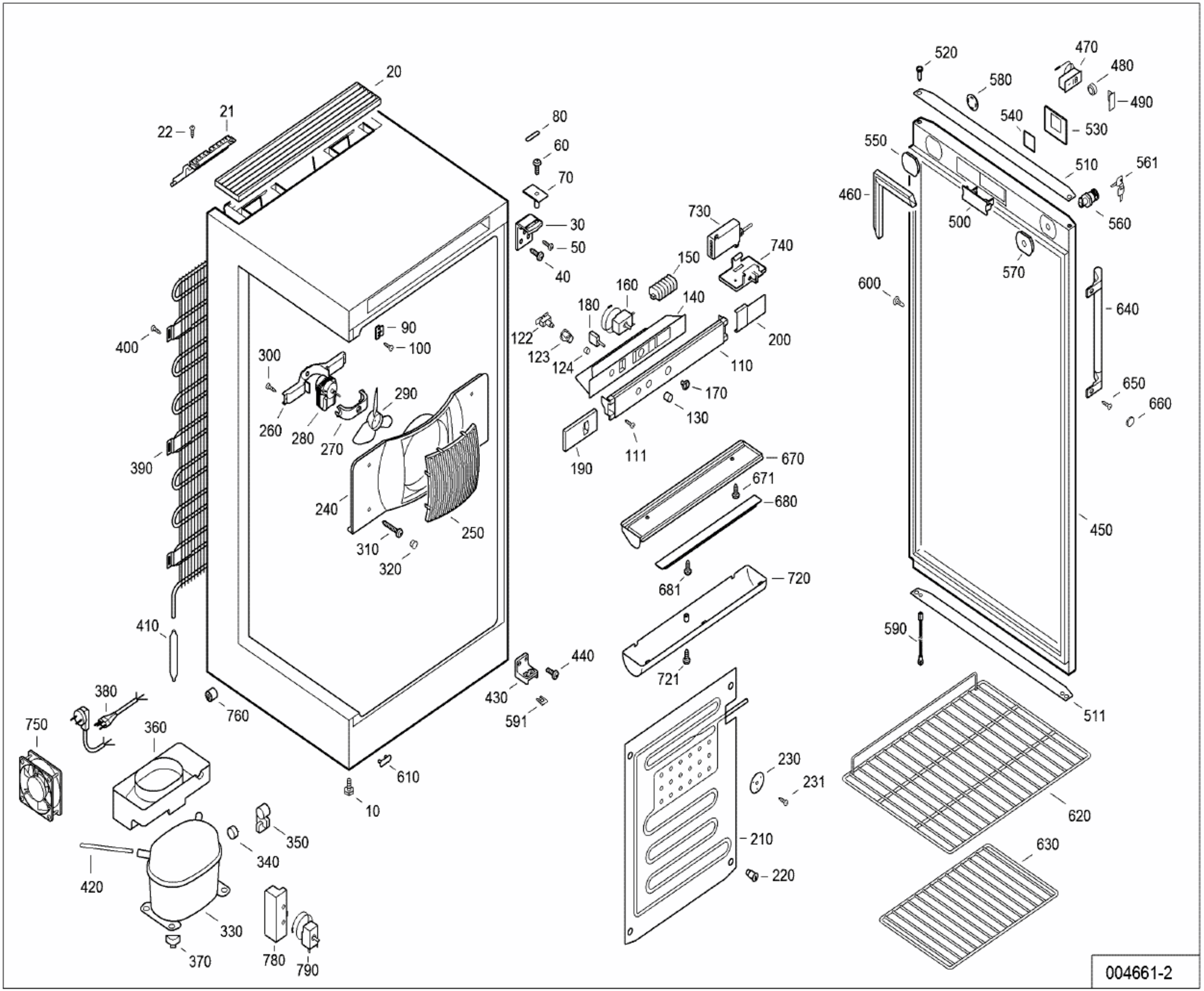
20
21
22
80
60
70
30
50
40
90
100
400
300
290
260
280
270
390
240
250
310
320
410
380
750
360
760
610
10
440
430
591
730
740
150
160
140
180
122
123
124
200
110
170
130
111
190
670
671
680
681
720
721
230
231
210
220
350
340
420
330
370
780
790
520
470
480
490
580
540
530
550
510
561
460
500
560
570
600
640
650
660
450
590
511
620
630
004661-2