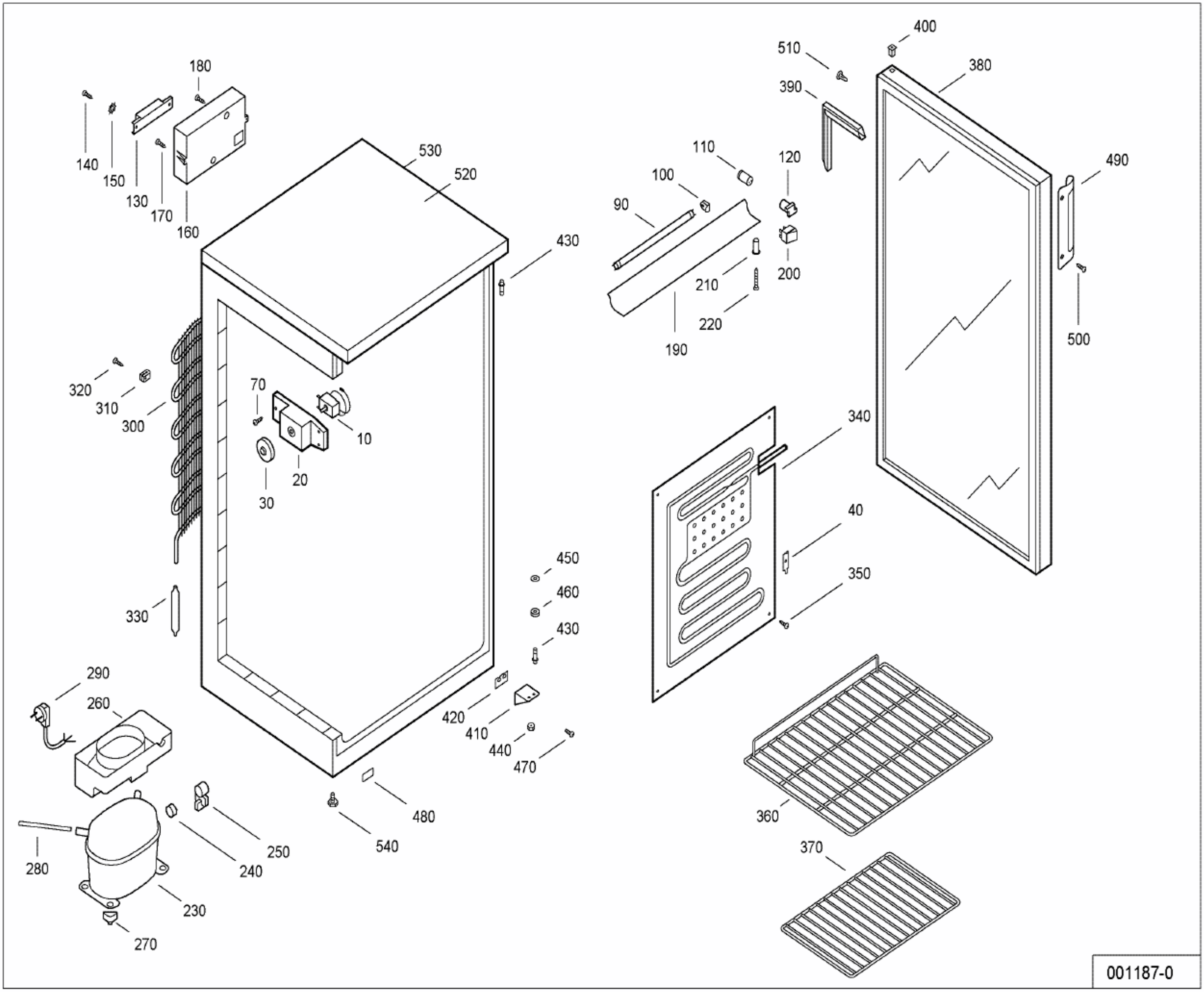
180
140
150
130
170
160
530
520
430
320
310
300
70
10
20
30
330
450
460
430
290
260
420
410
440
470
480
540
250
240
280
230
270
400
510
380
390
110
120
490
100
90
200
210
220
190
500
340
40
350
360
370
001187-0