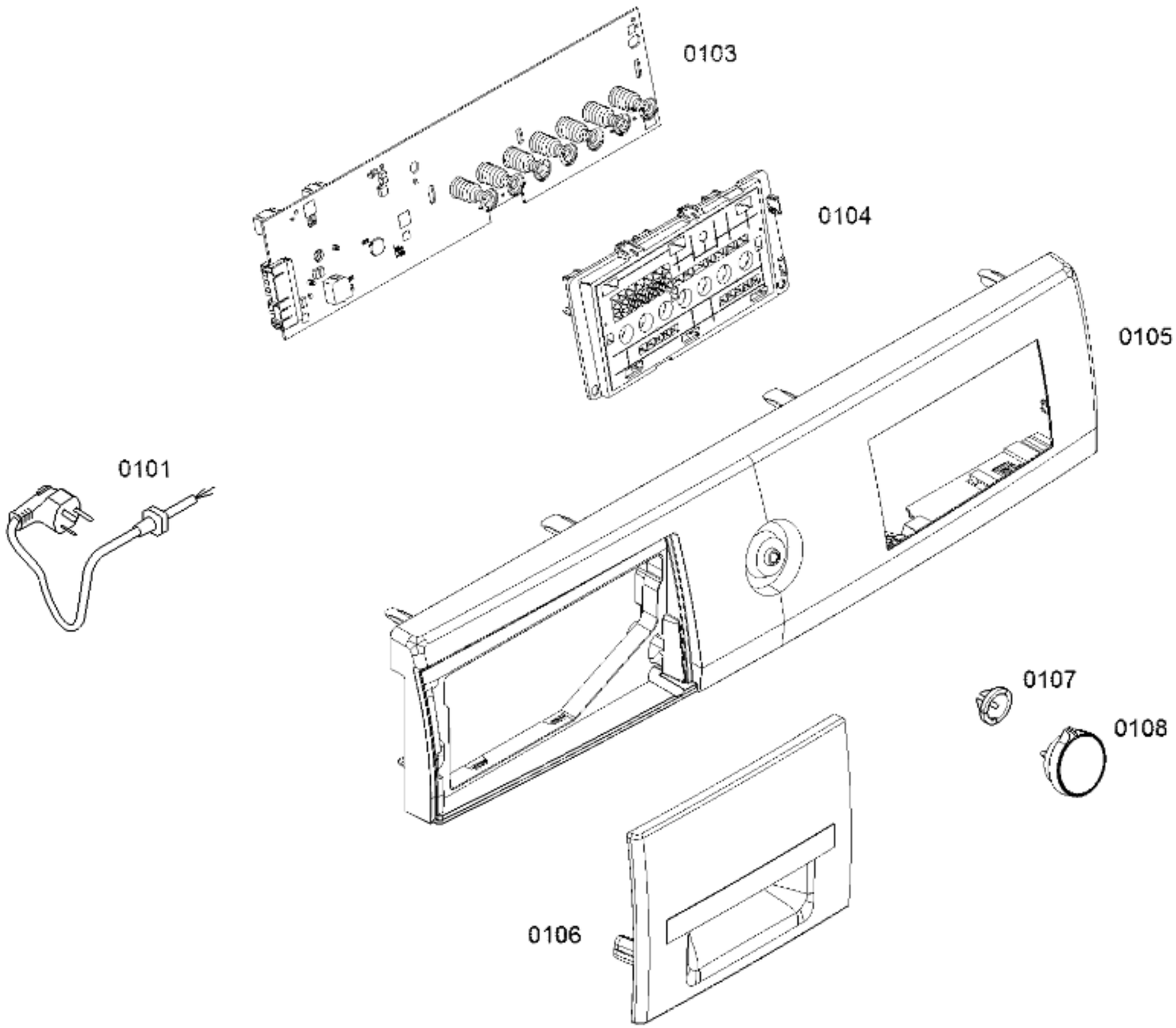

0199

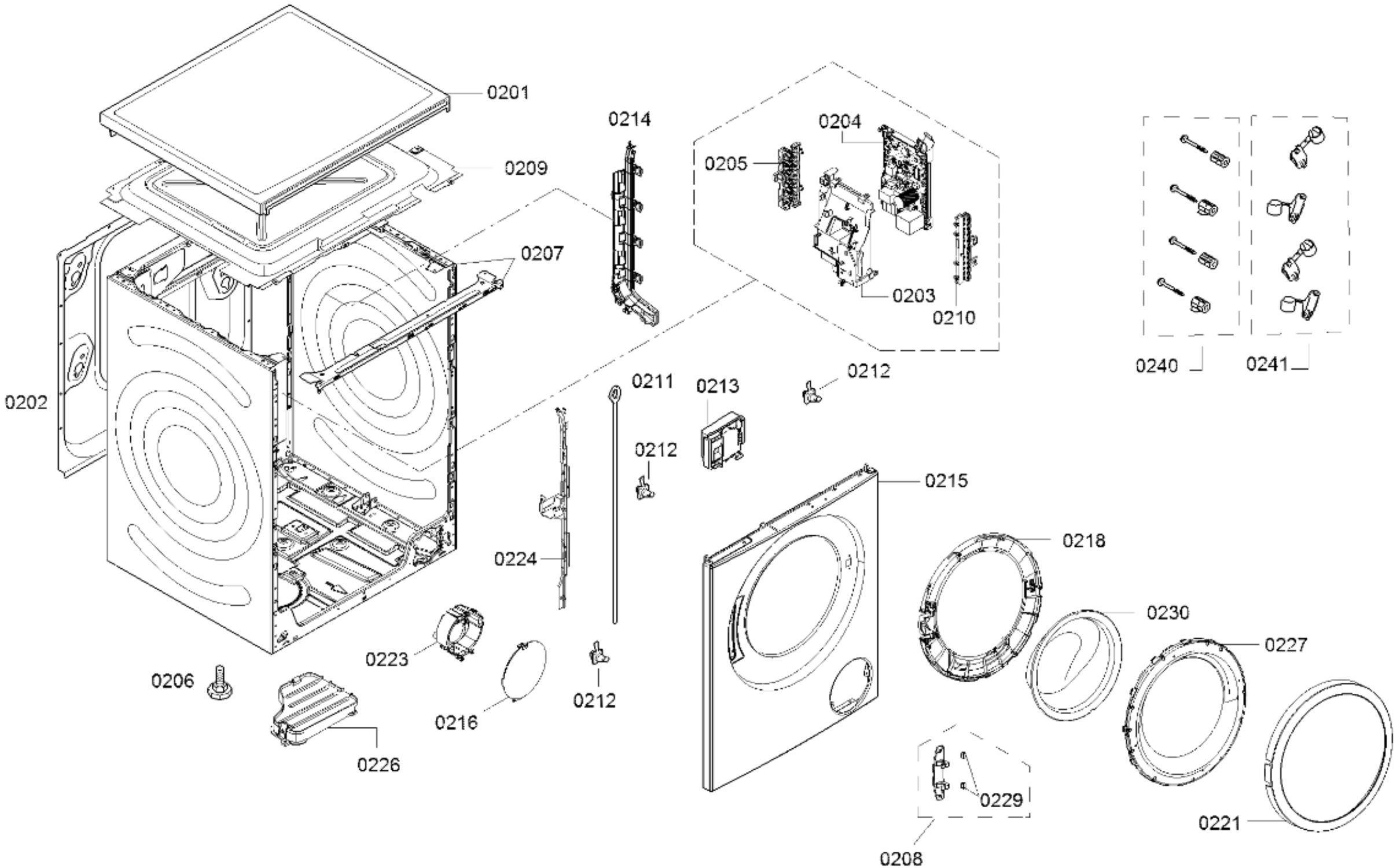

58300000208252 aet 000 b 2/5

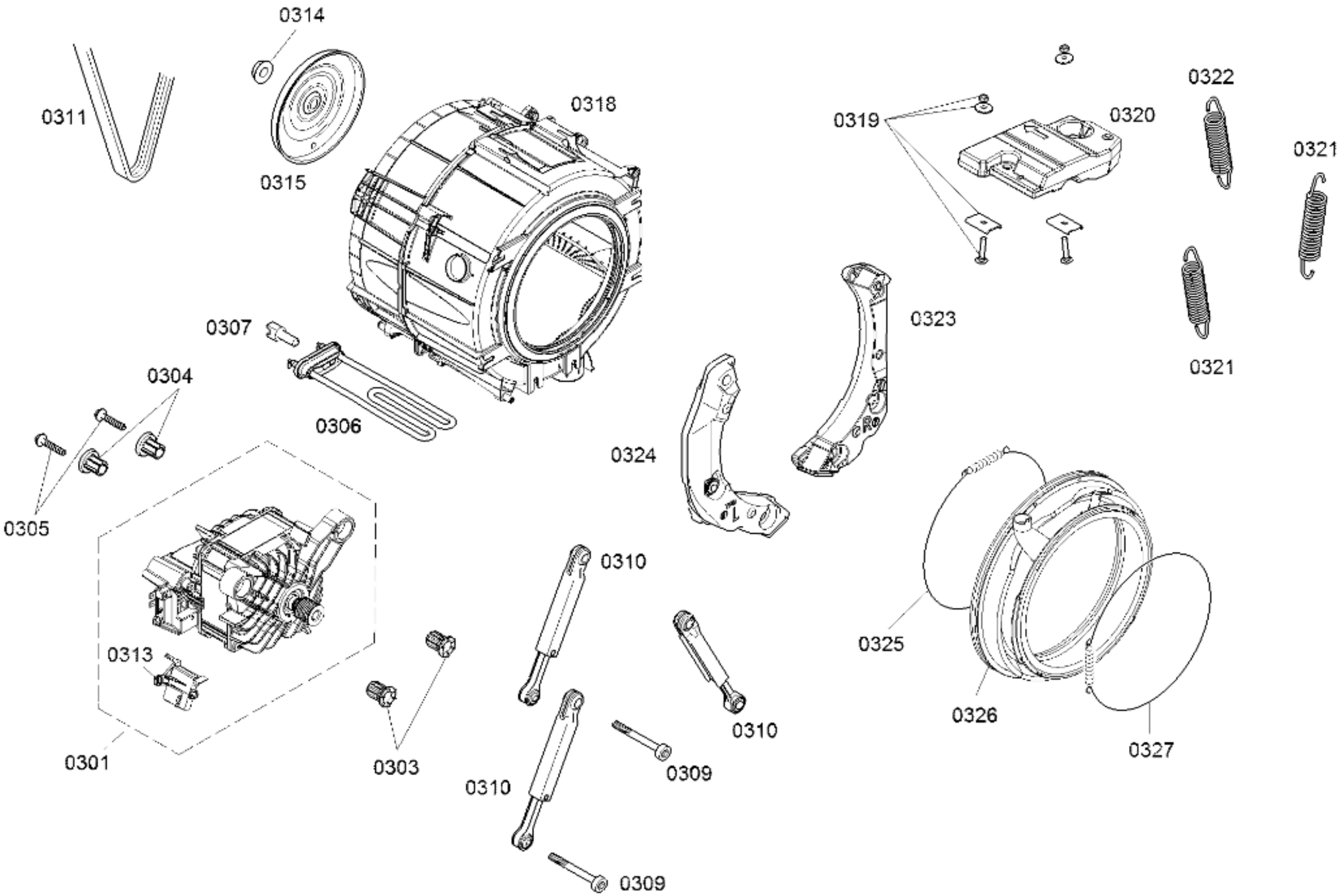

58300000208252 aet 000 b 3/5

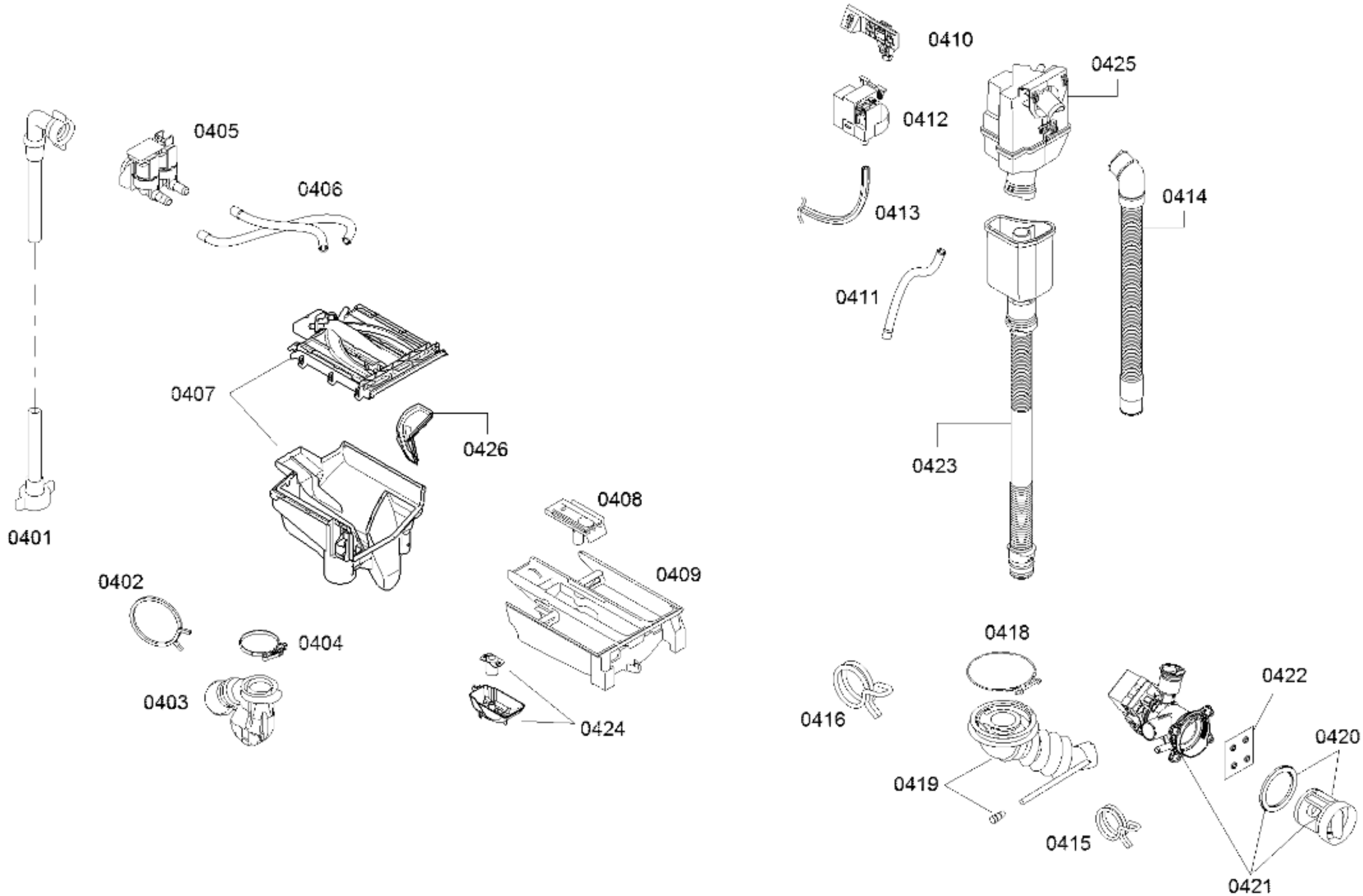
0410
0425
0412
0405
0406
0414
0413
0411
0407
0426
0423
0401
0408
0409
0402
0404
0418
0422
0416
0403
0424
0420
0419
0415
0421

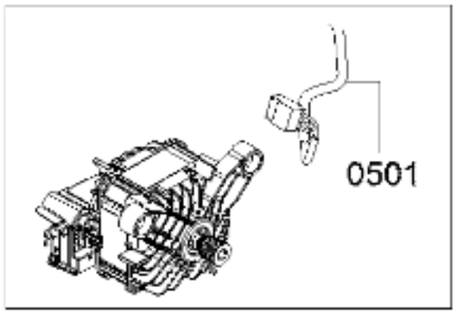
0501

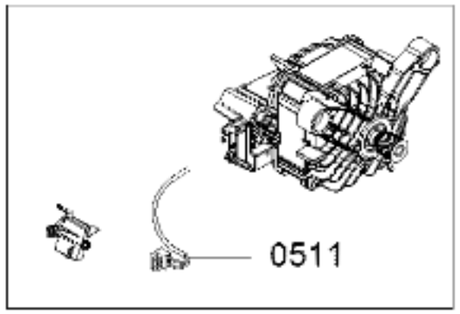
0511

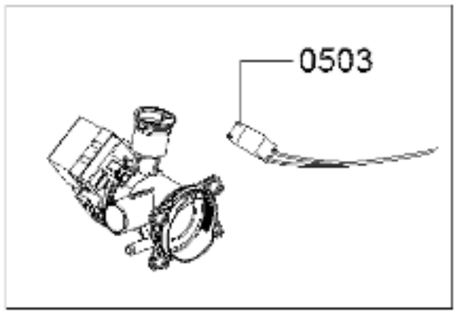
0503

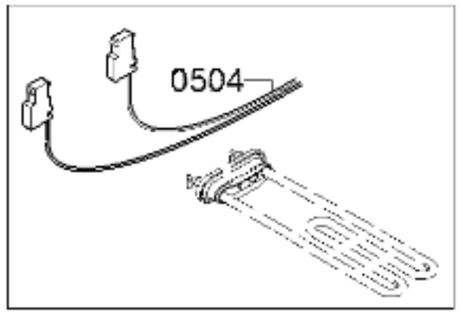
0504

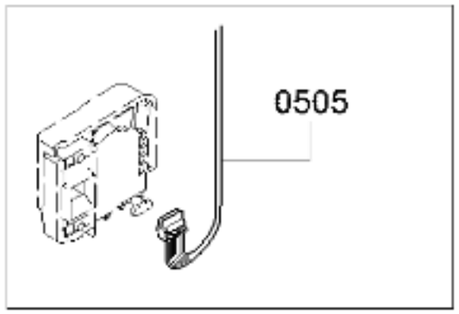
0505

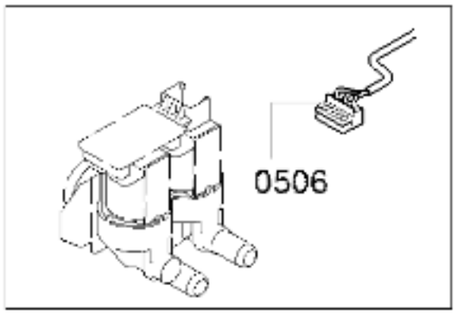
0506

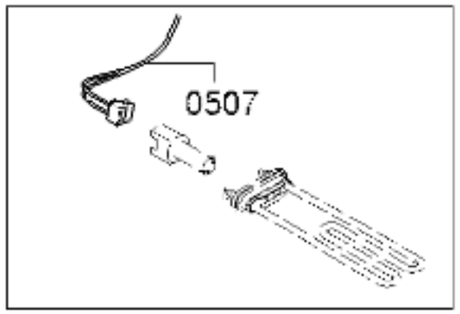
0507

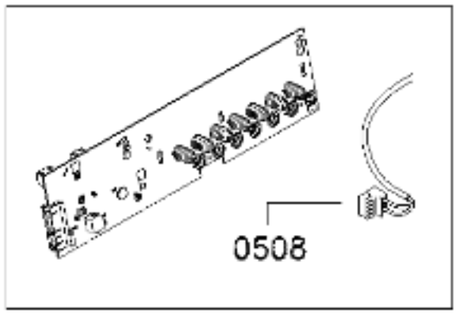
0508

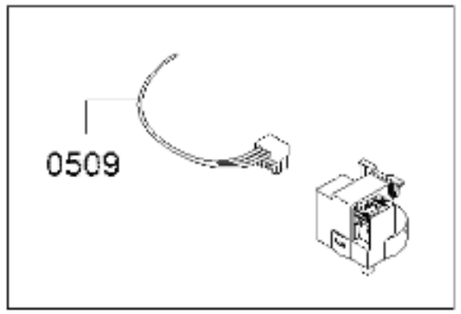
0509

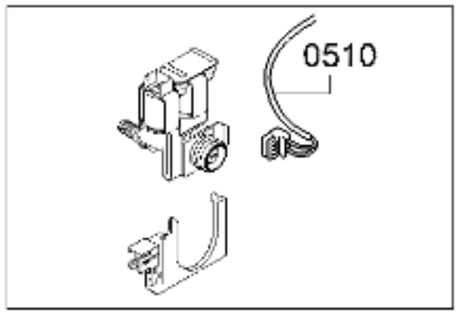
0510