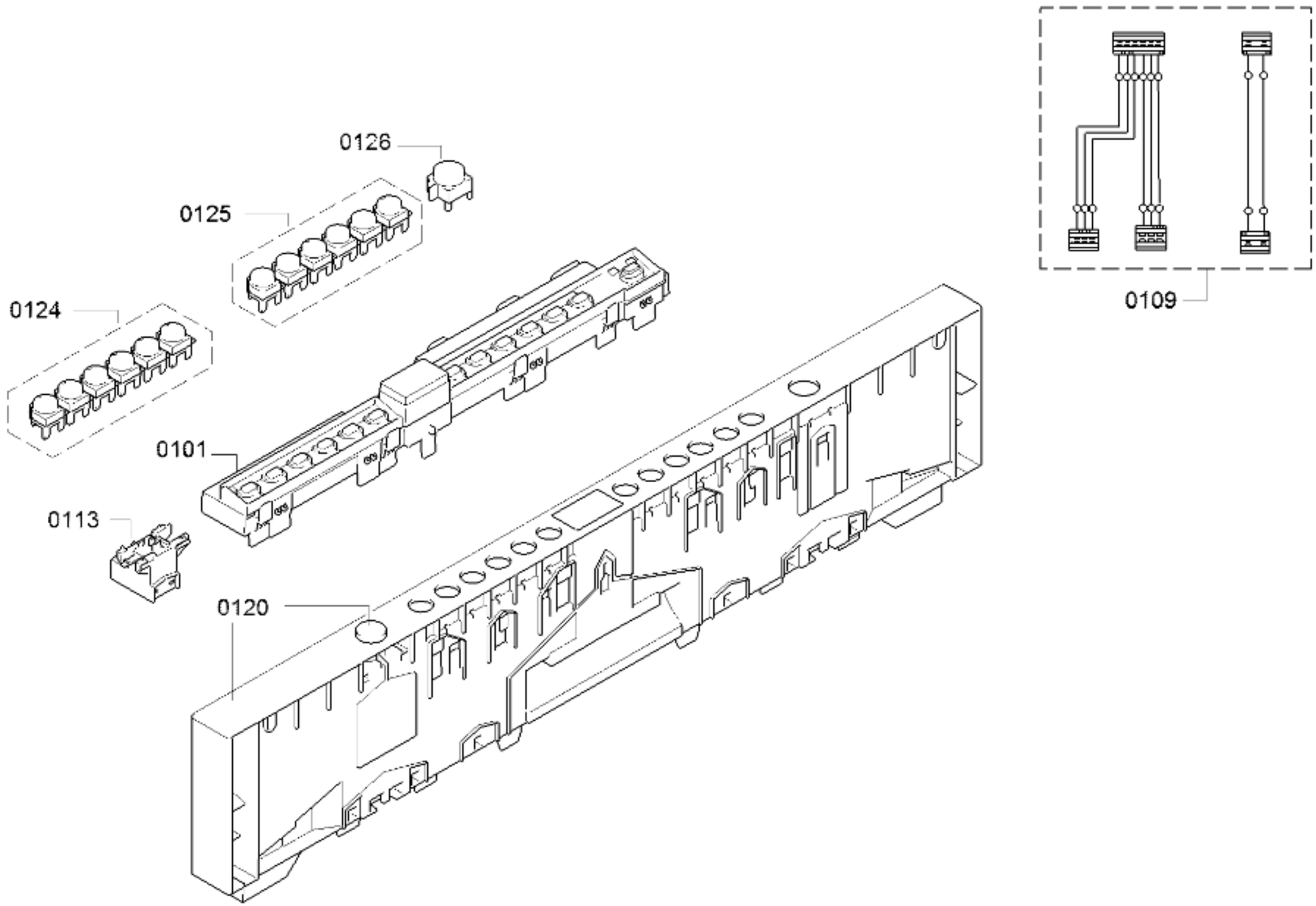
0126
0125
0124
0101
0113
0120
0109

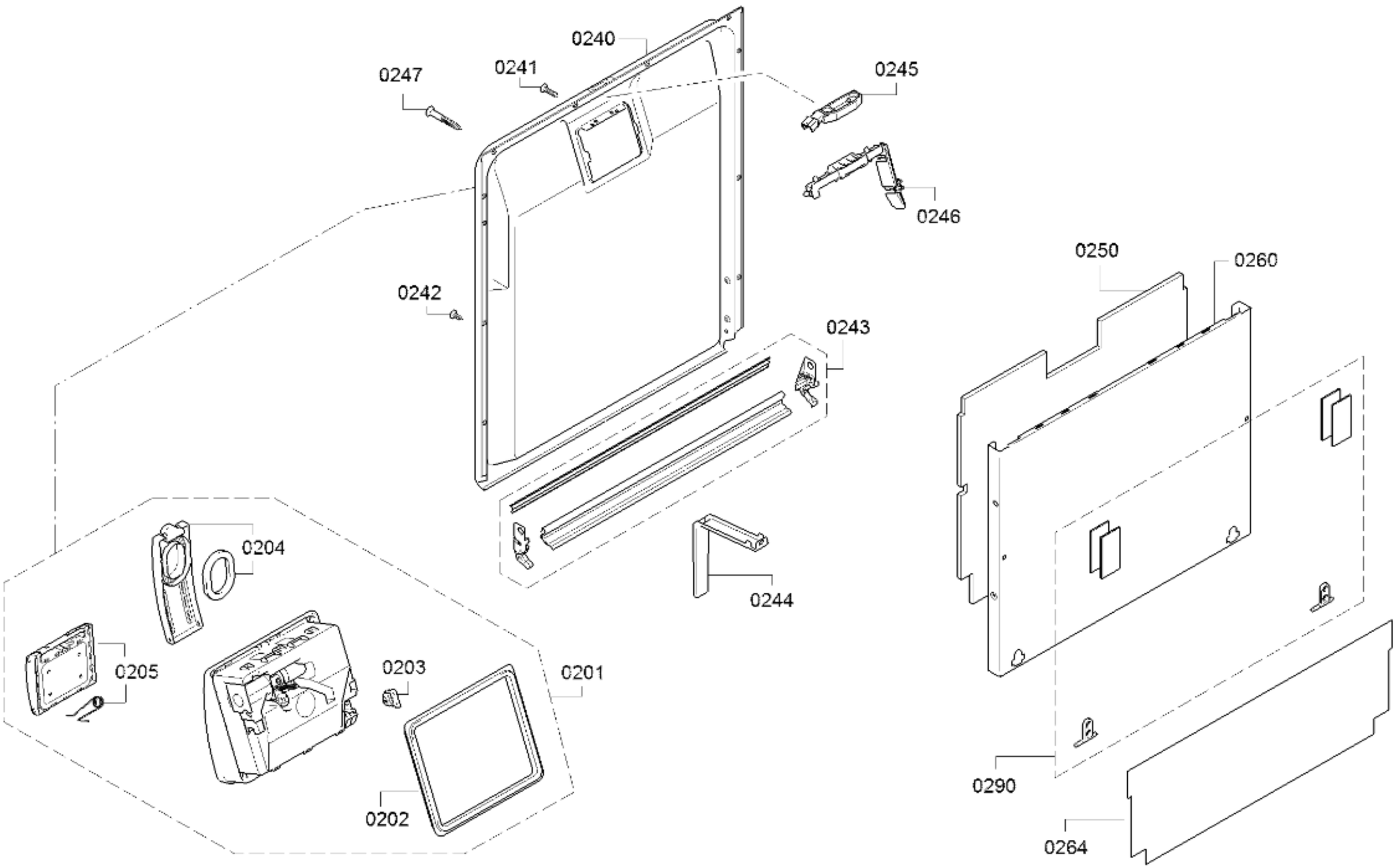

58300000186630 aet 000 b 2/6

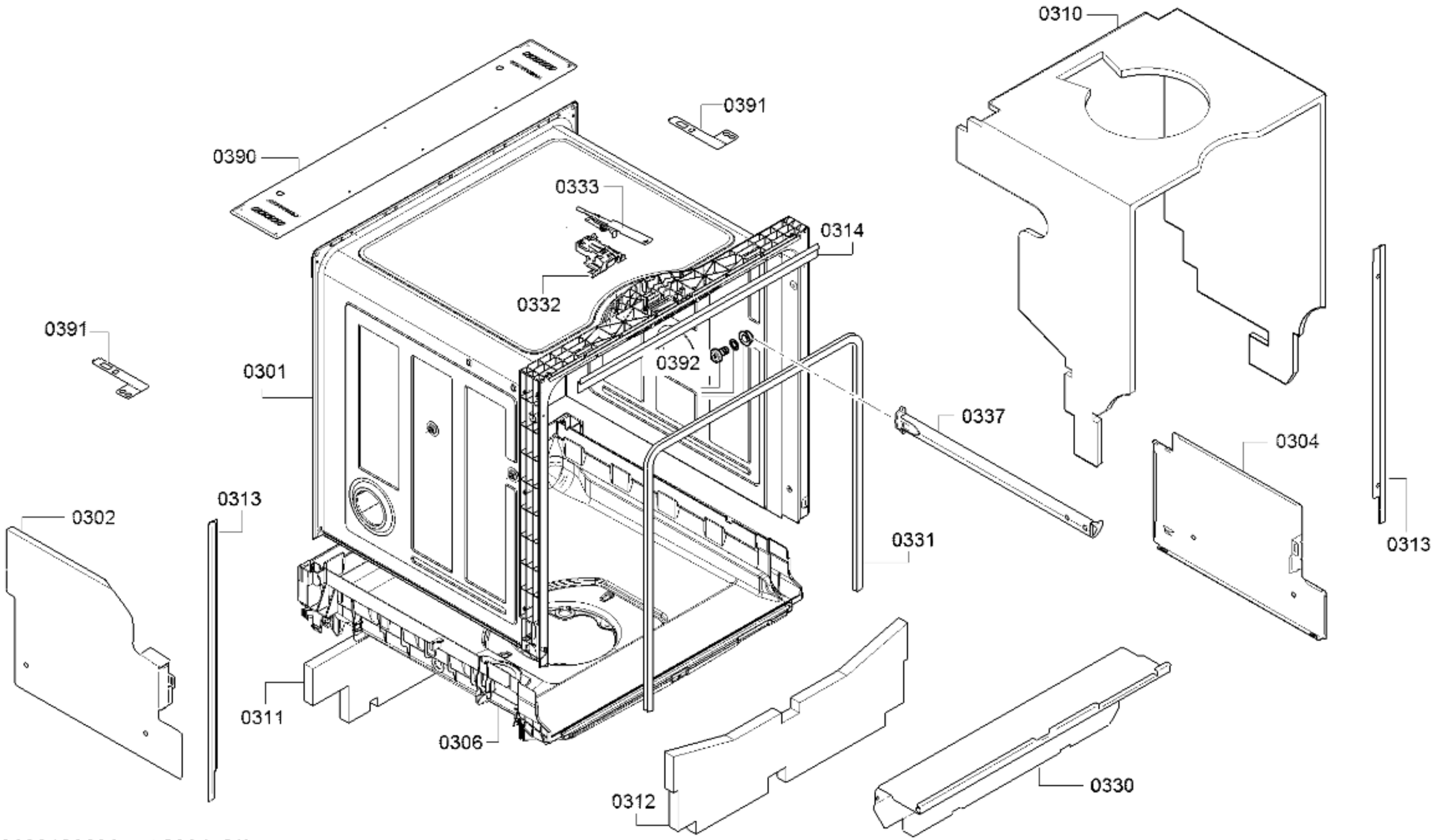

58300000186630 aet 000 b 3/6

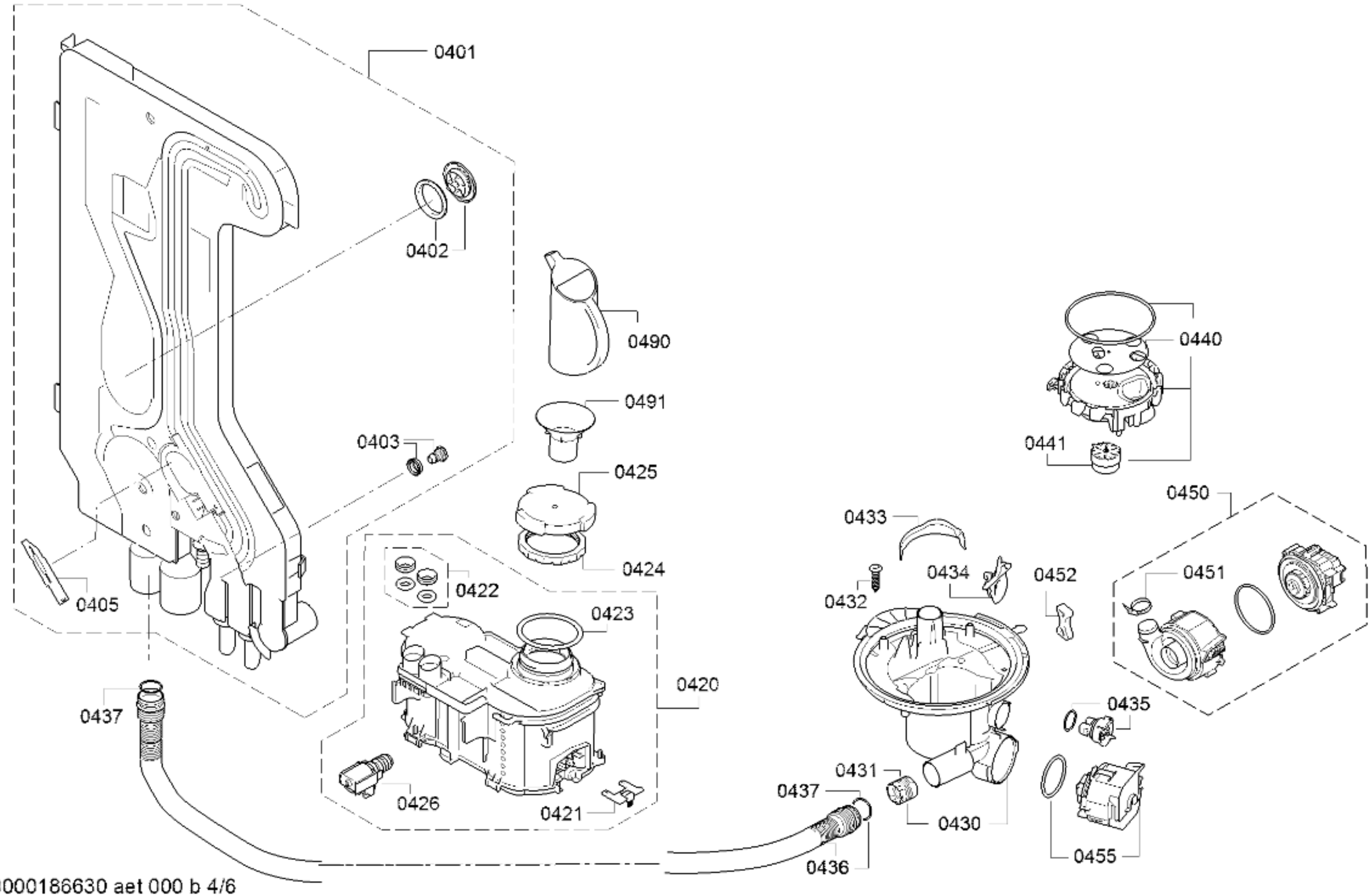

58300000186630 aet 000 b 4/6

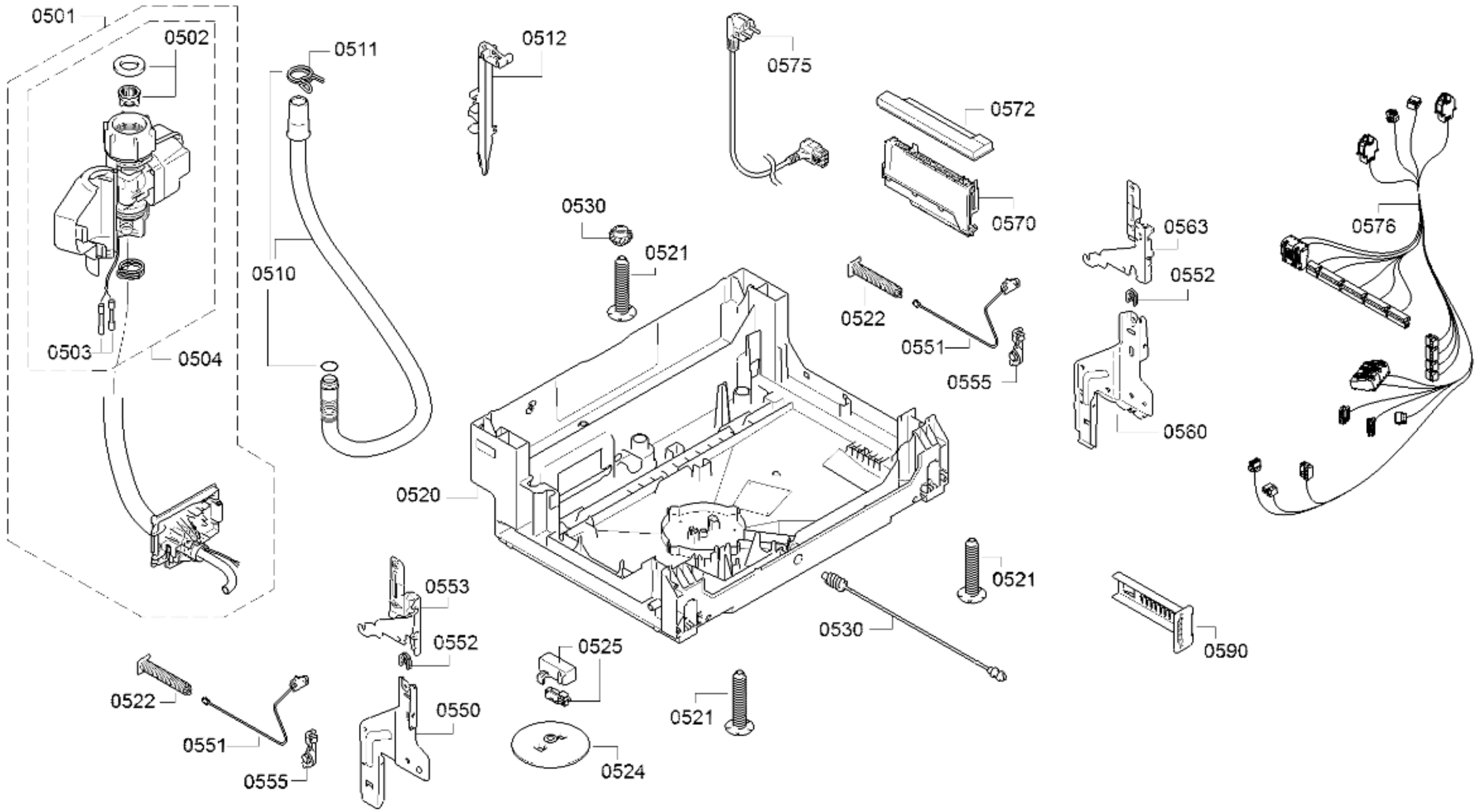
0501
0502
0503
0504
0511
0510
0512
0575
0572
0570
0530
0521
0520
0522
0551
0555
0563
0552
0560
0576
0553
0552
0550
0525
0524
0521
0530
0521
0590
0522
0551
0555

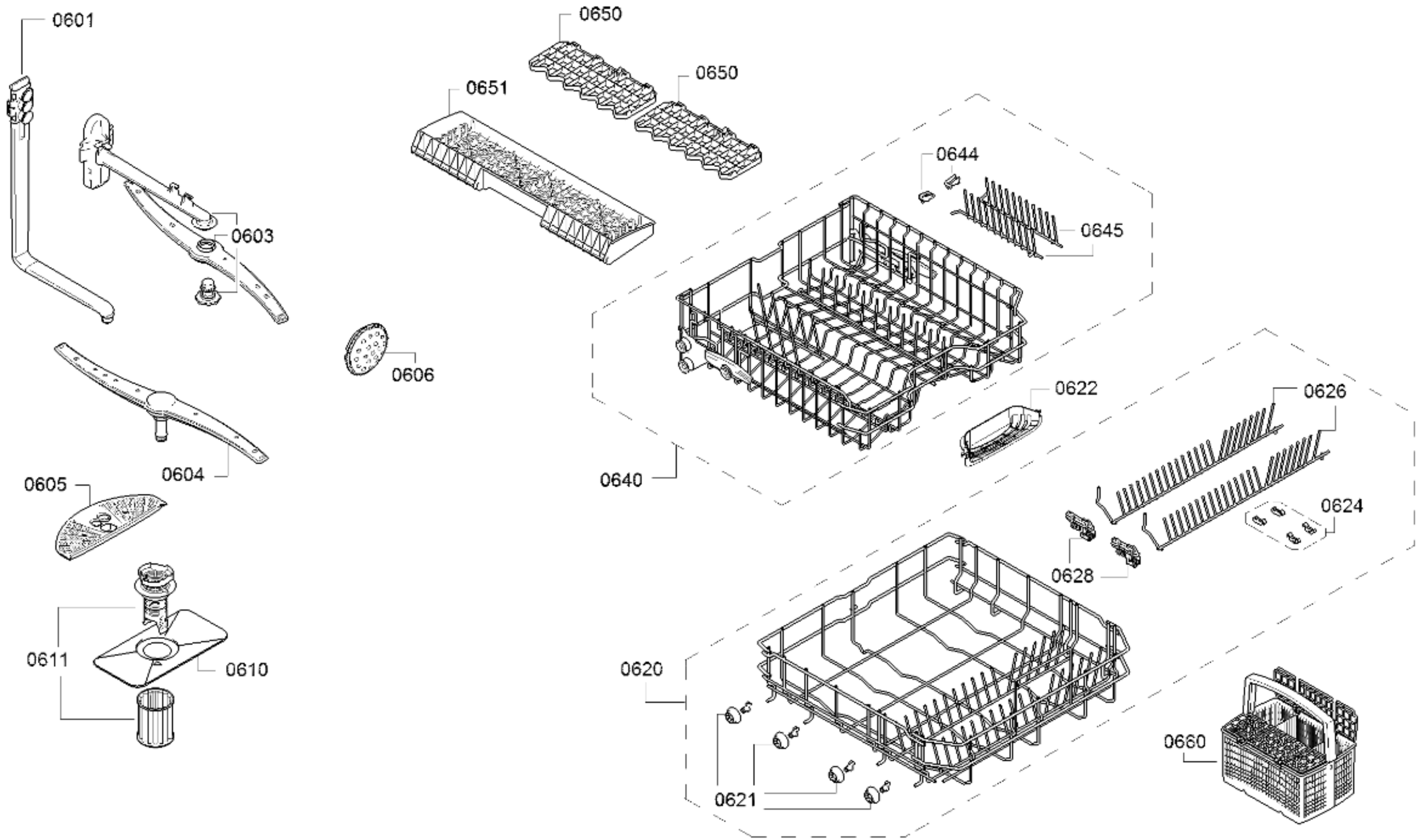

58300000186630 aet 000 b 6/6