ES 680 A – 0 750 349 015–D1
– 0 750 349 017 -CH1
– 0 750 349 025–GB1
– 0 750 349 027–N1

ES 680 A – 0 750 349 032–D2
– 0 750 349 035 -GB2
– 0 750 349 036–N2
– 0 750 349 037–CH2

Ident-Nummern-Konstante
3740 .. ....

51 0826/00
Gebrauchsanweisung

1) 05 0733/02

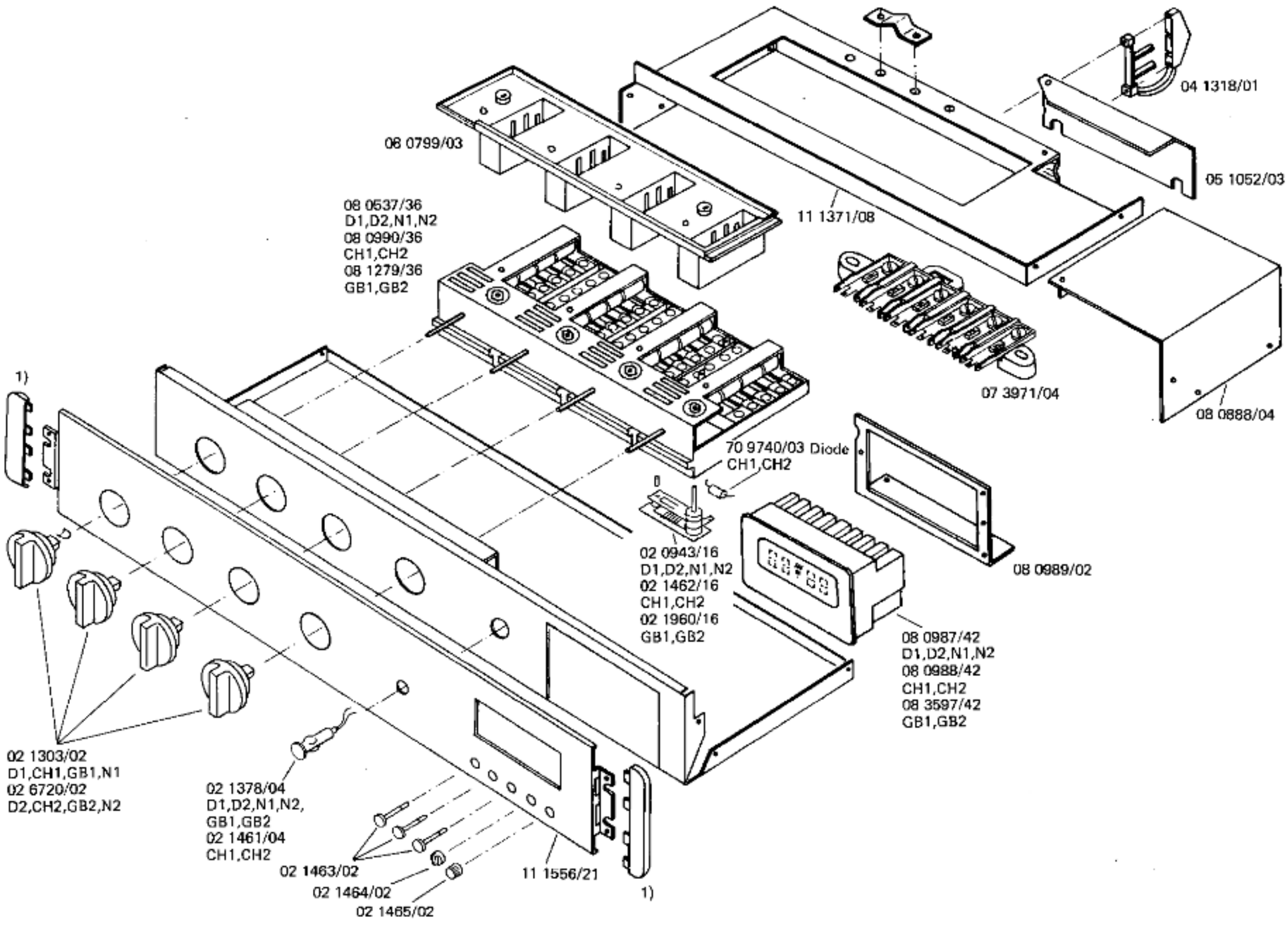

130638-1/1