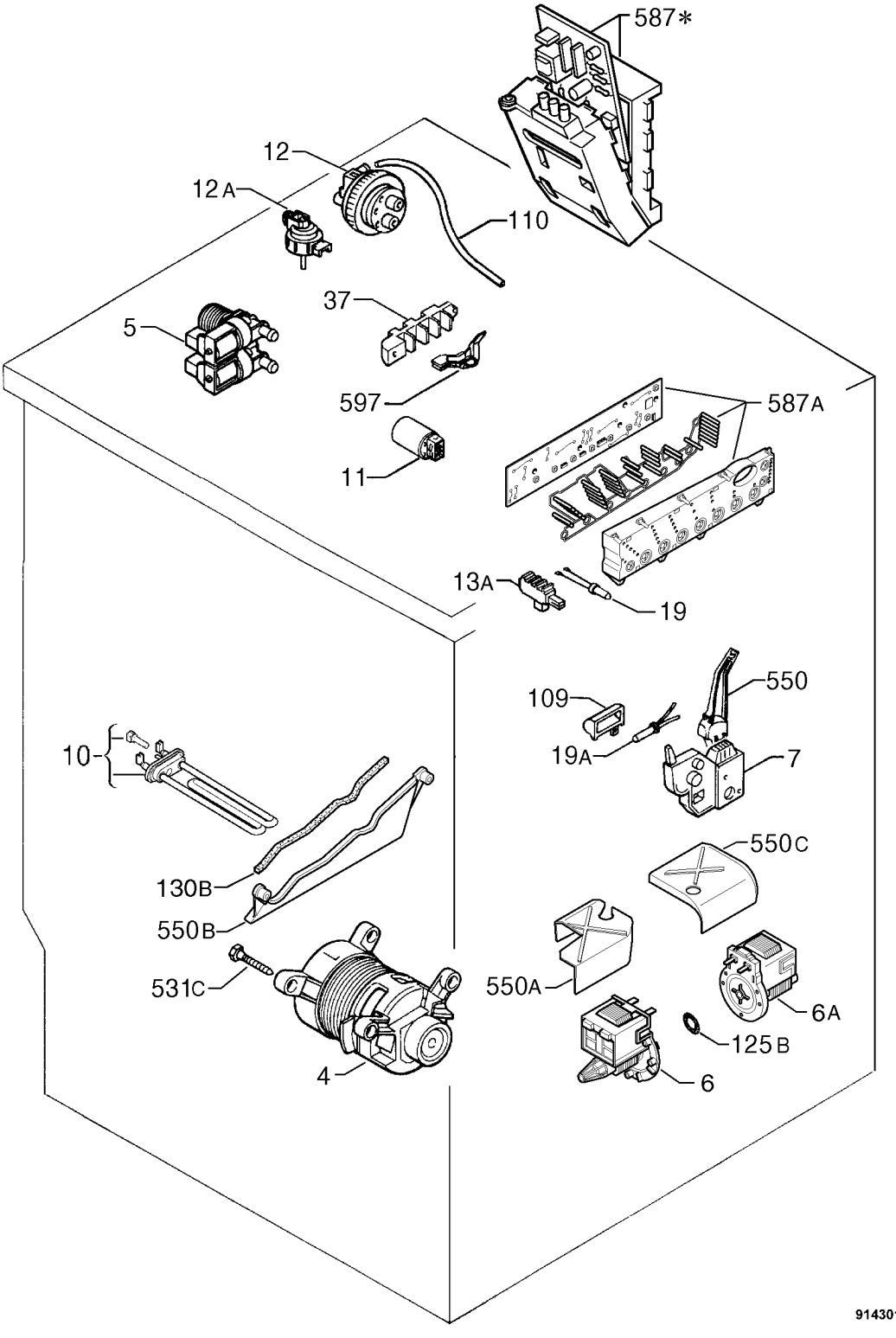

ATTENZIONE ! La scheda non è configurata. Per la configurazione utilizzare il cod. 990 (non è un ricambio).

IMPORTANT! No configuration has been performed on the PCB. For its configuration please use the code no. 990 (it is not a spare part).

ACHTUNG! Die Elektronik wurde nicht konfiguriert. Die Konfiguration wird durch die Code 990 aüsgefuhrt (es andelt sich nicht um ein Ersatzteil).

ATTENTION! le module électronique n'a pas été configuré. Pour sa configuration utiliser le code 990 (il ne s'agit pas d'une pièce de rechange).