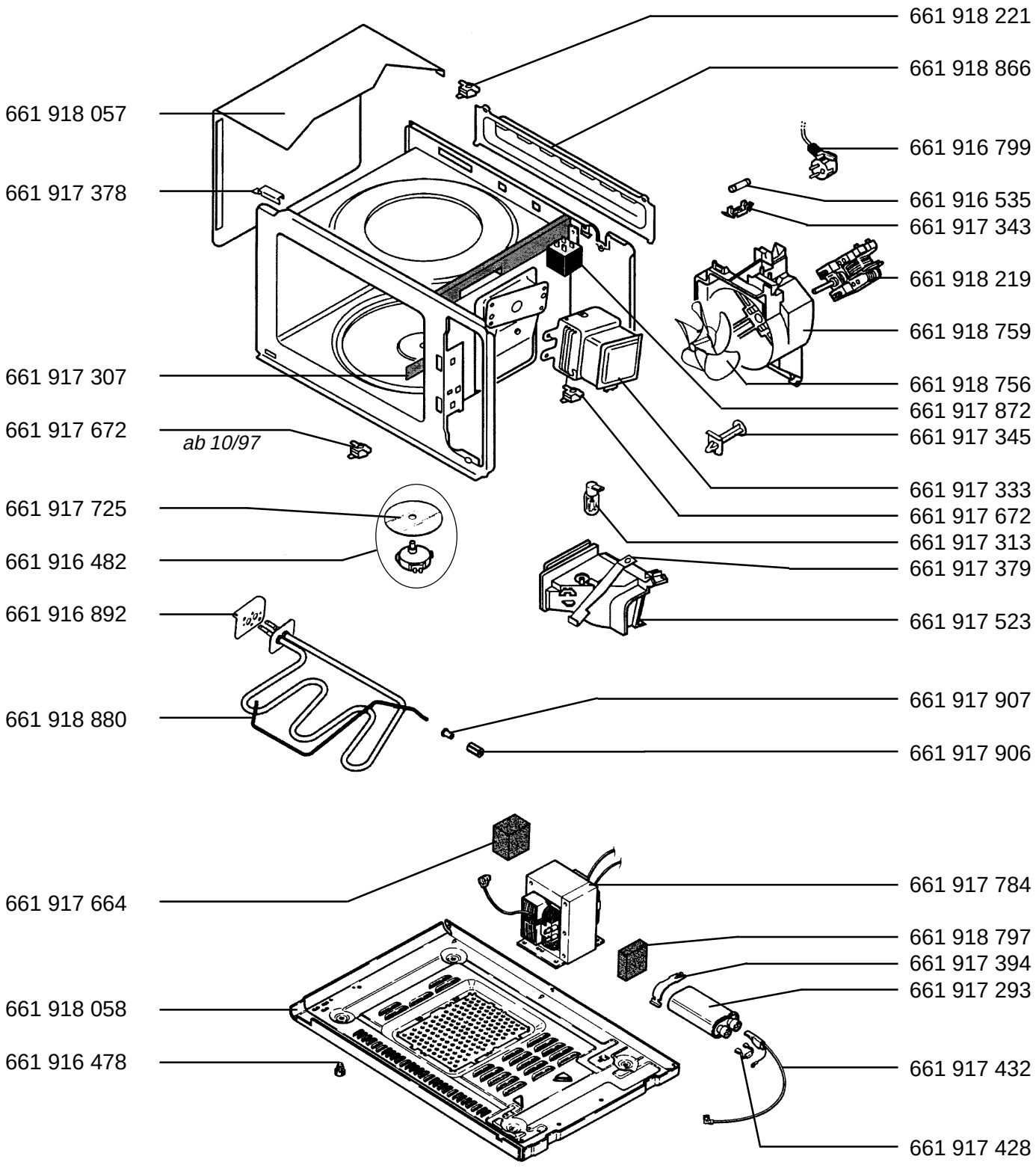MICROMAT COMBI MCD 22 -ew E-Nr. 947 002 051