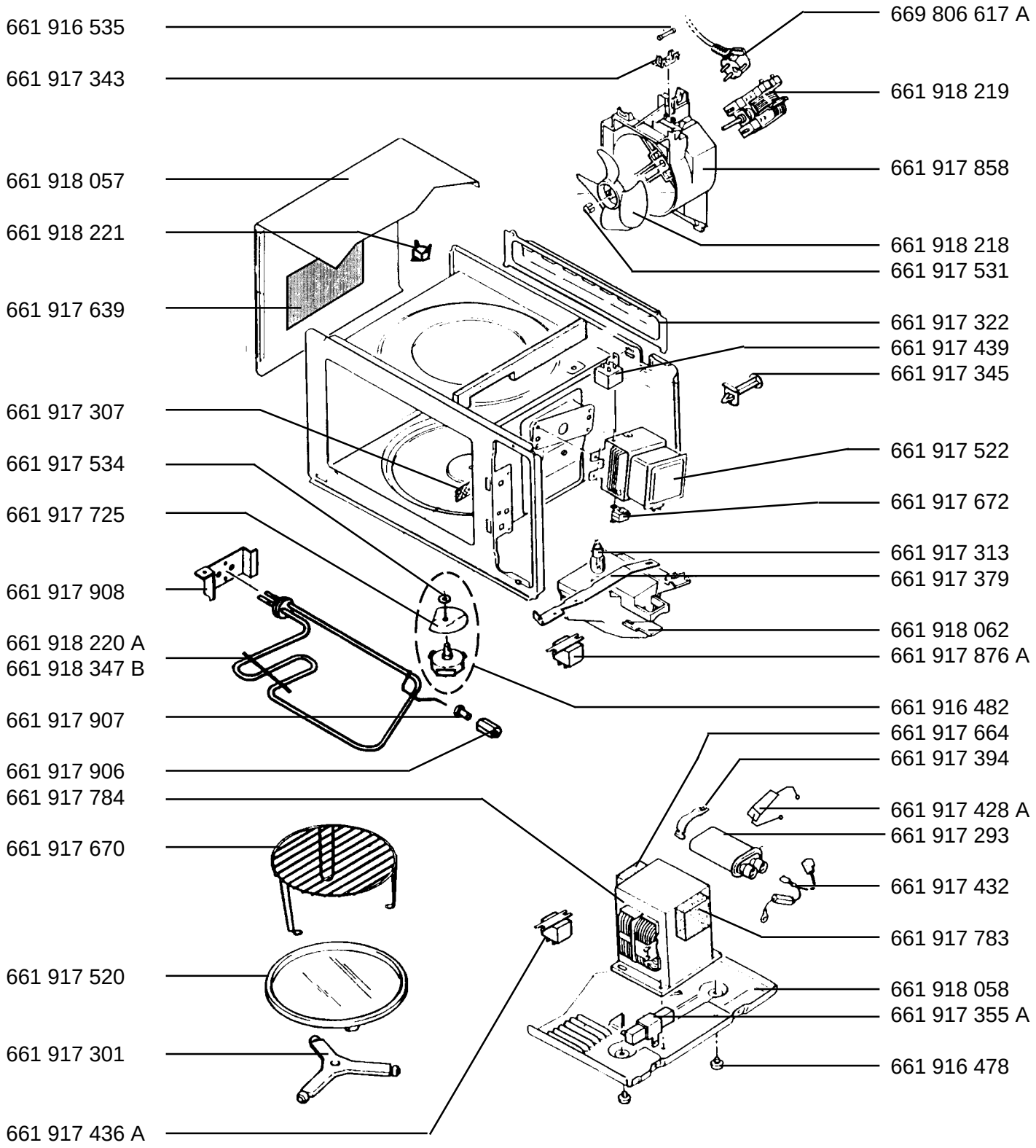MICROMAT	DUO 21-w	E-Nr. 611 875 915 A	CH
	DUO 21-w	E-Nr. 947 002 201 B	GB