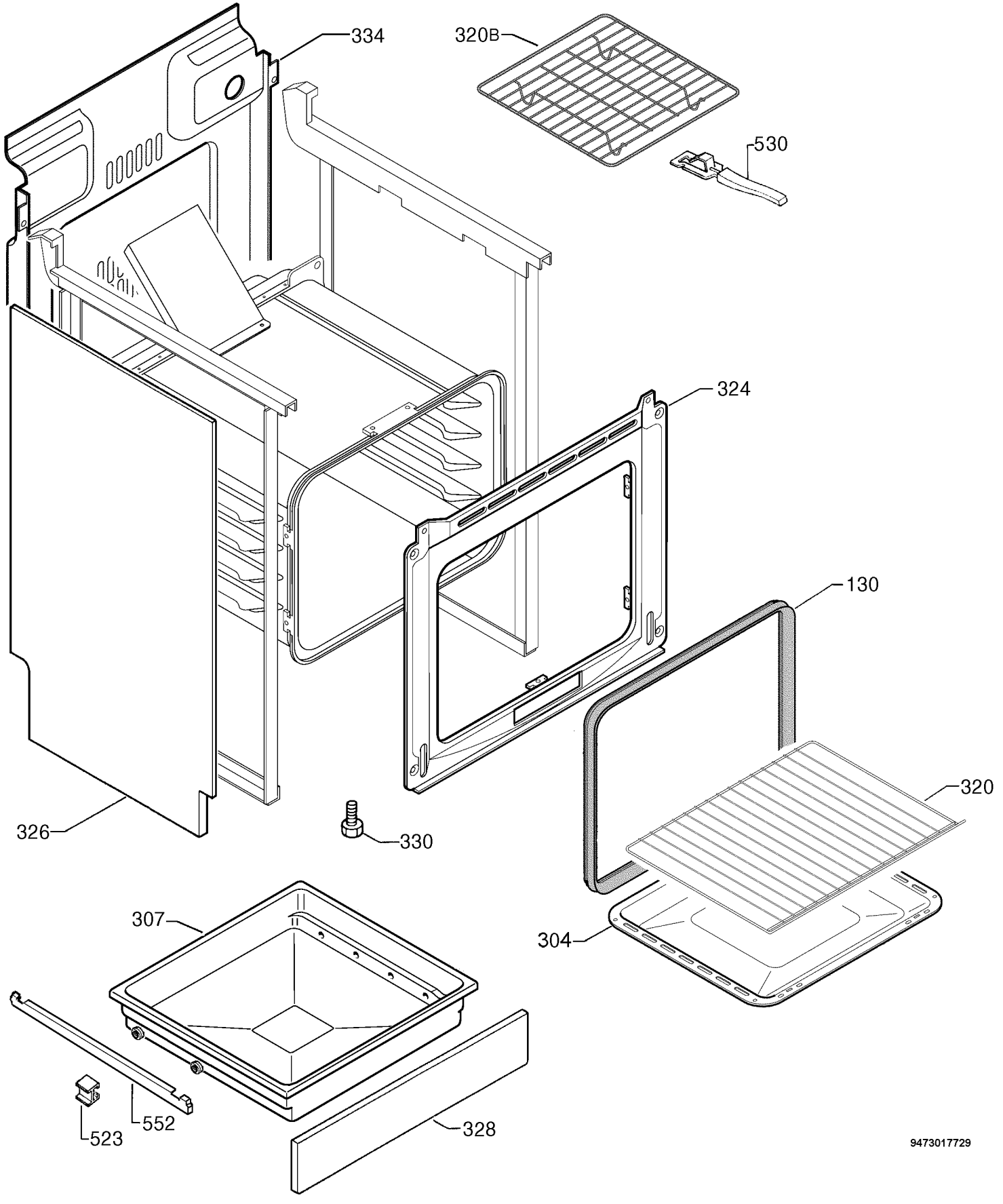
334
320B
530
324
130
320
326
330
304
307
523
552
328
9473017729