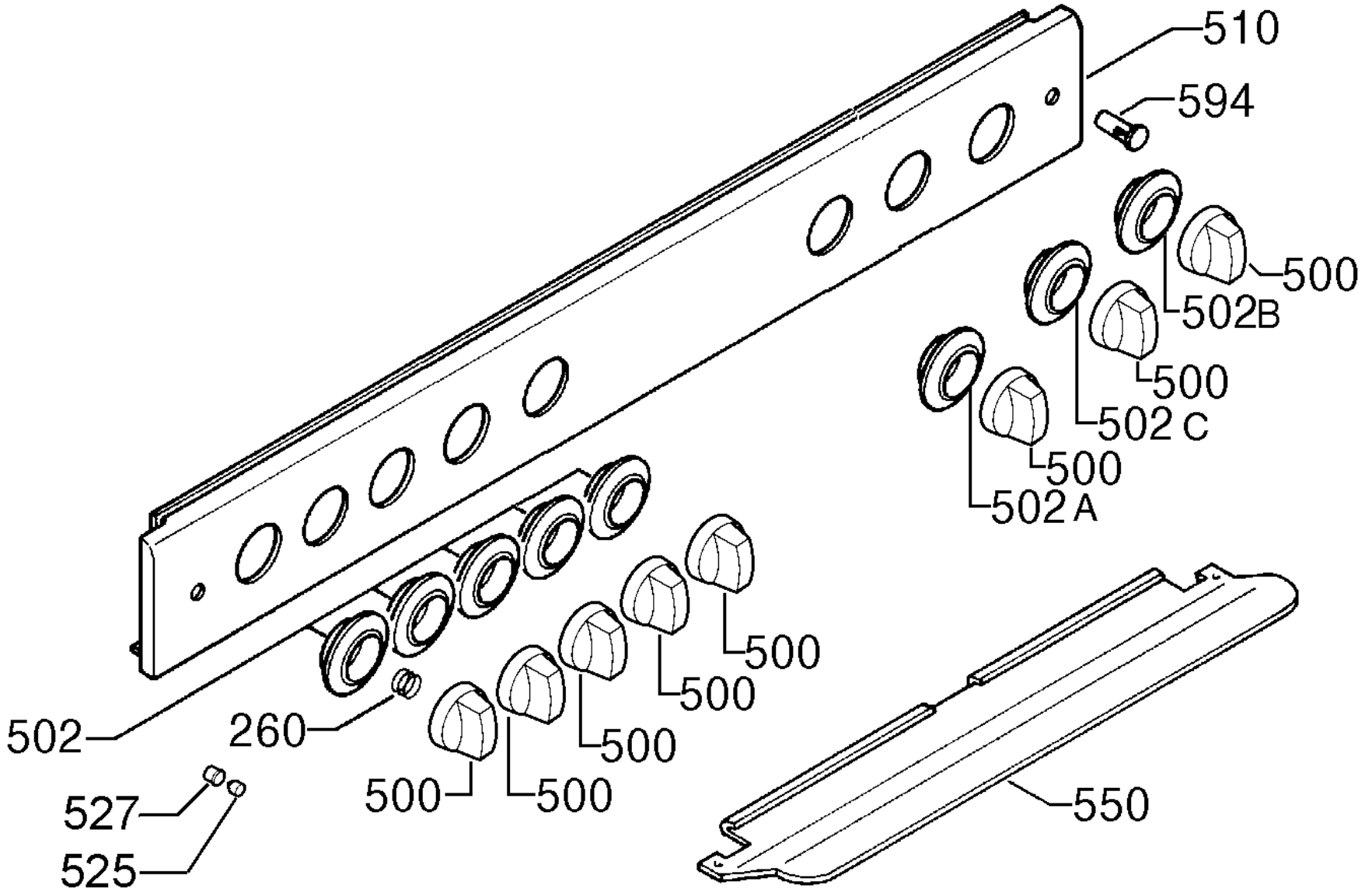
510
594
500
502B
500
502 C
500
502 A
500
500
500
500
500
500
502
260
527
525
550

9473016418