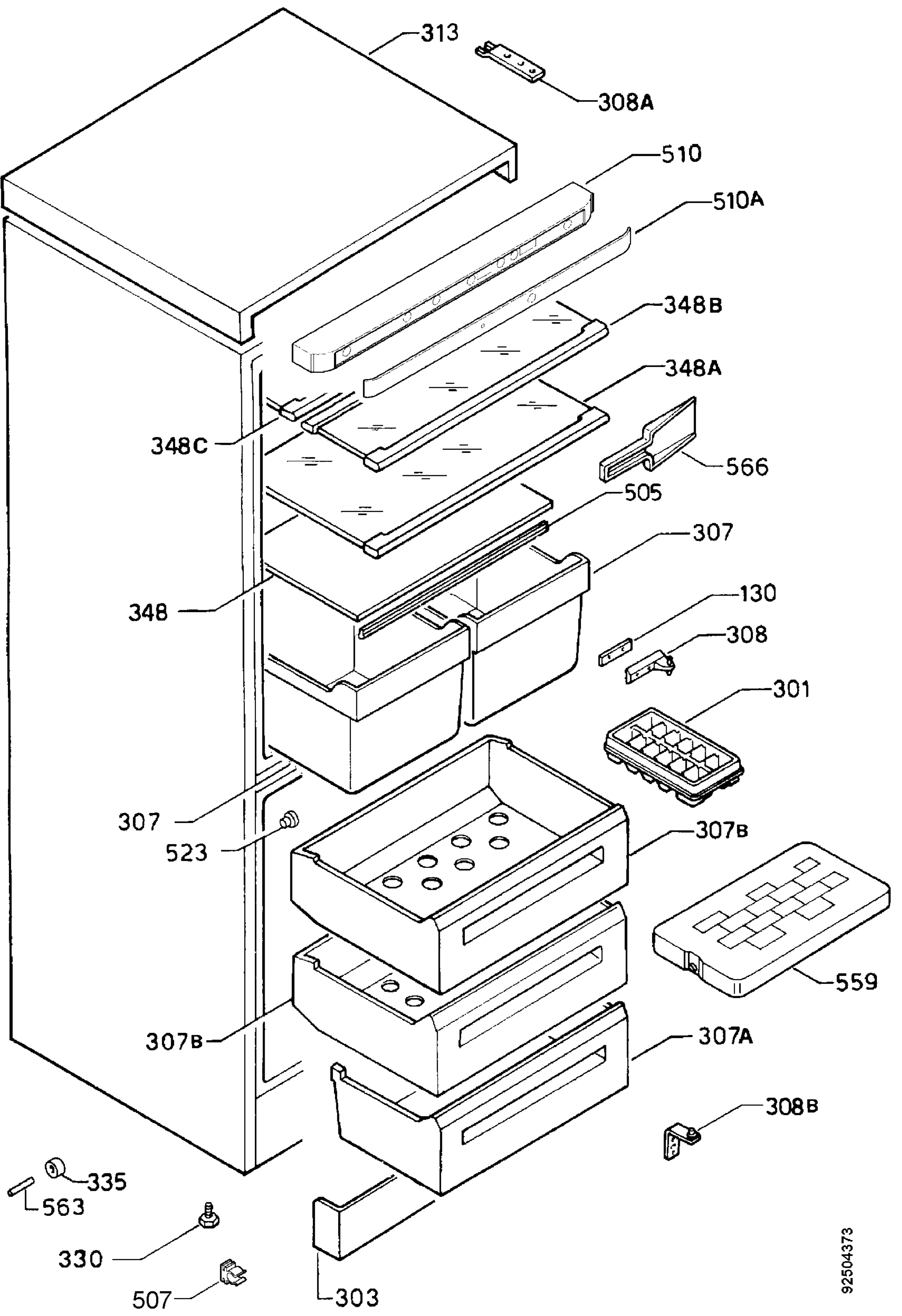
313
308A
510
510A
348B
348A
348C
566
505
307
348
130
308
301
307
523
307B
559
307B
307A
308B
335
563
330
507
303
92504373