AEG-Kundendienst A 04
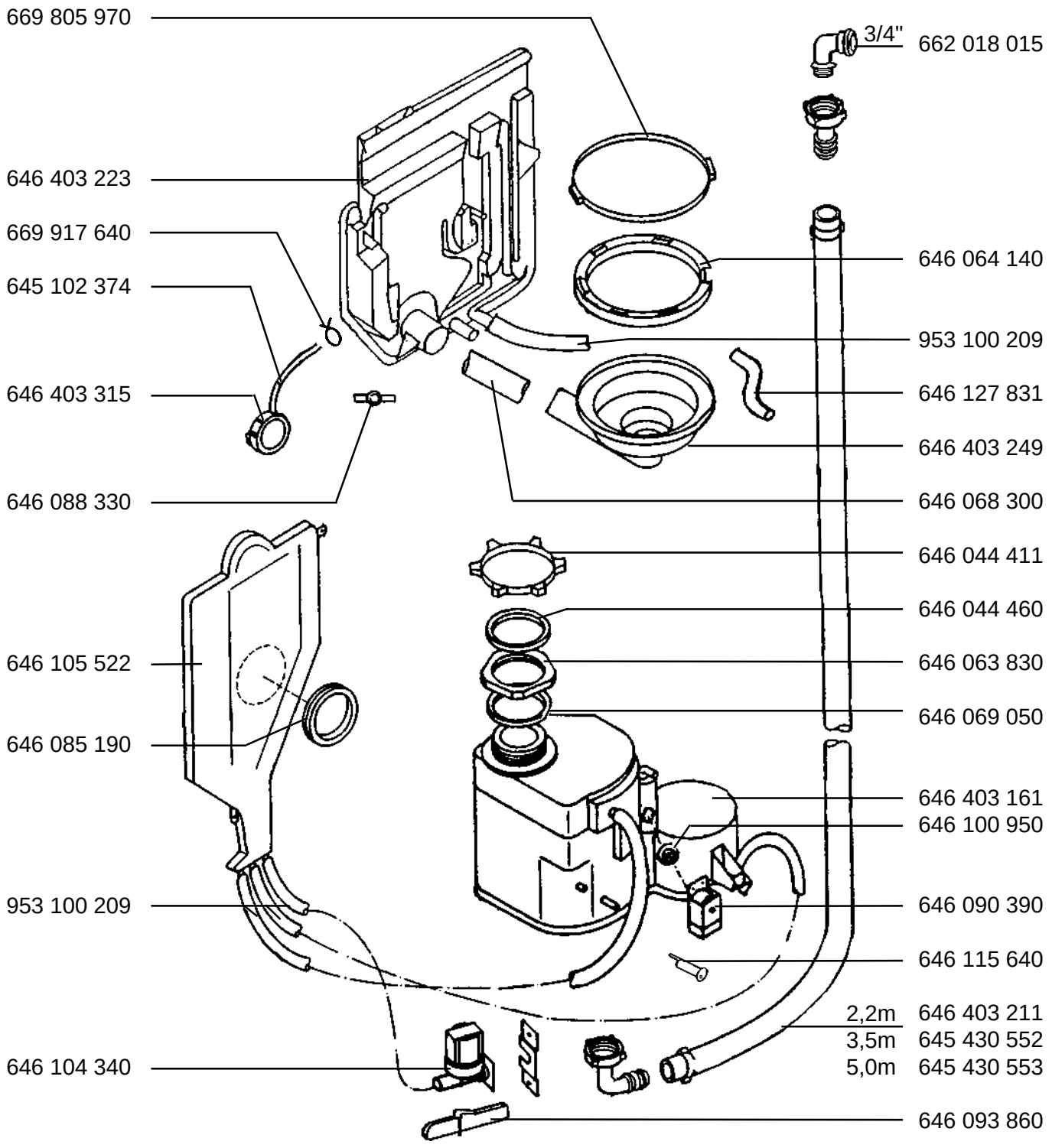
FAVORIT 445 IGA	E-Nr. 606 385 211 [1] d 240V	-GB-
FAVORIT 445 IGA	E-Nr. 606 385 212 [2] w 240V	-GB-