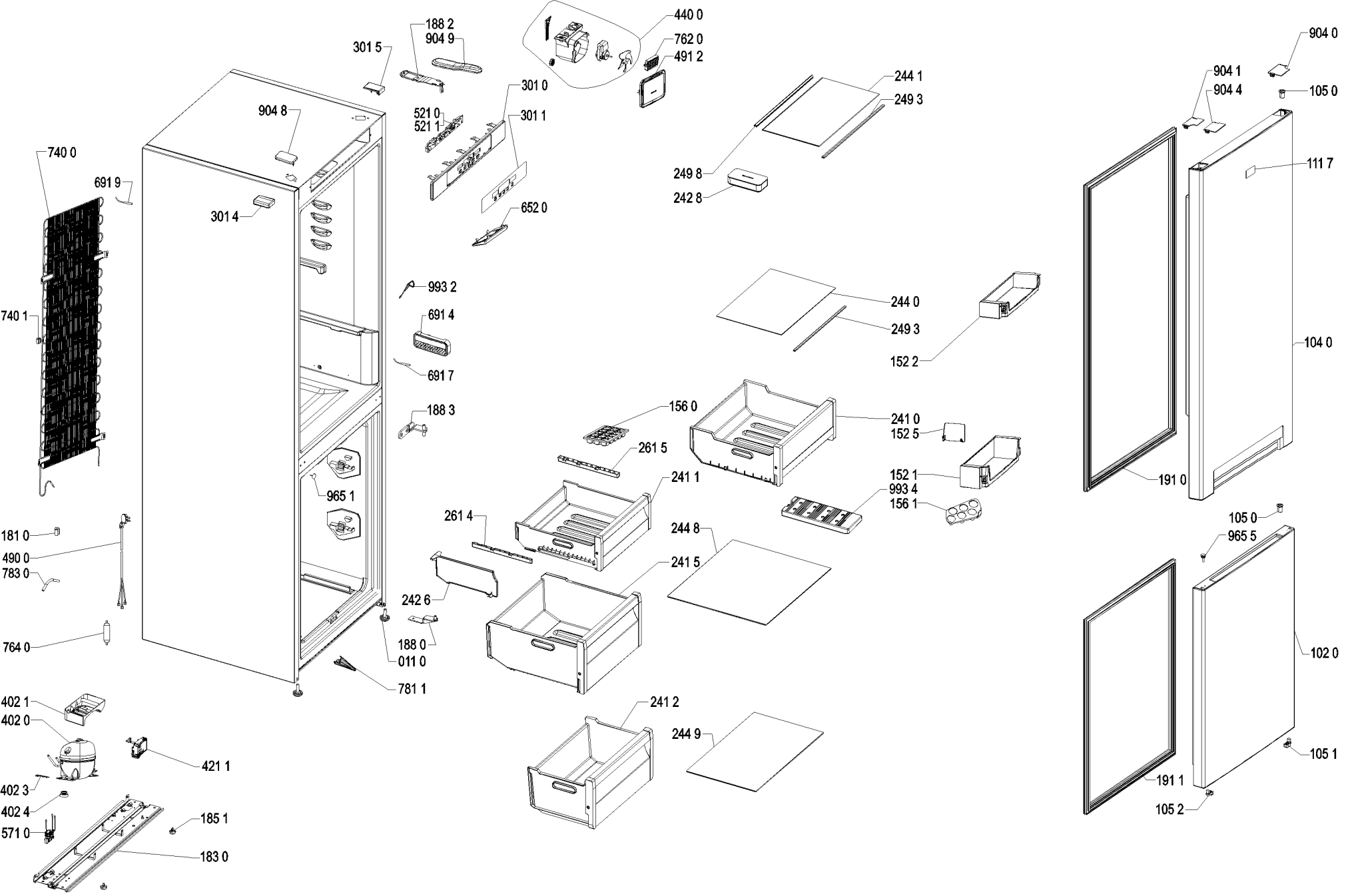

4000 108 93412