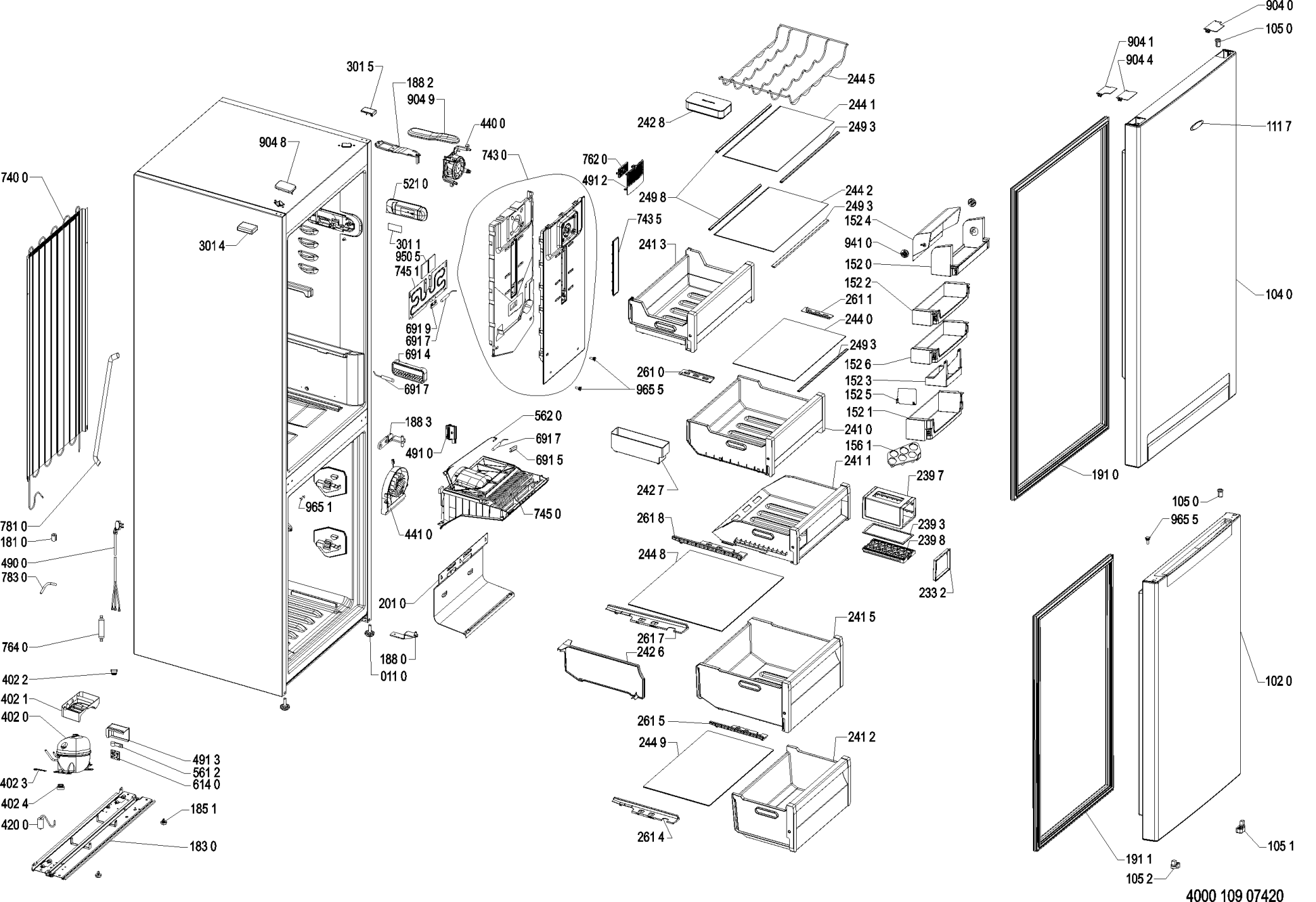

4000 109 07420