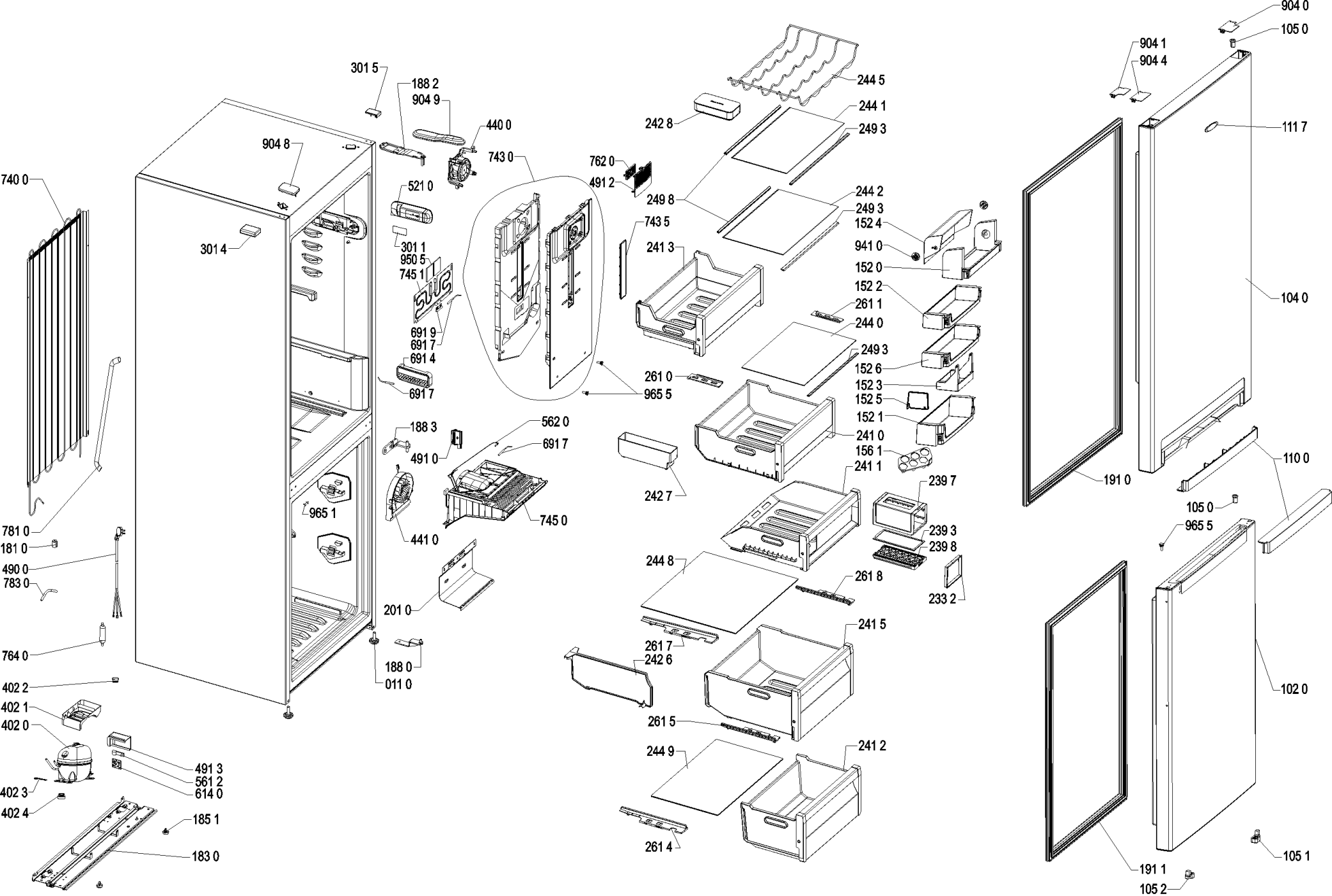
904 0
105 0
904 1
904 4
111 7
104 0
110 0
191 0
105 0
965 5
102 0
105 1
191 1
105 2
244 5
244 1
249 3
242 8
249 8
244 2
249 3
152 4
941 0
152 0
152 2
261 1
244 0
249 3
152 6
152 3
152 5
152 1
241 0
156 1
241 1
239 7
239 3
239 8
233 2
241 5
241 2
244 9
261 4
261 5
242 6
261 7
244 8
261 8
242 7
241 3
743 5
762 0
491 2
743 0
965 5
261 0
301 5
188 2
904 9
440 0
904 8
521 0
301 4
301 1
950 5
745 1
691 9
691 7
691 4
691 7
188 3
562 0
691 7
491 0
745 0
441 0
201 0
188 0
011 0
740 0
781 0
181 0
490 0
783 0
764 0
402 2
402 1
402 0
402 3
402 4
491 3
561 2
614 0
185 1
183 0
4000 107 99538