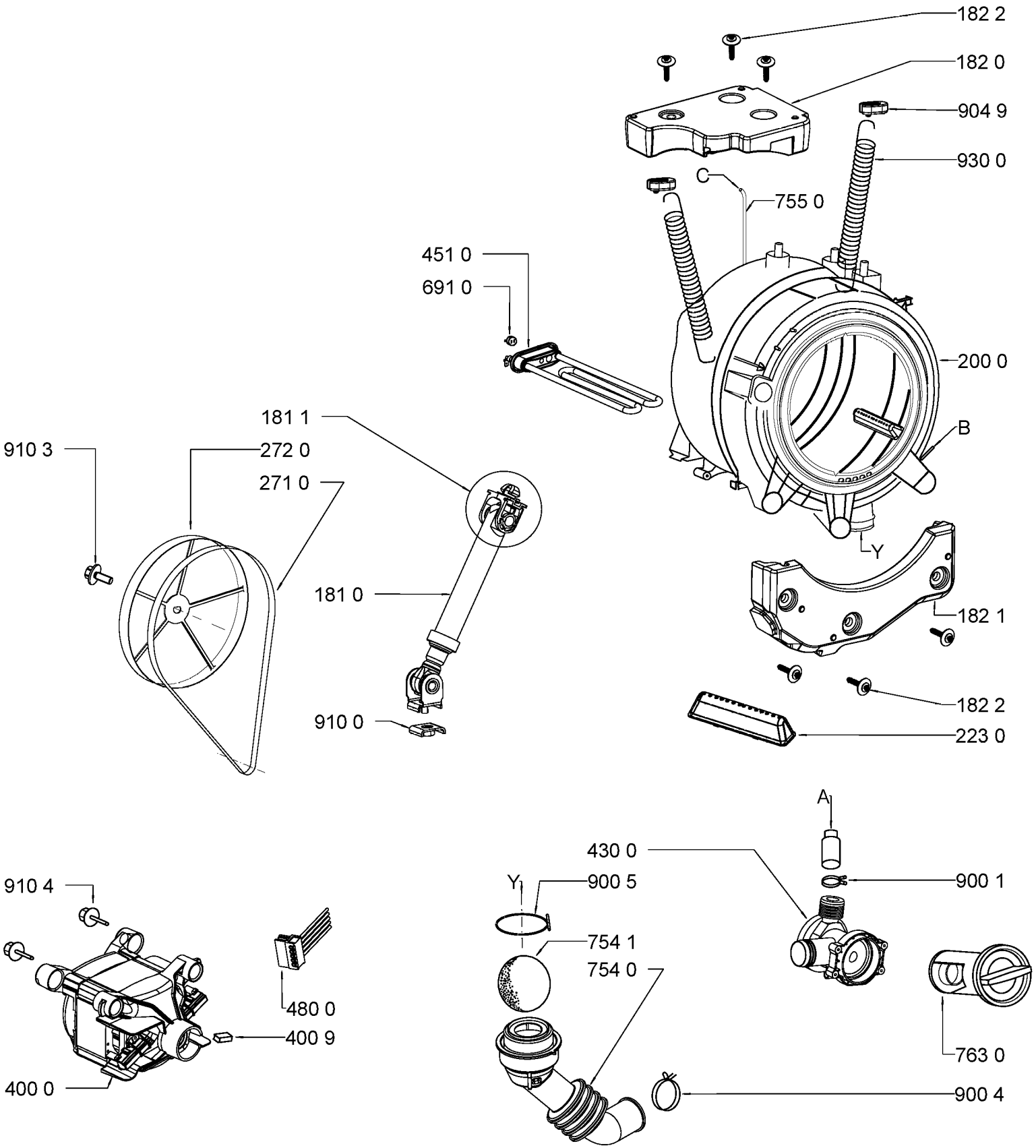


859295649005