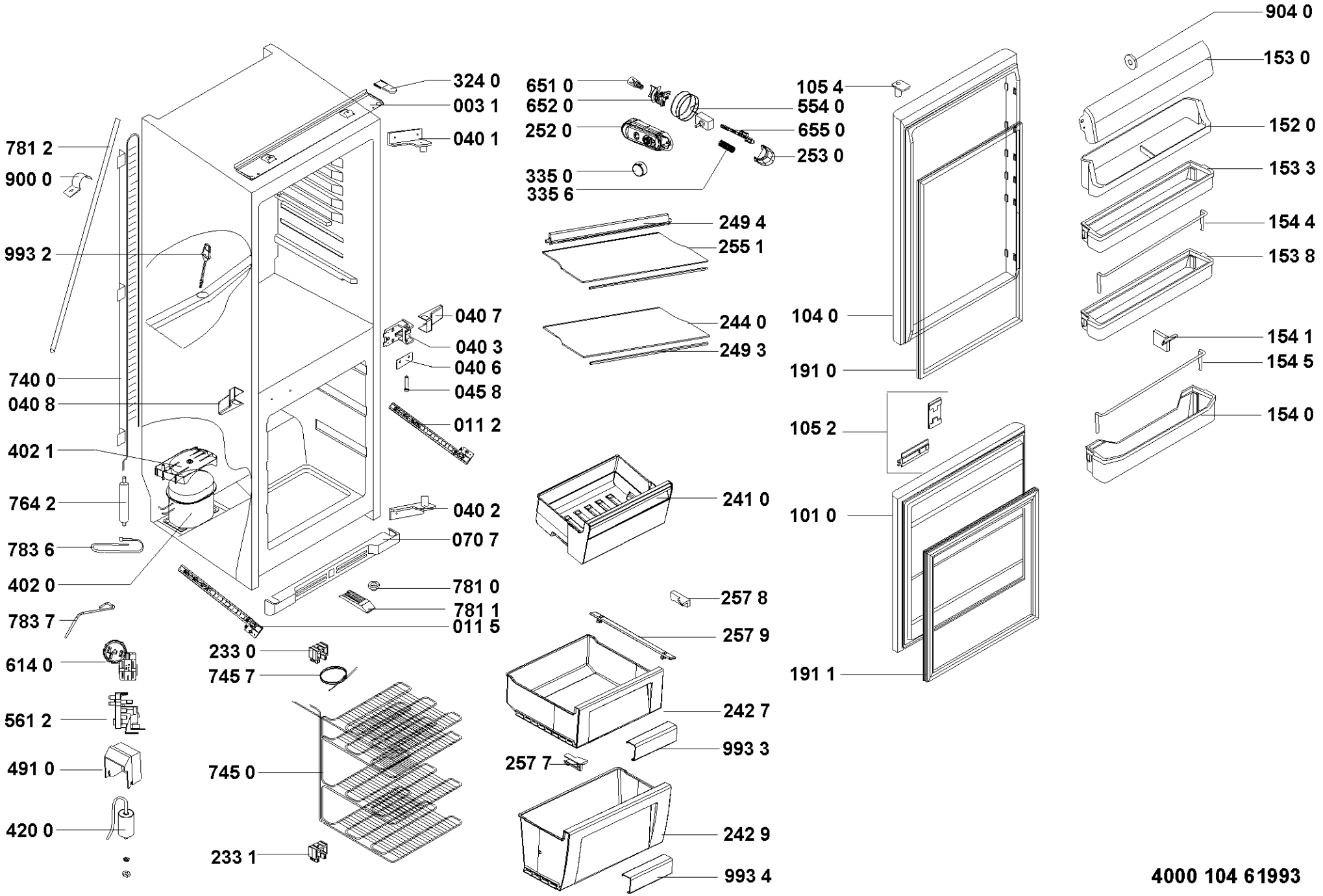
904 0
153 0
152 0
153 3
154 4
153 8
154 1
154 5
154 0
324 0
003 1
040 1
651 0
652 0
252 0
335 0
335 6
554 0
655 0
253 0
105 4
781 2
900 0
993 2
249 4
255 1
244 0
249 3
104 0
191 0
040 7
040 3
040 6
045 8
011 2
740 0
040 8
402 1
764 2
783 6
402 0
783 7
614 0
561 2
491 0
420 0
040 2
070 7
781 0
781 1
011 5
233 0
745 7
745 0
233 1
241 0
257 8
257 9
242 7
993 3
257 7
242 9
993 4
105 2
101 0
191 1
4000 104 61993