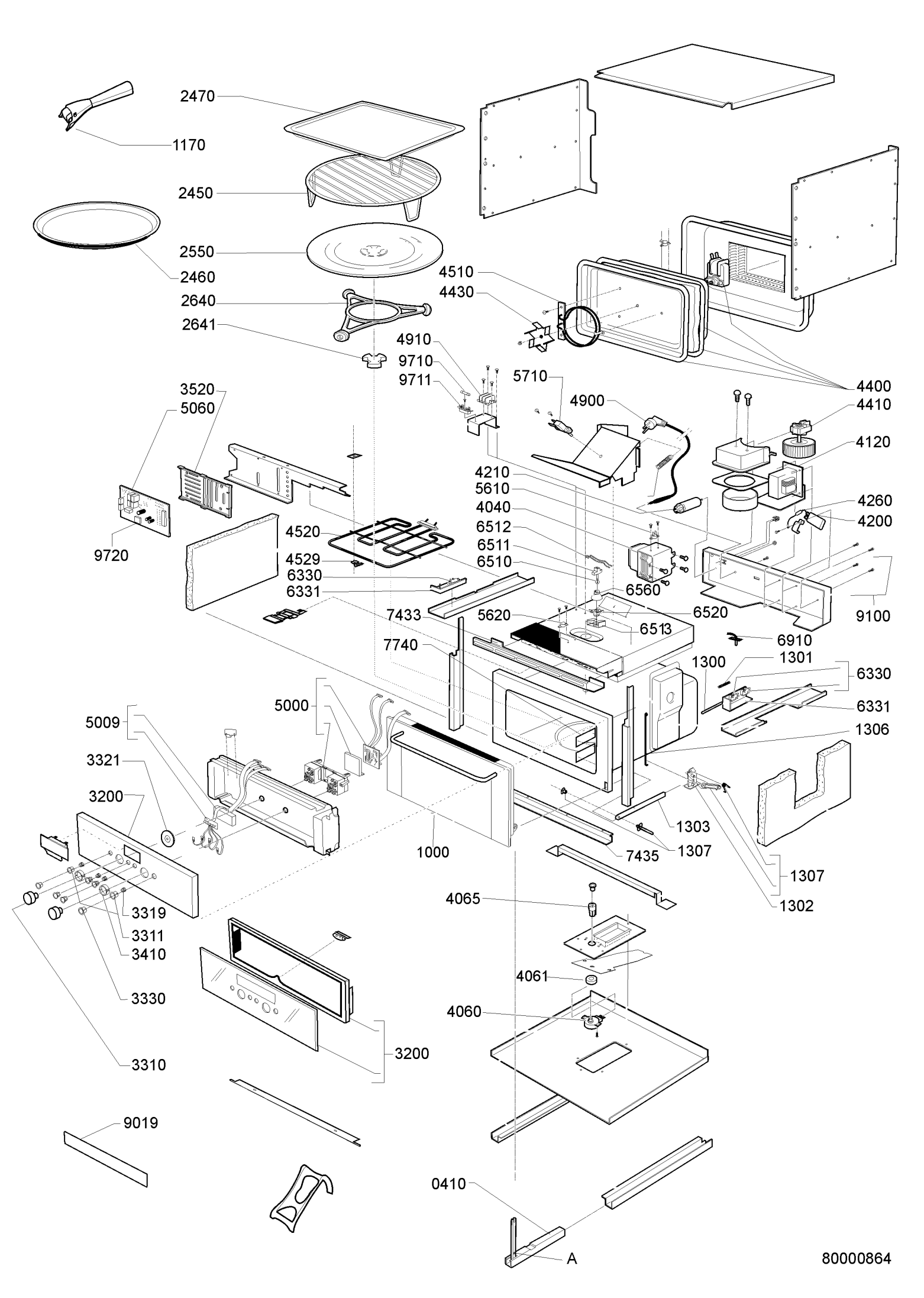
2470
1170
2450
2550
2460
2640
2641
4510
4430
4910
9710
9711
5710
4900
4400
4410
4120
3520
5060
9720
4210
5610
4040
6512
6511
6510
4260
4200
4520
4529
6330
6331
6560
6520
9100
7433
5620
6513
6910
7740
1300
1301
6330
6331
1306
5009
5000
3321
3200
1303
1000
7435
1307
1307
1302
4065
3319
3311
3410
3330
4061
4060
3310
3200
9019
0410
A
80000864