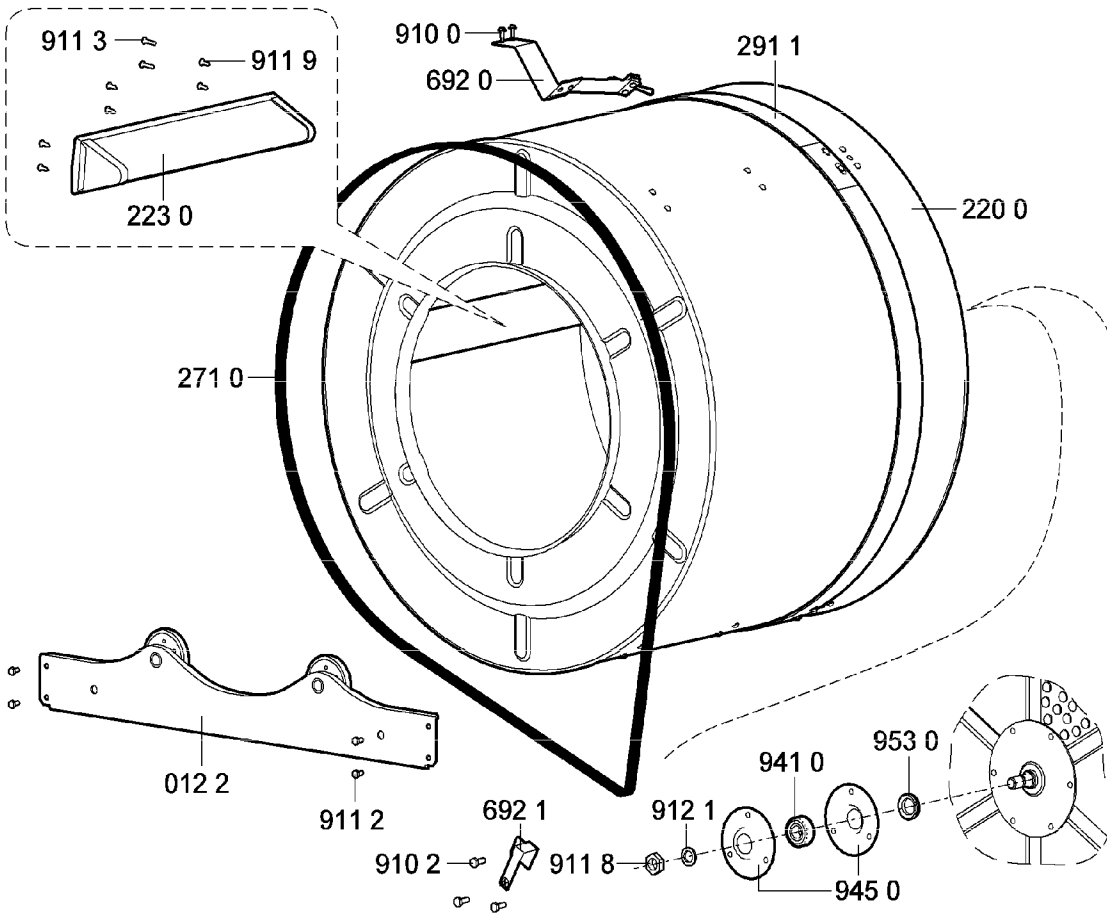
911 3
911 9
223 0
910 0
692 0
291 1
220 0
271 0
012 2
911 2
692 1
910 2
911 8
912 1
941 0
953 0
945 0